YAMAHA GENUINE Parts & Accessories

PARTS CATALOG

THAI YAMAHA MOTOR CO.,LTD.
www.yamaha-motor.co.th

SPARK RR135
SPARK RX135

2S44/2S45,5YP5/5YP6

5YP-F8198-1E-T1

DECEMBER ,2006

SPARK RR / LB-135D (2S44) HAND CLUTCH / สตาร์ทเท้า

หมายเลขตัวถัง/เครื่องยนต์ 5YP-724901 to

สีแดง/ดำ รหัสสี : 001C
(VRC1/SMX)

สีน้ำเงิน/ดำ รหัสสี : 0099
(BMC/SMX)

สีดำ รหัสสี : 0903
(SMX)

สีขาว/ดำ รหัสสี : 0084
(BWC1/SMX)

SPARK RR / LB-135D-CW (2S45) HAND CLUTCH / สตาร์ทเท้า

หมายเลขตัวถัง/เครื่องยนต์ 5YP-207401 to

สีน้ำเงิน/ดำ (BMC/SMX) รหัสสี : 0099

สีขาว/ดำ (BWC1/SMX) รหัสสี : 0084

SPARK RX / LBA-135ED (5YP5) — AUTO CLUTCH / สตาร์ทมือ

หมายเลขตัวถัง/เครื่องยนต์ 5YP-008301 to

SPARK RX / LBA-135D (5YP6) — AUTO CLUTCH / สตาร์ทเท้า

หมายเลขตัวถัง/เครื่องยนต์ 5YP-515601 to

สีแดง/ดำ (DRMK/SMX) รหัสสี : 0083

สีน้ำเงิน/ดำ (DPBMC/SMX) รหัสสี : 0082

สีดำ (SMX) รหัสสี : 0903

สีขาว/ดำ (BWC1/SMX) รหัสสี : 0084

สติ๊กเกอร์ชุดสำหรับรถสีแดง/ดำ LB-135D (2S44) 2006

รหัสสี : 001C

VIVID RED COCKTAIL 1/ BLACK METALLIC X

2S4-F839E-00 2S4-F839A-00

สติ๊กเกอร์ชุดบังลมหน้า

2S4-WF33J-00

2S4-F8315-00

5LN-F313B-10

2S4-F832K-00

2S4-F839G-00

สติ๊กเกอร์ชุดบังลมขวา

2S4-WF83N-40

2S4-F199B-00

2S4-F199D-00

2S4-F1784-20

สติ๊กเกอร์ชุดฝาข้างขวา

2S4-WF17M-40

ตราส้อมเสียง

5HV-F3108-20

YAMAHA

สติ๊กเกอร์ท้ายเบาะสีขาว

5MY-F153E-30

5LN-F313B-10

2S4-F8315-00

2S4-F839F-00

2S4-F839J-00

สติ๊กเกอร์ชุดบังลมซ้าย

2S4-WF83L-40

สติ๊กเกอร์ฝาข้างตัวเล็กซ้าย–ขวา

2S4-F1783-00

2S4-F199C-00

2S4-F199A-00

2S4-F1782-20

สติ๊กเกอร์ชุดฝาข้างซ้าย

2S4-WF17L-40

**หมายเหตุ : สติ๊กเกอร์ชุดไม่จำหน่ายแยกชิ้น

สติ๊กเกอร์ชุดสำหรับรถสีน้ำเงิน/ดำ LB-135D/LB-135D-CW (2S44,2S45) 2006

รหัสสี : 0099

BLUE MATALLIC C / BLACK METALLIC X

2S4-F839E-10 2S4-F839A-10

สติ๊กเกอร์ชุดบังลมหน้า

2S4-WF33J-10

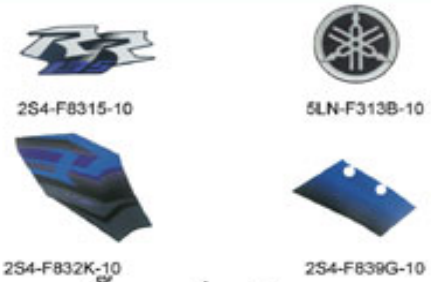

2S4-F8315-10 5LN-F313B-10

2S4-F832K-10 2S4-F839G-10

สติ๊กเกอร์ชุดบังลมขวา

2S4-WF83N-50

2S4-F199B-10 2S4-F199D-10

2S4-F1784-10

สติ๊กเกอร์ชุดฝาข้างขวา

2S4-WF17M-50

ตราส้อมเสียง

5HV-F3108-20

YAMAHA

สติ๊กเกอร์ท้ายเบาะสีขาว

5MY-F153E-30

5LN-F313B-10 2S4-F8315-10

2S4-F839F-10 2S4-F839J-10

สติ๊กเกอร์ชุดบังลมซ้าย

2S4-WF83L-50

สติ๊กเกอร์ฝาข้างตัวเล็กซ้าย-ขวา

2S4-F1783-00

2S4-F199C-10 2S4-F199A-10

2S4-F1782-10

สติ๊กเกอร์ชุดฝาข้างซ้าย

2S4-WF17L-50

**หมายเหตุ : สติ๊กเกอร์ชุดไม่จำหน่ายแยกชิ้น

สติ๊กเกอร์ชุดสำหรับรถสีขาว/ดำ LB-135D/LB-135D-CW (2S44,2S45) 2006

รหัสสี : 0084

BLUEH WHITE COCKTAIL 1/ BLACK METALLIC X

2S4-F839E-30 2S4-F839A-30

สติ๊กเกอร์ชุดบังลมหน้า

2S4-WF33J-30

2S4-F8315-00

5LN-F313B-10

2S4-F832K-30

2S4-F839G-20

สติ๊กเกอร์ชุดบังลมขวา

2S4-WF83N-70

2S4-F199B-30

2S4-F199D-00

2S4-F1784-20

สติ๊กเกอร์ชุดฝาข้างขวา

2S4-WF17M-70

ตราส้อมเสียง

5HV-F3108-20

YAMAHA

สติ๊กเกอร์ท้ายเบาะสีขาว

5MY-F153E-30

5LN-F313B-10

2S4-F8315-00

2S4-F839F-20

2S4-F839J-30

สติ๊กเกอร์ชุดบังลมซ้าย

2S4-WF83L-70

สติ๊กเกอร์ฝาข้างตัวเล็กซ้าย–ขวา

2S4-F1783-00

2S4-F199C-00

2S4-F199A-30

2S4-F1782-20

สติ๊กเกอร์ชุดฝาข้างซ้าย

2S4-WF17L-70

**หมายเหตุ : สติ๊กเกอร์ชุดไม่จำหน่ายแยกชิ้น

สติ๊กเกอร์ชุดสำหรับรถสีดำ LB-135D (2S44) 2006

รหัสสี : 0903
BLACK METALLIC X

2S4-F839E-20 2S4-F839A-20

สติ๊กเกอร์ชุดบังลมหน้า

2S4-WF33J-20

2S4-F8315-00

2S4-F832K-20

5LN-F313B-10

สติ๊กเกอร์ชุดบังลมขวา

2S4-WF83N-60

2S4-F199B-20 2S4-F199D-00

2S4-F1784-20

สติ๊กเกอร์ชุดฝาข้างขวา

2S4-WF17M-60

ตราส้อมเสียง

5HV-F3108-20

YAMAHA

สติ๊กเกอร์ท้ายเบาะสีขาว

5MY-F153E-30

5LN-F313B-10

2S4-F8315-00

2S4-F839J-20

สติ๊กเกอร์ชุดบังลมซ้าย

2S4-WF83L-60

สติ๊กเกอร์ฝาข้างตัวเล็กซ้าย-ขวา

2S4-F1783-00

2S4-F199C-00 2S4-F199A-20

2S4-F1782-20

สติ๊กเกอร์ชุดฝาข้างซ้าย

2S4-WF17L-60

**หมายเหตุ : สติ๊กเกอร์ชุดไม่จำหน่ายแยกชิ้น

สติ๊กเกอร์ชุดสำหรับรถสีแดง/ดำ LBA-135ED/LBA-135D (5YP5,5YP6) 2006

รหัสสี : 0083

DEEP RED METALLIC K/ BLACK METATLLIC X

สติ๊กเกอร์ชุดฝาข้างซ้าย

5YP-WF17L-50

สติ๊กเกอร์ชุดบังลมซ้าย

5YP-WF83L-00

YAMAHA

สติ๊กเกอร์ท้ายเบาะสีเทา

5MY-F153E-20

ตราส้อมเสียง

5HV-F3108-20

สติ๊กเกอร์ชุดฝาข้างขวา

5YP-WF17M-50

สติ๊กเกอร์ฝาข้างตัวเล็กซ้าย-ขวา

2S4-F1783-10

สติ๊กเกอร์ชุดบังลมขวา

5YP-WF83N-00

**หมายเหตุ : สติ๊กเกอร์ชุดไม่จำหน่ายแยกชิ้น

สติ๊กเกอร์ชุดสำหรับรถสีน้ำเงิน/ดำ LBA-135ED/LBA-135D (5YP5,5YP6) 2006

รหัสสี : 0082

DEEP PURPLISH BLUE METALLIC C / SMX

สติ๊กเกอร์ชุดฝาข้างซ้าย

5YP-WF17L-60

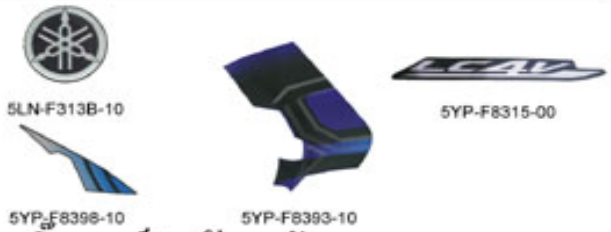

สติ๊กเกอร์ชุดบังลมซ้าย

5YP-WF83L-10

YAMAHA

สติ๊กเกอร์ท้ายเบาะสีเทา

5MY-F153E-20

ตราส้อมเสียง

5HV-F3108-20

สติ๊กเกอร์ชุดฝาข้างขวา

5YP-WF17M-60

สติ๊กเกอร์ฝาข้างตัวเล็กซ้าย–ขวา

2S4-F1783-10

สติ๊กเกอร์ชุดบังลมขวา

5YP-WF83N-10

**หมายเหตุ : สติ๊กเกอร์ชุดไม่จำหน่ายแยกชิ้น

สติ๊กเกอร์ชุดสำหรับรถสีขาว/ดำ LBA-135ED/LBA-135D (5YP5,5YP6) 2006

รหัสสี : 0084

BLUISH WHITE COCKTAIL 1/ BLACK METATLLIC X

สติ๊กเกอร์ชุดฝาข้างซ้าย

5YP-WF17L-80

สติ๊กเกอร์ชุดบังลมซ้าย

5YP-WF83L-30

YAMAHA

สติ๊กเกอร์ท้ายเบาะสีเทา

5MY-F153E-20

ตราส้อมเสียง

5HV-F3108-20

สติ๊กเกอร์ชุดฝาข้างขวา

5YP-WF17M-80

สติ๊กเกอร์ฝาข้างตัวเล็กซ้าย–ขวา

2S4-F1783-10

สติ๊กเกอร์ชุดบังลมขวา

5YP-WF83N-30

**หมายเหตุ : สติ๊กเกอร์ชุดไม่จำหน่ายแยกชิ้น

สติ๊กเกอร์ชุดสำหรับรถสีดำ LBA-135ED/LBA-135D (5YP5,5YP6) 2006

รหัสสี : 0903
BLACK METALLIC X

สติ๊กเกอร์ชุดฝาข้างซ้าย

5YP-WF17L-70

สติ๊กเกอร์ชุดบังลมซ้าย

5YP-WF83L-20

YAMAHA

สติ๊กเกอร์ท้ายเบาะสีเทา

5MY-F153E-20

ตราส้อมเสียง

5HV-F3108-20

สติ๊กเกอร์ชุดฝาข้างขวา

5YP-WF17M-70

สติ๊กเกอร์ฝาข้างตัวเล็กซ้าย-ขวา

2S4-F1783-10

สติ๊กเกอร์ชุดบังลมขวา

5YP-WF83N-20

**หมายเหตุ : สติ๊กเกอร์ชุดไม่จำหน่ายแยกชิ้น

FIG.1 CYLINDER HEAD เสื้อสูบ & ฝาสูบ

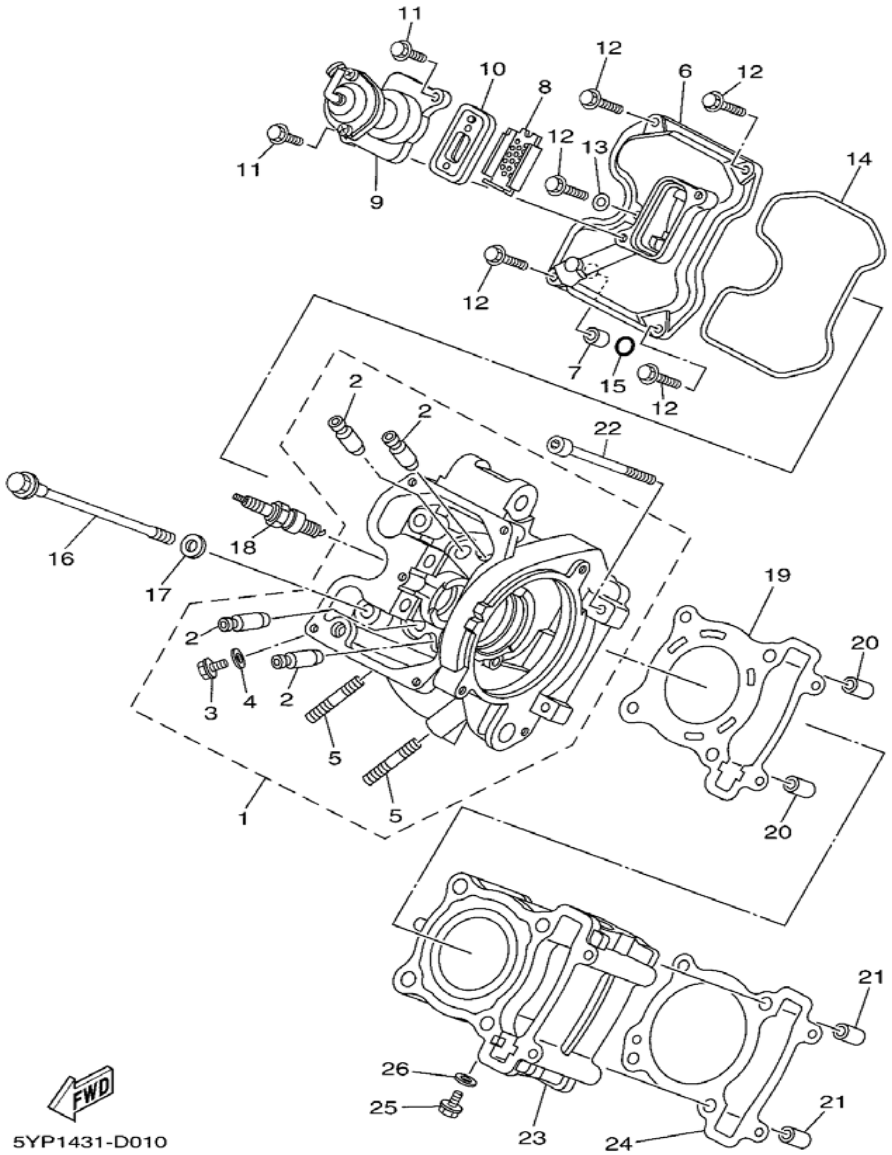

REF NO.	PART NO.	DESCRIPTION	2S44	2S45	5YP5	5YP6	REMARKS
1	5YP-E1102-00	ชุดฝาสูบ CYLINDER HEAD ASSY	1	1	1	1	
2	5YP-E1133-10	ตัวนำลิ้นไอดี .GUIDE, VALVE 1	4	4	4	4	
3	90153-06803	สกรูหกเหลี่ยม .SCREW, HEXAGON	1	1	1	1	
4	90430-06817	ปะเก็น .GASKET	1	1	1	1	
5	95617-08620	โบ๊ลท์สตัด .BOLT, STUD	2	2	2	2	
6	5YP-E1191-00	ฝาครอบฝาสูบ 1 COVER, CYLINDER HEAD 1	1	1	1	1	
7	91811-10005	ปิ้น, สลัก PIN, DOWEL	1	1	1	1	
8	5YP-1482K-00	แผ่นรองรีดวาล์ว PLATE	1	1	1	1	
9	5YP-E4840-00	ชุดวาล์วตัดอากาศ AIR CUT VALVE ASSY	1	1	1	1	
10	5YP-E4890-00	ชุดรีดวาล์ว REED VALVE ASSY	1	1	1	1	
11	95027-06014	โบ๊ลท์หน้าแปลน BOLT, FLANGE	2	2	2	2	
12	95027-06020	โบ๊ลท์ BOLT, FLANGE	5	5	5	5	
13	90430-06817	ปะเก็น GASKET	1	1	1	1	
14	5YP-E1193-00	ประเก็นบนฝาสูบ GASKET, HEAD COVER 1	1	1	1	1	
15	93210-11802	โอริง O-RING	1	1	1	1	
16	90105-08850	โบ๊ลท์พร้อมแหวน BOLT, FLANGE	4	4	4	4	
17	90201-08609	แหวนรอง WASHER, PLATE	4	4	4	4	
18	94700-00866	หัวเทียน PLUG, SPARK (NGK CPR8EA)	1	1	1	1	
19	5YP-E1181-00	ปะเก็นฝาสูบ GASKET, CYLINDER HEAD 1	1	1	1	1	
20	99530-10114	ปิ้น, สลัก PIN, DOWEL	2	2	2	2	

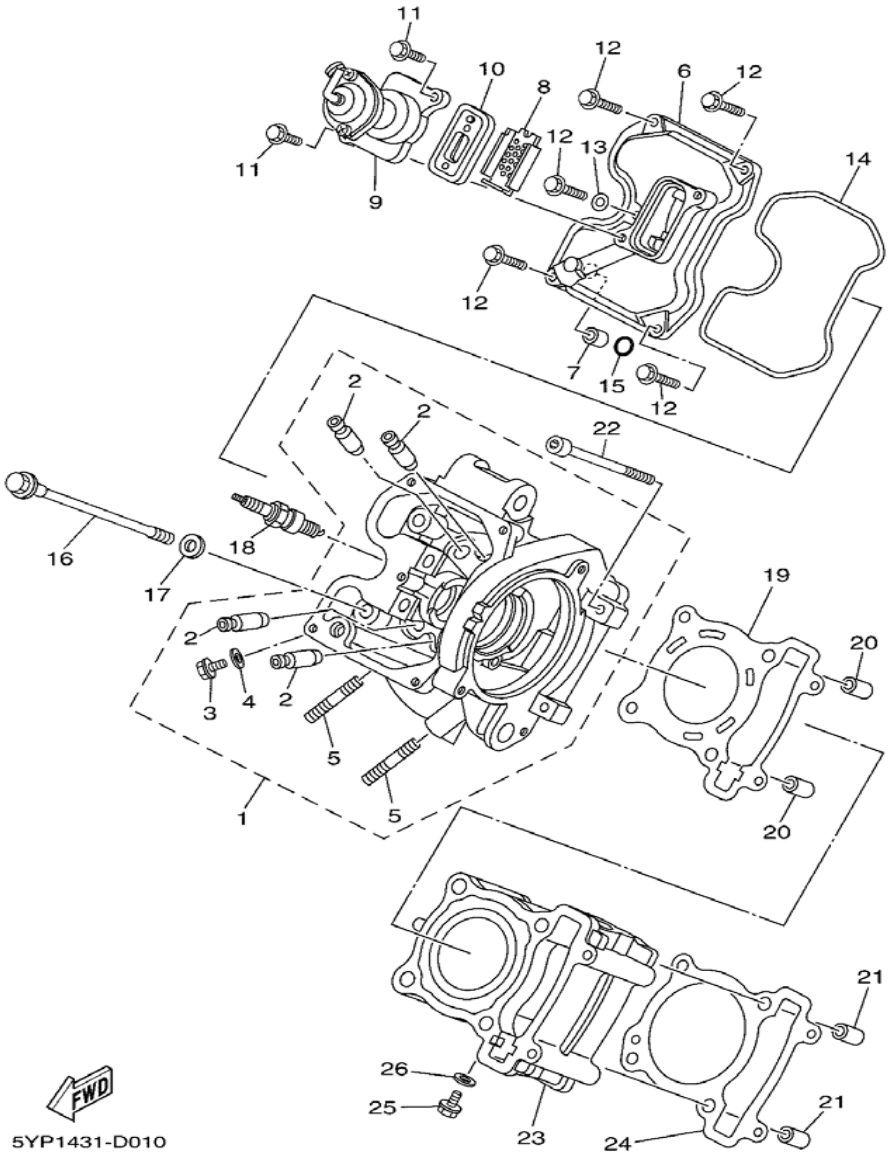

REF NO.	PART NO.	DESCRIPTION	2S44	2S45	5YP5	5YP6	REMARKS
21	99530-10114	ปิ้น, สลัก PIN, DOWEL	2	2	2	2	
22	91317-06100	โบ๊ลท์ BOLT	2	2	2	2	
23	5YP-E1311-00	เสื้อสูบ CYLINDER 1	1	1	1	1	
24	5YP-E1351-00	ปะเก็นเสื้อสูบ GASKET, CYLINDER	1	1	1	1	
25	90153-06803	สกรูหกเหลี่ยม SCREW, HEXAGON	1	1	1	1	
26	90430-06817	ปะเก็น GASKET	1	1	1	1	

FIG.2 CRANKSHAFT & PISTON ชุดเพลาข้อเหวี่ยง & ลูกสูบ

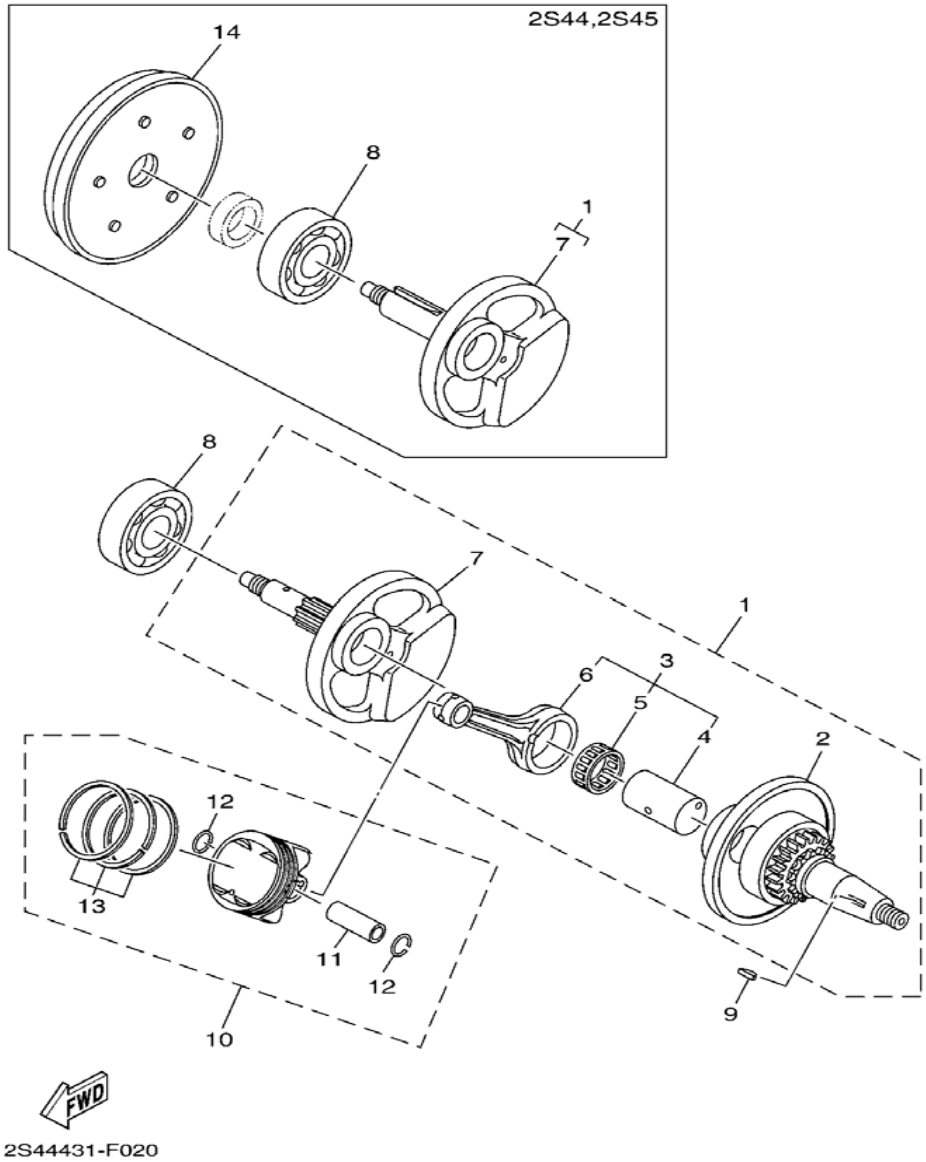

REF NO.	PART NO.	DESCRIPTION	2S44	2S45	5YP5	5YP6	REMARKS
1	2S4-WE140-01	ชุดเพลาข้อเหวี่ยง CRANKSHAFT ASSY	1	1			
	5YP-WE140-01	ชุดเพลาข้อเหวี่ยง CRANKSHAFT ASSY			1	1	
2	5YP-WE141-00	ข้อเหวี่ยงข้างซ้าย .CRANK 1	1	1	1	1	
3	5YP-E1650-01	ก้านสูบชุด .CONNECTING ROD ASSY	1	1	1	1	
4	1S7-E1681-00	สลักก้านสูบ ..PIN, CRANK 1	1	1	1	1	
5	93310-528X7	ลูกปืน ..BEARING	1	1	1	1	
6	5YP-E1651-00	ก้านสูบ ..ROD, CONNECTING	1	1	1	1	
7	2S4-E1422-00	ข้อเหวี่ยงข้างขวา .CRANK 2	1	1			
	5YP-E1422-00	ข้อเหวี่ยงข้างขวา .CRANK 2			1	1	
8	93306-305X7	ลูกปืน BEARING	1	1	1	1	
9	90280-03017	ลิ่มจานไฟ KEY, WOODRUFF	1	1	1	1	
10	5YP-E1630-02	ลูกสูบชุด (STD) PISTON ASSY (STD)	1	1	1	1	
11	5YP-E1633-00	สลักลูกสูบ .PIN, PISTON	1	1	1	1	
12	93450-16115	คลิ๊บ .CIRCLIP	2	2	2	2	
13	5YP-E1603-00	ชุดแหวนลูกสูบมาตรฐาน .PISTON RING SET (STD)	1	1	1	1	
14	2S4-E1570-00	ชุดล้อช่วยแรง FLYWHEEL ASSY	1	1			

FIG.3 VALVE ลิ้นไอดี & ลิ้นไอเสีย

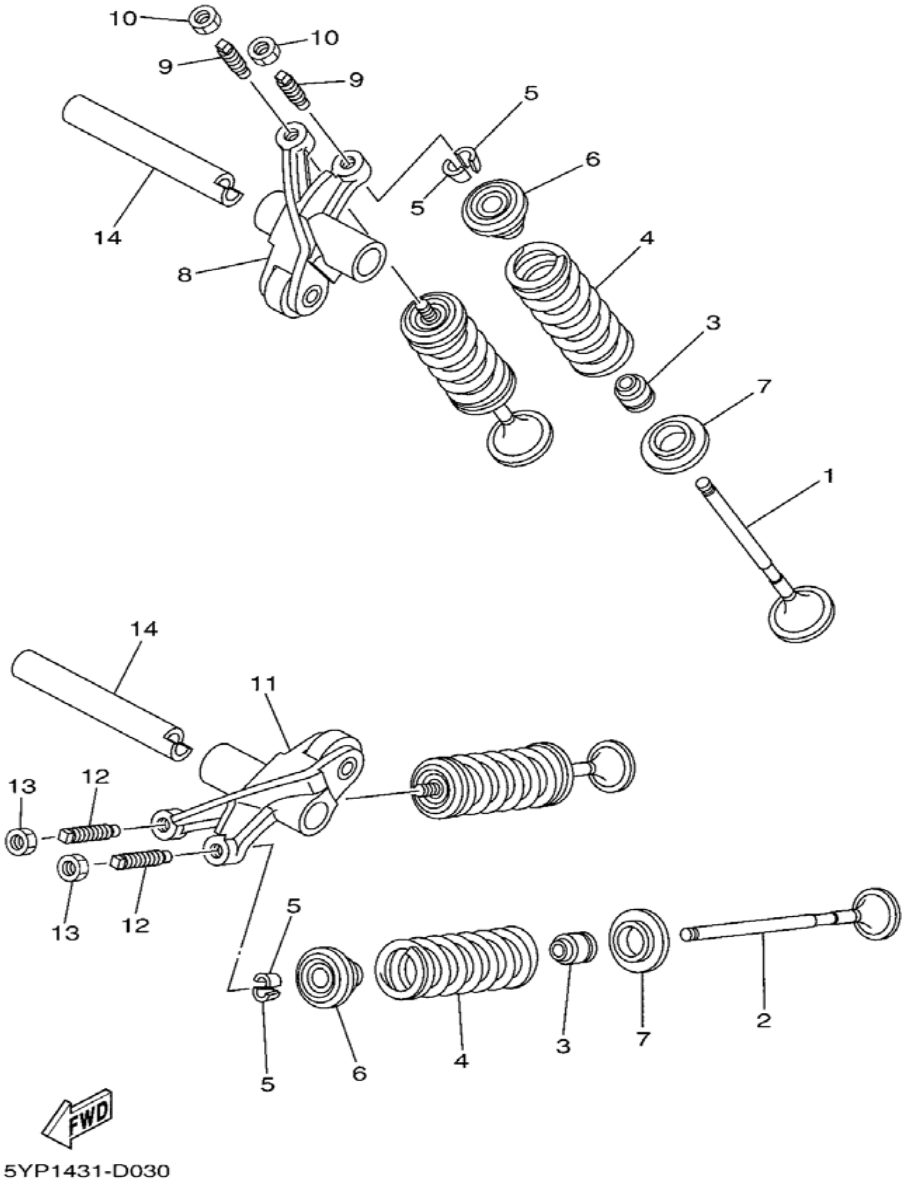

REF NO.	PART NO.	DESCRIPTION	2S44	2S45	5YP5	5YP6	REMARKS
1	5YP-E2111-00	ลิ้นไอดี VALVE, INTAKE	2	2	2	2	
2	5YP-E2121-00	ลิ้นไอเสีย VALVE, EXHAUST	2	2	2	2	
3	5YP-E2119-00	ซีล แกนลิ้น SEAL, VALVE STEM	4	4	4	4	
4	5YP-E2113-00	สปริงลิ้นตัวใน SPRING, VALVE INNER	4	4	4	4	
5	1WG-12118-00	ประกับล็อควาล์ว COTTER, VALVE	8	8	8	8	
6	5YP-12117-00	แผ่นรองสปริงวาล์ว RETAINER, VALVE SPRING	4	4	4	4	
7	5YP-E2126-00	ซีล สปริงลิ้น2 SEAT, VALVE SPRING 2	4	4	4	4	
8	5YP-E2151-00	กระเดื่องวาล์ว ARM, VALVE ROCKER	1	1	1	1	
9	5YP-E2159-00	สกรูปรับระยะวาล์ว SCREW, VALVE ADJUSTING	2	2	2	2	
10	90170-05302	น๊อต NUT	2	2	2	2	
11	5YP-E2161-00	กระเดื่องวาล์ว 2 ARM, VALVE ROCKER 2	1	1	1	1	
12	5YP-E2159-00	สกรูปรับระยะวาล์ว SCREW, VALVE ADJUSTING	2	2	2	2	
13	90170-05302	น๊อต NUT	2	2	2	2	
14	5YP-E2156-00	แกนกระเดื่องกดวาล์ว SHAFT, ROCKER 2	2	2	2	2	

FIG.4 CAMSHAFT & CHAIN เพลาลูกเบี้ยว & โซ่ราวลิ้น

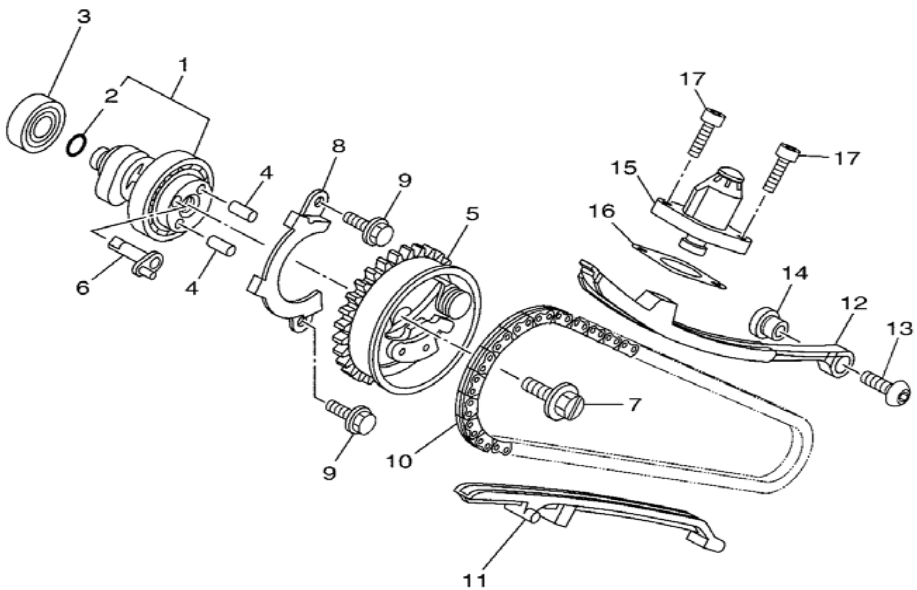

REF NO.	PART NO.	DESCRIPTION	2S44	2S45	5YP5	5YP6	REMARKS
1	5YP-E2170-00	ชุดแกนราวลิ้น 1 CAMSHAFT ASSY 1	1	1	1	1	
2	93210-09805	โอริง .O-RING	1	1	1	1	
3	93306-001X2	ลูกปืน BEARING	1	1	1	1	
4	99480-05010	ปิ้น PIN	2	2	2	2	
5	1B9-E2280-02	ชุดอุปกรณ์ลดแรงอัด DECOMPRESSION ASSY	1	1	1	1	
6	5YP-E2288-00	ลูกเบี้ยวลดแรงอัด CAM, DECOMPRESSION	1	1	1	1	
7	5YP-E2157-00	โบ๊ลท์ BOLT	1	1	1	1	
8	5YP-E111F-00	หูยึด PLATE	1	1	1	1	
9	95027-06010	โบ๊ลท์หน้าแปลน BOLT, FLANGE	2	2	2	2	
10	94568-A8096	โซ่ (ข้อบาง) CHAIN	1	1	1	1	
11	5YP-E2231-00	ยางประคองโซ่ราวลิ้นตัวล่าง GUIDE, STOPPER 1	1	1	1	1	
12	5YP-E2241-00	ยางประคองโซ่ราวลิ้นตัวบน GUIDE, STOPPER 2	1	1	1	1	
13	90149-06829	สกรู SCREW	1	1	1	1	
14	5YP-E5598-00	บู๊ช COLLAR	1	1	1	1	
15	5MX-E2210-00	ชุดปรับความตึงโซ่ราวลิ้น TENSIONER ASSY, CAM CHAIN	1	1	1	1	
16	5VV-E2213-00	ปะเก็นเสื้อปรับความตึง GASKET, TENSIONER CASE	1	1	1	1	
17	91317-06016	โบ๊ลท์ BOLT	2	2	2	2	

FIG.5 WATER PUMP ชุดปั๊มน้ำ

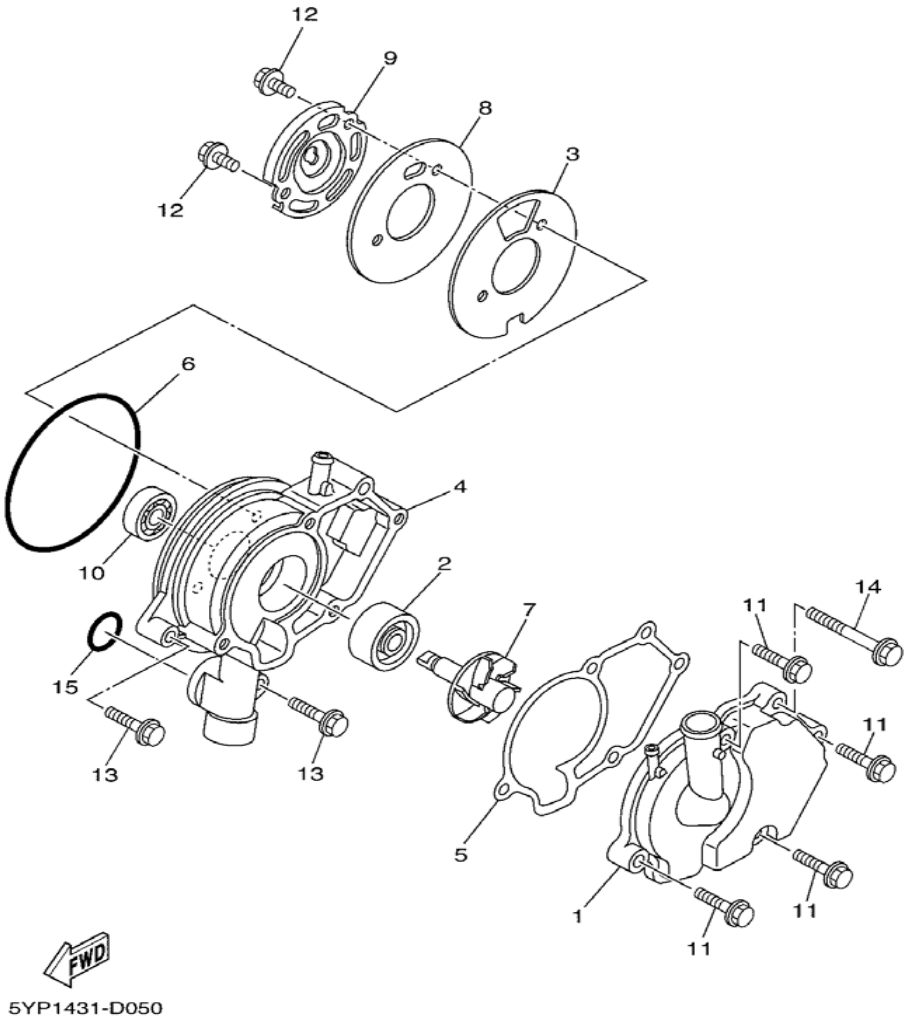

REF NO.	PART NO.	DESCRIPTION	2S44	2S45	5YP5	5YP6	REMARKS
1	5YP-E2422-00	ฝาครอบปั๊มน้ำ COVER, HOUSING	1	1	1	1	
2	93103-10800	ซีล OIL SEAL	1	1	1	1	
3	5YP-E2428-00	ปะเก็นปั๊มน้ำ GASKET, HOUSING COVER 2	1	1	1	1	
4	5YP-E1185-01	ฝาครอบตั้งโซ่ราวลิ้น COVER, CYLINDER HEAD SIDE 1	1	1	1	1	
5	5YP-E1196-00	ประเก็นเสื้อสูบ GASKET, CYLINDER HEAD SIDE	1	1	1	1	
6	93210-84800	โอริง O-RING	1	1	1	1	
7	5YP-E2450-00	ชุดเพลาใบพัดปั๊มน้ำ IMPELLER SHAFT ASSY	1	1	1	1	
8	5YP-E1951-00	แผ่นรอง PLATE	1	1	1	1	
9	5YP-E1952-01	แผ่นรอง PLATE	1	1	1	1	
10	93306-000Y2	ลูกปืน BEARING	1	1	1	1	
11	95027-06025	โบ๊ลท์หน้าแปลน BOLT, FLANGE	4	4	4	4	
12	95027-06012	โบ๊ลท์หน้าแปลน BOLT, FLANGE	2	2	2	2	
13	95027-06025	โบ๊ลท์หน้าแปลน BOLT, FLANGE	2	2	2	2	
14	95027-06050	โบ๊ลท์หน้าแปลน BOLT, FLANGE	1	1	1	1	
15	93210-19809	โอริง O-RING	1	1	1	1	

FIG.6 RADIATOR & HOSE ชุดหม้อน้ำ & ท่อน้ำ

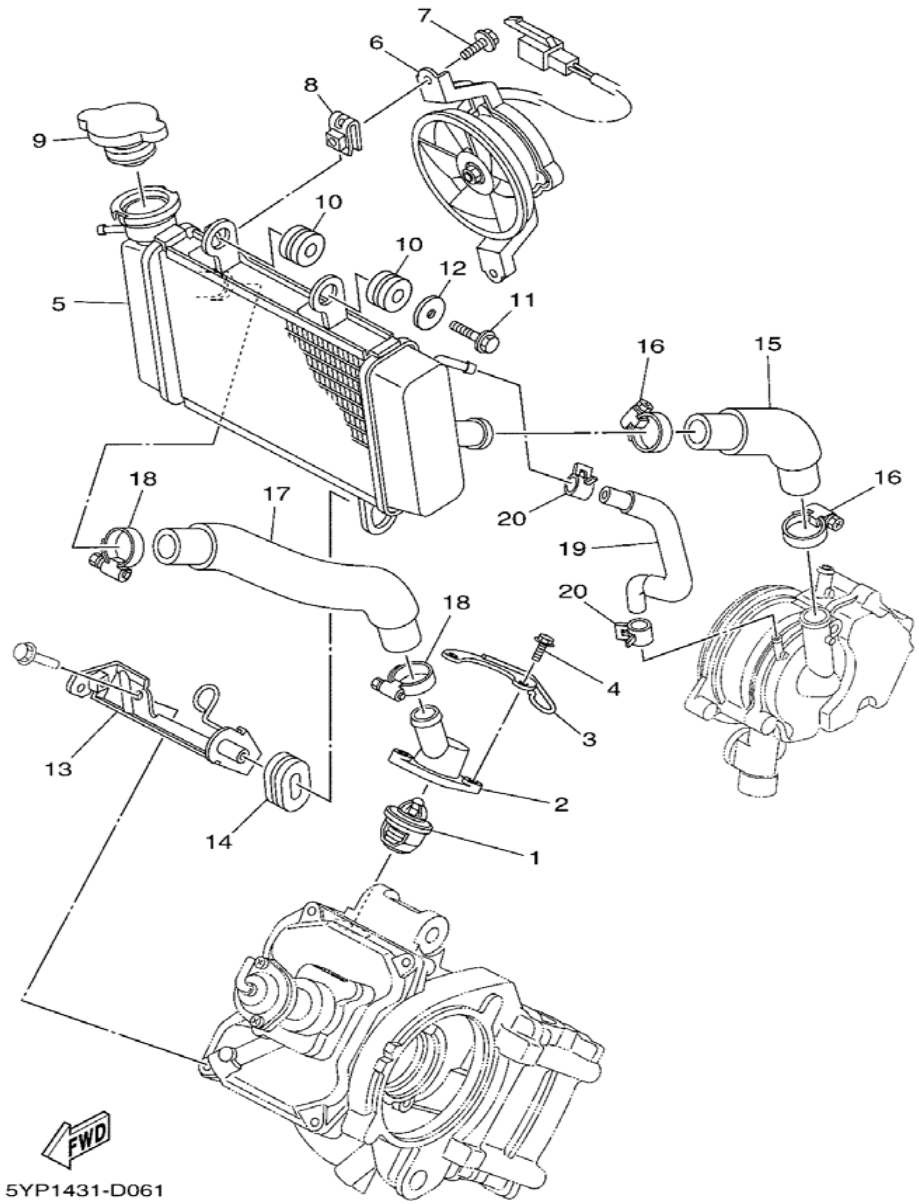

REF NO.	PART NO.	DESCRIPTION	2S44	2S45	5YP5	5YP6	REMARKS
1	5YP-12411-00	ตัวควบคุมอุณหภูมิน้ำหล่อเย็น THERMOSTAT	1	1	1	1	
2	5YP-E2413-00	ฝาครอบ THERMOSTAT COVER, THERMOSTAT	1	1	1	1	
3	5YP-E2491-00	สายรัด CLAMP 1	1	1	1	1	
4	90105-06848	โบ๊ลท์หน้าแปลน BOLT, FLANGE	2	2	2	2	
5	5YP-E2461-00	ชุดหม้อน้ำ RADIATOR ASSY	1	1	1	1	
6	5YP-E2405-00	ชุดพัดลมระบายความร้อนหม้อน้ำ BLOWER ASSY	1	1	1	1	
7	5YP-E2675-00	โบ๊ลท์ BOLT, BLOWER HOLDING	2	2	2	2	
8	5YP-E2671-00	น๊อต NUT 1	2	2	2	2	
9	5YP-E2462-00	ฝาหม้อน้ำ CAP, RADIATOR	1	1	1	1	
10	90480-15363	ยางรอง GROMMET	2	2	2	2	
11	95827-06016	โบ๊ลท์หน้าแปลน BOLT, FLANGE	1	1	1	1	
12	90201-06817	แหวนรอง WASHER, PLATE	1	1	1	1	
13	5YP-E2443-00	ขายึดหม้อน้ำ STAY	1	1	1	1	
14	90480-01803	ยางรอง GROMMET	1	1	1	1	
15	5YP-E2481-00	ท่อยางหม้อน้ำ 1 PIPE 1	1	1	1	1	
16	90450-28801	ชุดเหล็กรัดสาย HOSE CLAMP ASSY	2	2	2	2	
17	5YP-E2482-00	ท่อยางหม้อน้ำ 2 PIPE 2	1	1	1	1	
18	90450-28801	ชุดเหล็กรัดสาย HOSE CLAMP ASSY	2	2	2	2	
19	5YP-E2576-00	ท่อผ้าใบ HOSE 1	1	1	1	1	
20	90467-10804	คลิ๊บ(9A467-20050) CLIP	2	2	2	2	

FIG.7 OIL PUMP ชุดปั๊มน้ำมันหล่อลื่น

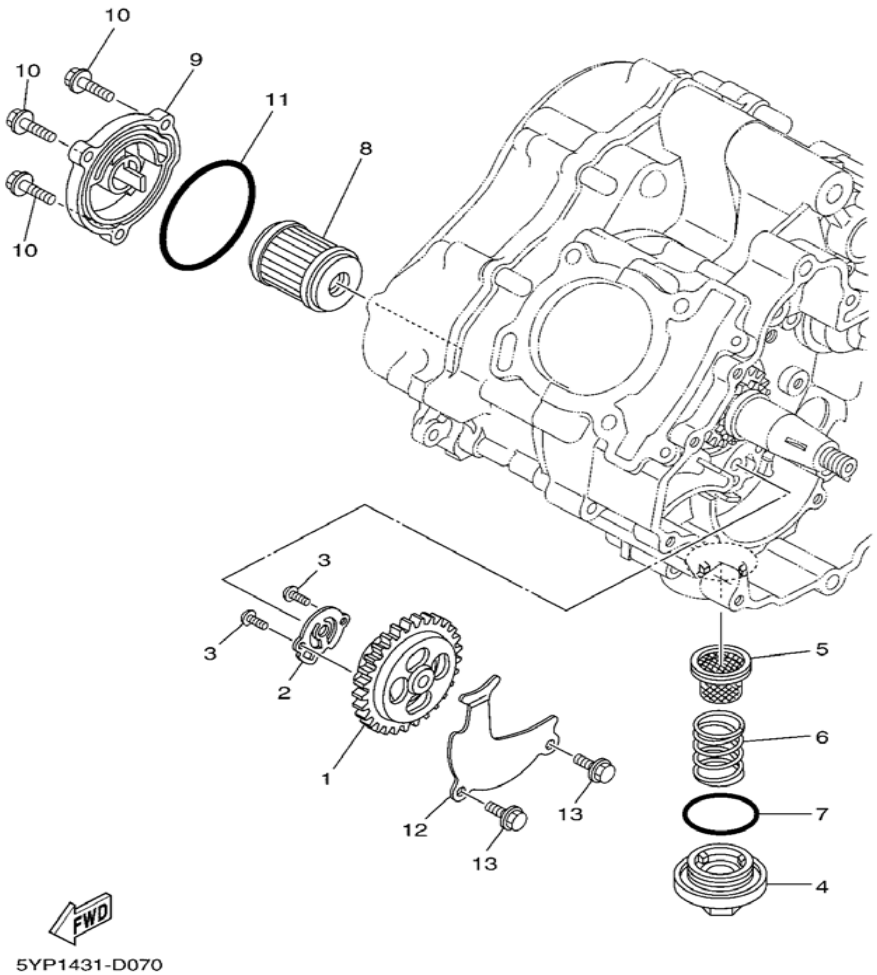

REF NO.	PART NO.	DESCRIPTION	2S44	2S45	5YP5	5YP6	REMARKS
1	5YP-E3300-00	ชุดปั๊มน้ำมัน OIL PUMP ASSY	1	1	1	1	
2	5YP-E3329-00	ปะเก็นฝาครอบปั๊ม GASKET, PUMP COVER	1	1	1	1	
3	92017-05025	โบ๊ลท์หัวหกเหลี่ยม BOLT, BUTTON HEAD	2	2	2	2	
4	5YP-E5351-00	ปลั๊กถ่ายน้ำมัน PLUG, DRAIN	1	1	1	1	
5	5YP-E3411-00	ตระแกรงกรองน้ำมันเครื่อง STRAINER, OIL	1	1	1	1	
6	90501-18576	สปริง SPRING, COMPRESSION	1	1	1	1	
7	93210-34801	โอริง O-RING	1	1	1	1	
8	5YP-E3440-00	ชุดไส้กรองน้ำมันเครื่อง ELEMENT ASSY, OIL CLEANER	1	1	1	1	
9	5YP-E3447-00	ฝาครอบไส้กรอง COVER, OIL ELEMENT	1	1	1	1	
10	9502L-06020	โบ๊ลท์หน้าแปลน BOLT, FLANGE	3	3	3	3	
11	93210-59800	โอริง O-RING	1	1	1	1	
12	5YP-E3327-00	ฝาครอบเกียร์ปั๊ม COVER, PUMP GEAR	1	1	1	1	
13	9502L-06012	โบ๊ลท์หน้าแปลน BOLT, FLANGE	2	2	2	2	

FIG.8 INTAKE ชุดกรองอากาศ

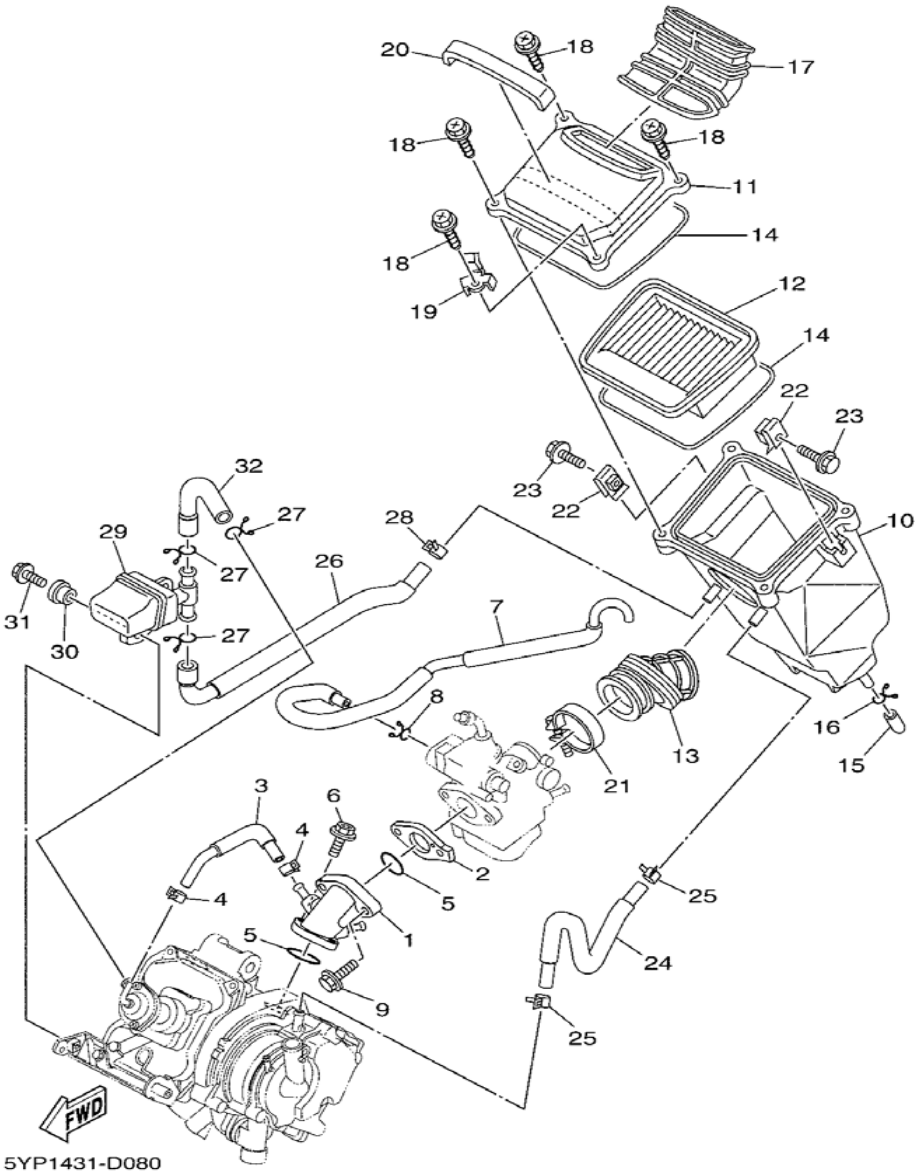

REF NO.	PART NO.	DESCRIPTION	2S44	2S45	5YP5	5YP6	REMARKS
1	5YP-E3586-00	ข้อต่อคาร์บูเรเตอร์ JOINT, CARBURETOR 1	1	1	1	1	
2	5YP-E3595-00	ข้อต่อหน้าแปลน JOINT	1	1	1	1	
3	5YP-E3542-00	ท่อสุญญากาศ HOSE, VACUUM SENSING 1	1	1	1	1	
4	90467-08801	คลิ๊บ(9A467-20050) CLIP	2	2	2	2	
5	93210-32801	โอริง O-RING	2	2	2	2	
6	90105-06061	โบ๊ลท์หน้าแปลน BOLT, FLANGE	2	2	2	2	
7	5YP-E4197-00	ท่ออากาศ PIPE	1	1	1	1	
8	90467-10803	คลิ๊บ(9A467-20050) CLIP	1	1	1	1	
9	9502N-06020	โบ๊ลท์หน้าแปลน BOLT, FLANGE	2	2	2	2	
10	5YP-E4411-01	เสื้อหม้อกรอง CASE, AIR CLEANER 1	1	1	1	1	
11	5YP-E4412-00	ฝาปิดหม้อกรอง CAP, CLEANER CASE 1	1	1	1	1	
12	5YP-E4450-00	ไส้กรองอากาศ ELEMENT ASSY, AIR CLEANER	1	1	1	1	
13	5YP-E4453-00	ยางหม้อกรอง JOINT, AIR CLEANER 1	1	1	1	1	
14	5YP-E4452-00	ซีล SEAL	2	2	2	2	
15	5VV-E443E-00	ท่อระบาย PIPE, DRAIN	1	1	1	1	
16	90467-12800	คลิ๊บ CLIP	1	1	1	1	
17	5YP-E4437-00	ยางหม้อกรอง DUCT	1	1	1	1	
18	90163-05803	สกรูเกลียวปล่อย SCREW, TAPPING	4	4	4	4	
19	90465-08805	เหล็กรัด CLAMP	1	1	1	1	
20	5YP-E4425-00	ยางรอง DAMPER 1	1	1	1	1	

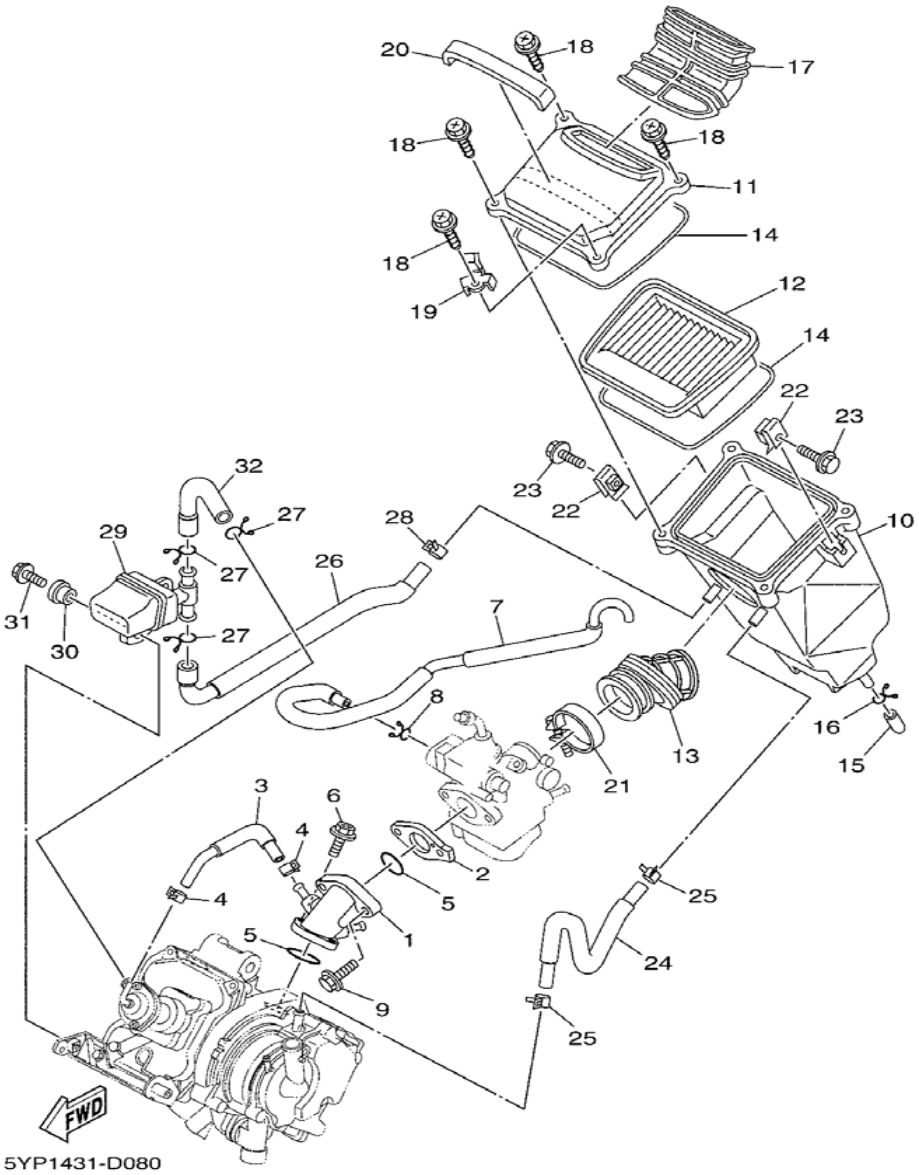

REF NO.	PART NO.	DESCRIPTION	2S44	2S45	5YP5	5YP6	REMARKS
21	90460-46206	เหล็กรัดสาย CLAMP, HOSE	1	1	1	1	
22	90183-06023	น๊อต NUT, SPRING	2	2	2	2	
23	90119-06051	โบ๊ลท์พร้อมแหวน BOLT, WITH WASHER	2	2	2	2	
24	5YP-E1166-00	ท่อระบาย PIPE, BREATHER 1	1	1	1	1	
25	90467-13064	คลิ๊บล็อค CLIP	2	2	2	2	
26	5YP-E4882-00	ท่อยาง HOSE, BEND 2	1	1	1	1	
27	90467-15012	คลิ๊บ(9A467-20050) CLIP	3	3	3	3	
28	90467-13805	คลิ๊บ(9A467-20050) CLIP	1	1	1	1	
29	5YP-E4877-00	กล่องลดเสียง RESONATOR	1	1	1	1	
30	90387-06875	บู๊ช COLLAR	1	1	1	1	
31	9702N-06016	โบ๊ลท์ BOLT	1	1	1	1	
32	5YP-E4881-00	ท่อ HOSE, BEND 1	1	1	1	1	

FIG.9 CARBURETOR ชุดคาร์บูเรเตอร์

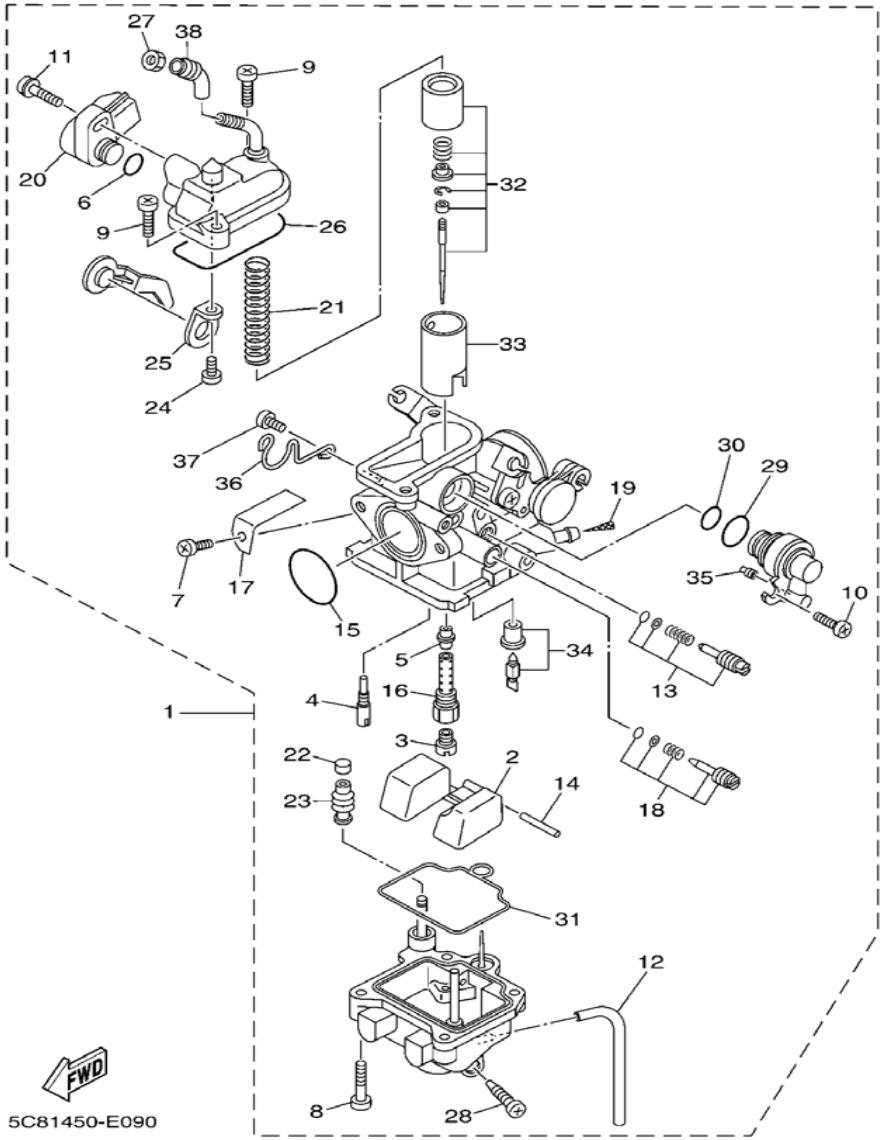

REF NO.	PART NO.	DESCRIPTION	2S44	2S45	5YP5	5YP6	REMARKS
1	5YP-E4101-01	ชุดคาร์บูเรเตอร์ 1 CARBURETOR ASSY 1	1	1	1	1	
2	5YP-14185-00	ลูกลอย .FLOAT	1	1	1	1	
3	3G2-14231-21	นมหนูหลัก .JET, MAIN (#105)	1	1	1	1	
4	3H1-14142-20	นมหนูอากาศ .JET, PILOT (# 20)	1	1	1	1	
5	5VL-14141-29	เสื้อนมหนู .NOZZLE, MAIN	1	1	1	1	
6	5YP-14561-00	โอริง .O-RING	1	1	1	1	
7	98507-04008	สกรูหัวแฉก .SCREW, PAN HEAD	1	1	1	1	
8	98507-04014	สกรูหัวแฉก .SCREW, PAN HEAD	4	4	4	4	
9	98507-04018	สกรูหัวแฉก .SCREW, PAN HEAD	2	2	2	2	
10	4XV-24453-00	สกรู .SCREW	1	1	1	1	
11	5YP-14429-00	สกรู .SCREW	1	1	1	1	
12	5YP-14349-00	ท่อระบาย .PIPE	1	1	1	1	
13	5YP-14103-00	ชุดสกรูตั้งเร่ง .THROTTLE SCREW SET	1	1	1	1	
14	127-14186-00	สลักลูกลอย .PIN, FLOAT	1	1	1	1	
15	5YP-14147-00	โอริง .O-RING	1	1	1	1	
16	5YP-14145-00	ท่อ .SETTER, NEEDLE JET	1	1	1	1	
17	5YP-14146-00	แผ่นรอง .PLATE	1	1	1	1	
18	5YP-14105-00	ชุดสกรูตั้งเร่ง .PILOT SCREW SET	1	1	1	1	
19	5LW-14994-00	กรองเบนซิน .NET, FILTER	1	1	1	1	
20	5YP-H5885-00	ชุดอุปกรณ์ควบคุมการจ่ายน้ำมัน .THROTTLE SENSOR ASSY	1	1	1	1	

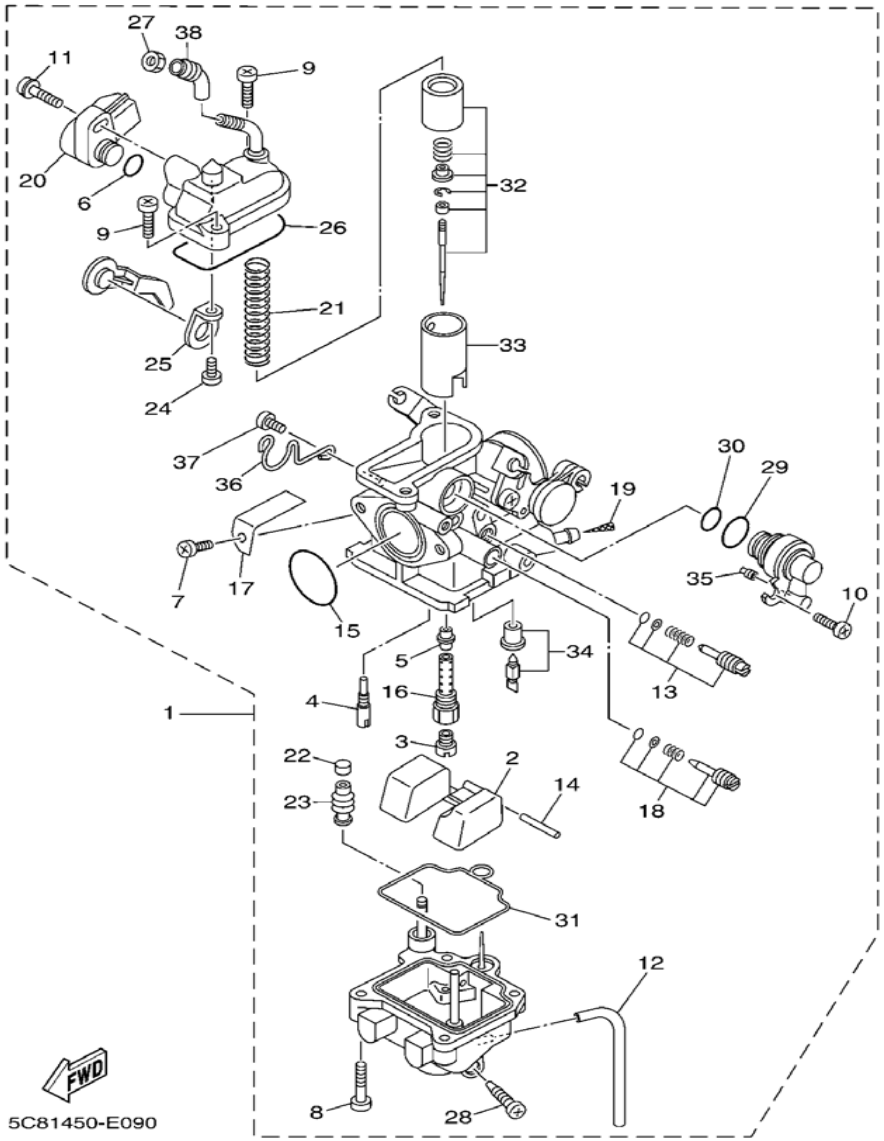

REF NO.	PART NO.	DESCRIPTION	2S 44	2S 45	5YP 55	5YP 56	REMARKS
21	5YP-14131-00	สปริงลิ้นควบคุมการจ่ายน้ำมัน .SPRING, THROTTLE VALVE	1	1	1	1	
22	22F-14174-00	ฝาปิดบู๊ชโช๊ค .CAP, PLUNGER	1	1	1	1	
23	5YP-14169-10	ฝาล็อค .CAP	1	1	1	1	
24	5YP-14216-00	สกรู .SCREW	1	1	1	1	
25	5YP-14243-00	แผ่นรอง .PLATE	1	1	1	1	
26	5YP-14959-00	ประเก็น .GASKET	1	1	1	1	
27	522-14161-00	น๊อตปรับแต่งสาย .NUT, CABLE ADJUSTING	1	1	1	1	
28	5LW-14191-00	ปลั๊กถ่ายน้ำมัน .PLUG, DRAIN	1	1	1	1	
29	5YP-14562-00	โอริง .O-RING	1	1	1	1	
30	5YP-14563-00	โอริง .O-RING	1	1	1	1	
31	5YP-14564-00	โอริง .O-RING	1	1	1	1	
32	5YP-1490J-00	เข็มเร่งชุด .NEEDLE SET	1	1	1	1	
33	5YP-14112-20	ลิ้นลูกเร่ง 1 .VALVE, THROTTLE 1	1	1	1	1	
34	5YY-14150-00	ชุดเข็มลูกลอย .NEEDLE ASSY	1	1	1	1	
35	5YP-14515-00	นมหนู .JET	1	1	1	1	
36	5YP-14919-00	คลิ๊บ .CLIP	1	1	1	1	
37	98507-04006	สกรูหัวแฉก .SCREW, PAN HEAD	1	1	1	1	
38	5YP-14118-00	ท่อหัวเกลียว .CAP	1	1	1	1	

FIG.10 EXHAUST ชุดท่อไอเสีย

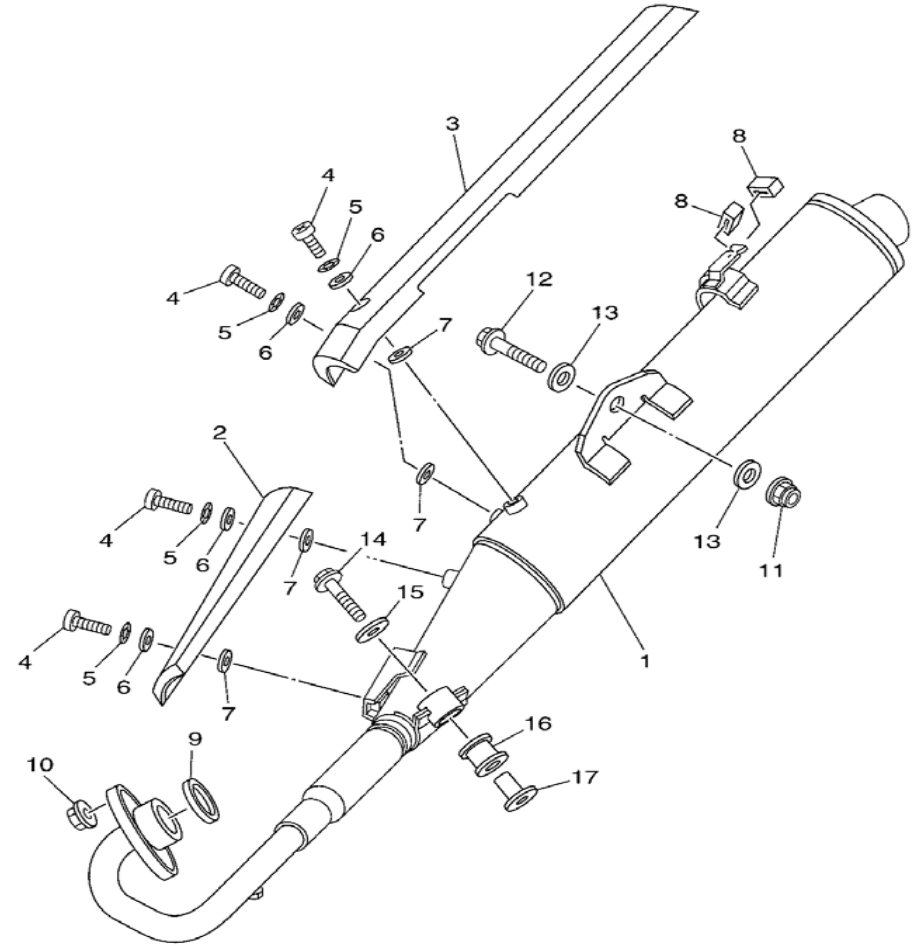

REF NO.	PART NO.	DESCRIPTION	2S44	2S45	5YP5	5YP6	REMARKS
1	5YP-E4703-00	ท่อไอเสีย MUFFLER COMP. 1	1	1	1	1	
2	5YP-E4728-00	แผงกันความร้อนท่อ สีดำ PROTECTOR, MUFFLER 2	1	1	1	1	
3	5YP-E4758-00	แผงกันความร้อนท่อ สเตนเลส PROTECTOR, SILENCER	1	1	1	1	
4	98980-06010	สกรู SCREW, BIND	4	4	4	4	
5	90206-06090	แหวนรอง(9A206-19027) WASHER, WAVE	4	4	4	4	
6	90202-05187	แหวนรอง WASHER, PLATE	4	4	4	4	
7	90202-05188	แหวนรอง(9A202-26166) WASHER, PLATE	4	4	4	4	
8	5YP-E4737-00	ยางรองท่อไอเสีย DAMPER, MUFFLER	2	2	2	2	
9	5YP-E4613-00	ปะเก็นท่อ GASKET, EXHAUST PIPE	1	1	1	1	
10	95707-08500	น๊อตหน้าแปลน NUT, FLANGE	2	2	2	2	
11	95707-10500	น๊อตหน้าแปลน NUT, FLANGE	1	1	1	1	
12	95827-10045	โบ๊ลท์หน้าแปลน BOLT, FLANGE	1	1	1	1	
13	90201-10141	แหวนรอง WASHER, PLATE	2	2	2	2	
14	95807-08035	โบ๊ลท์หน้าแปลน BOLT, FLANGE	1	1	1	1	
15	90201-08612	แหวนรอง WASHER, PLATE	1	1	1	1	
16	5TN-E4747-00	ยางรองท่อไอเสีย DAMPER, MUFFLER	1	1	1	1	
17	90387-08812	บู๊ช COLLAR	1	1	1	1	

FIG.11 CRANKCASE ชุดห้องเครื่อง

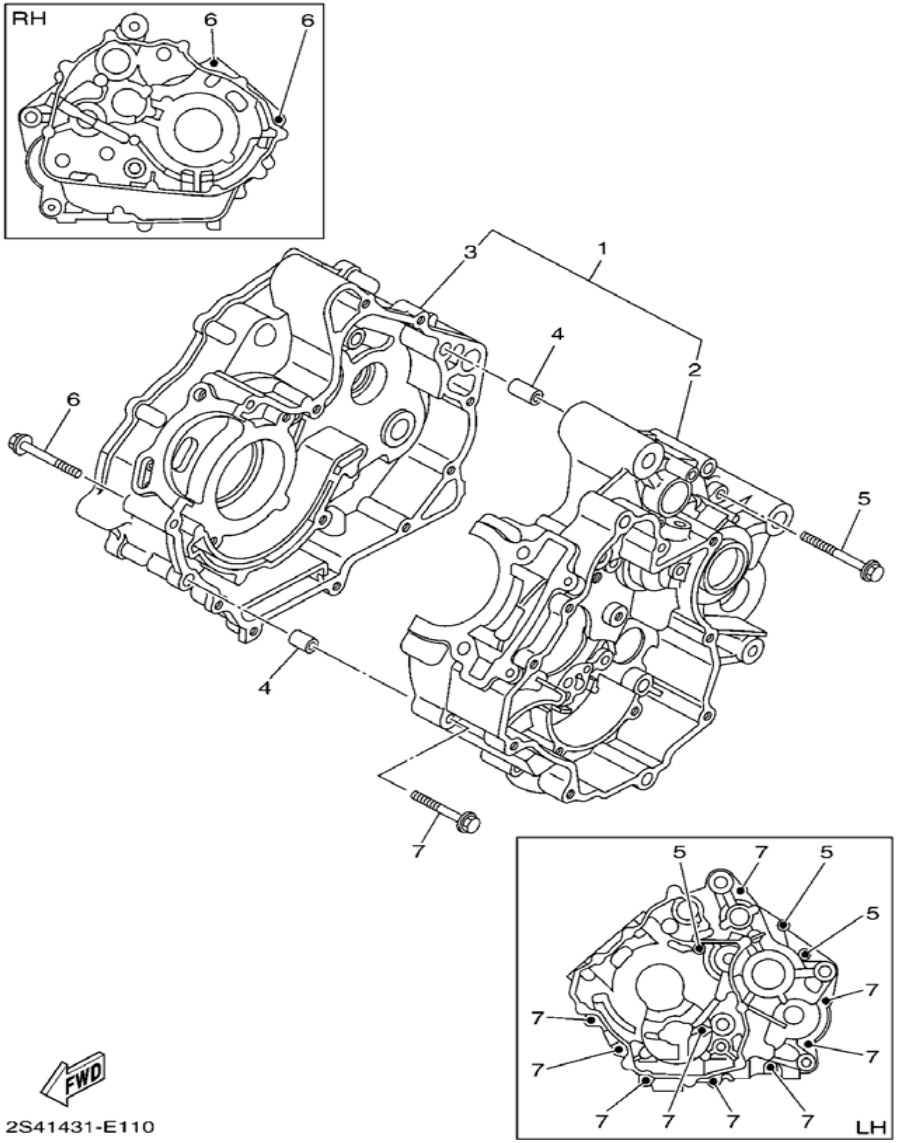

REF NO.	PART NO.	DESCRIPTION	2S4 44	2S4 45	5YP 55	5YP 56	REMARKS
1	2S4-E5150-00	ชุดแคร้ง CRANKCASE ASSY	1	1			
	5YP-E5150-00	ชุดแคร้ง CRANKCASE ASSY			1		
	5YP-E5150-10	ชุดแคร้ง CRANKCASE ASSY				1	
2	2S4-E5111-00	แคร้งกลางซ้าย .CRANKCASE 1	1	1			
	5YP-E5111-00	แคร้งกลางซ้าย .CRANKCASE 1			1		
	5YP-E5111-10	แคร้งกลางซ้าย .CRANKCASE 1				1	
3	5YP-E5121-00	แคร้งกลางขวา .CRANKCASE 2	1	1	1	1	
4	99530-10114	ปิ้น, สลัก PIN, DOWEL	2	2	2	2	
5	9502L-06060	โบ๊ลท์หน้าแปลน BOLT, FLANGE	3	3	3	3	
6	9502L-06050	โบ๊ลท์หน้าแปลน BOLT, FLANGE	2	2	2	2	
7	9502L-06045	โบ๊ลท์หน้าแปลน BOLT, FLANGE	9	9	9	9	

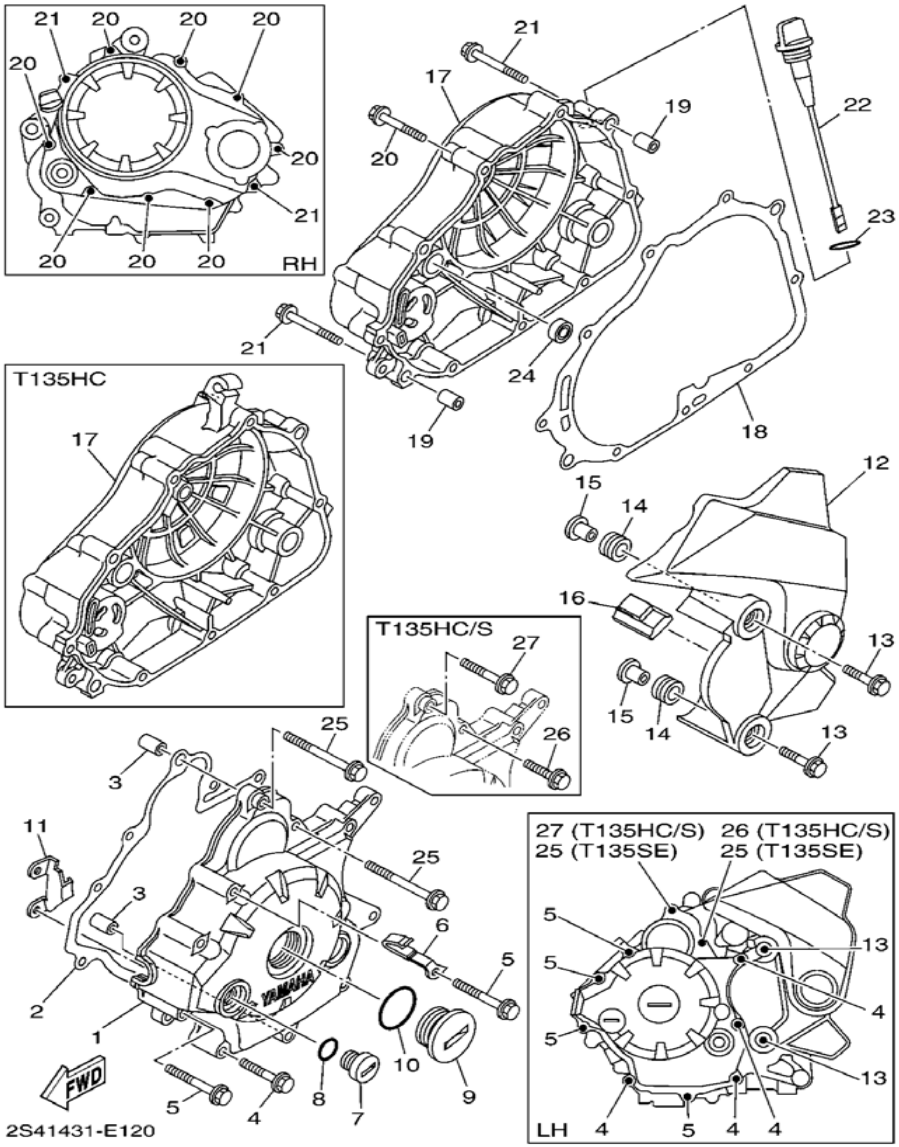

REF NO.	PART NO.	DESCRIPTION	2S44	2S45	5YP5	5YP6	REMARKS
1	2S4-E5411-00	ฝาครอบแคร้งด้านซ้าย สีเทา COVER, CRANKCASE 1	1	1			
	5YP-E5411-00	ฝาครอบแคร้งด้านซ้าย(L) COVER, CRANKCASE 1			1	1	
2	5YP-E5451-00	ปะเก็นฝาครอบจานไฟ GASKET, CRANKCASE COVER 1	1	1	1	1	
3	99530-10114	ปิ้น, สลัก PIN, DOWEL	2	2	2	2	
4	9502L-06040	โบ๊ลท์หน้าแปลน BOLT, FLANGE	4	4	4	4	
5	9502L-06050	โบ๊ลท์หน้าแปลน BOLT, FLANGE	4	4	4	4	
6	90462-08805	เหล็กรัด CLAMP	1	1	1	1	
7	90340-14805	ปลั๊ก PLUG, STRAIGHT SCREW	1	1	1	1	
8	93210-14899	โอริง O-RING	1	1	1	1	
9	90340-32810	ปลั๊ก(9A340-14079) PLUG, STRAIGHT SCREW	1	1	1	1	
10	93210-32803	โอริง O-RING	1	1	1	1	
11	5YP-E5113-00	แผ่นยึด PLATE	1	1	1	1	
12	5YP-E5418-00	ฝาครอบโซ่ COVER, CHAIN CASE	1	1	1	1	
13	95807-06025	โบ๊ลท์หน้าแปลน BOLT, FLANGE	2	2	2	2	
14	90480-13568	ยางรอง GROMMET	2	2	2	2	
15	90387-06063	บู๊ช COLLAR	2	2	2	2	
16	5YP-E5377-00	ลูกยาง GUIDE, INLET	1	1	1	1	
17	2S4-E5421-00	ฝาครอบแคร้งด้านขวา สีเทา COVER, CRANKCASE 2	1	1			
	5YP-E5421-00	ฝาครอบแคร้งด้านขวา COVER, CRANKCASE 2			1	1	
18	5YP-E5461-00	ปะเก็นฝาครอบแคร้งคลัทช์ GASKET, CRANKCASE COVER 2	1	1	1	1	

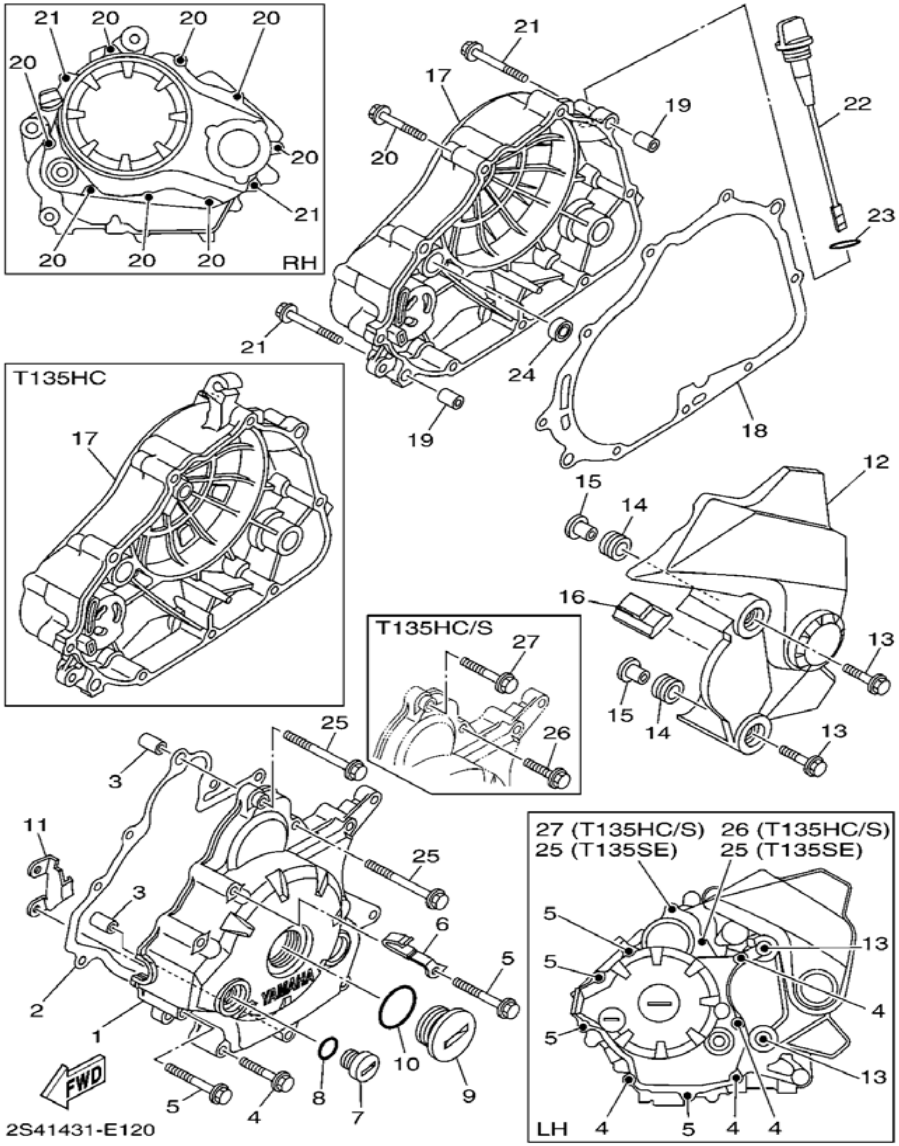

REF NO.	PART NO.	DESCRIPTION	2S44	2S45	5YP5	5YP6	REMARKS
19	99530-10114	ปิ้น, สลัก PIN, DOWEL	2	2	2	2	
20	9502L-06040	โบ๊ลท์หน้าแปลน BOLT, FLANGE	8	8	8	8	
21	9502L-06050	โบ๊ลท์หน้าแปลน BOLT, FLANGE	2	2	2	2	
22	5YP-E5362-00	ปลั๊กวัดระดับน้ำมันเครื่อง PLUG, OIL LEVEL	1	1	1	1	
23	93210-198F0	โอริง O-RING	1	1	1	1	
24	93101-10841	ซีล OIL SEAL	1	1	1	1	
25	9502L-06060	โบ๊ลท์หน้าแปลน BOLT, FLANGE			2		
26	9502L-06030	โบ๊ลท์หน้าแปลน BOLT, FLANGE	1	1		1	
27	9502L-06040	โบ๊ลท์หน้าแปลน BOLT, FLANGE	1	1		1	

FIG.13 STARTER ชุดคันสตาร์ท

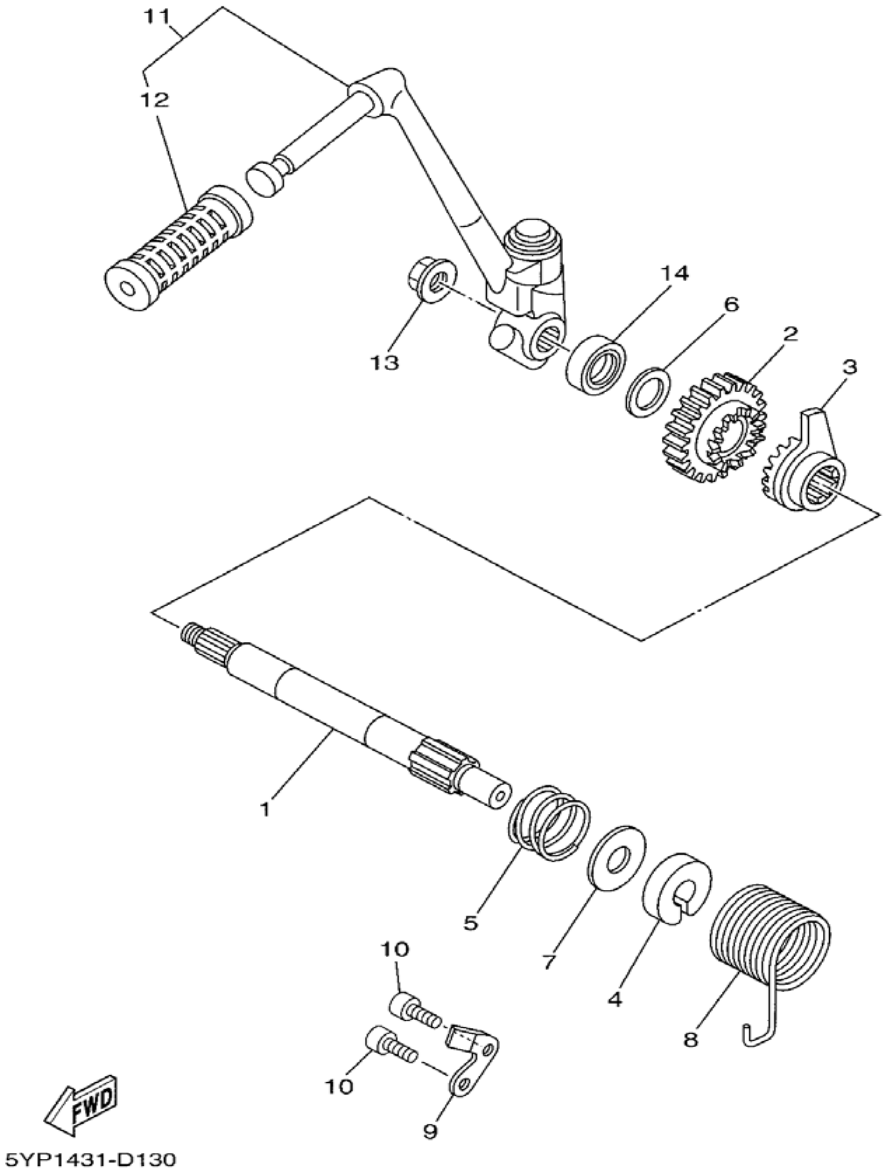

REF NO.	PART NO.	DESCRIPTION	2S44	2S45	5YP5	5YP6	REMARKS
1	5YP-E5661-00	แกนสตาร์ท AXLE, KICK	1	1	1	1	
2	5YP-E5641-00	เฟืองสตาร์ท GEAR, KICK	1	1	1	1	
3	5YP-E5671-00	ฝาครอบเฟือง WHEEL, RATCHET	1	1	1	1	
4	5YP-E5664-00	บู๊ชรองสปริง GUIDE, SPRING	1	1	1	1	
5	5YP-E5767-00	สปริง SPRING	1	1	1	1	
6	90201-16803	แหวนรอง WASHER, PLATE	1	1	1	1	
7	5YP-E5696-00	แหวนรอง 2 WASHER 2	1	1	1	1	
8	5YP-E5555-00	สปริง SPRING, RETURN	1	1	1	1	
9	5YP-E5674-00	รางบังคับ, ล้อเฟืองสปริง GUIDE, RATCHET WHEEL	1	1	1	1	
10	91317-06016	โบ๊ลท์ BOLT	2	2	2	2	
11	5YP-E5620-00	ชุดคันสตาร์ท* KICK CRANK ASSY	1	1	1	1	
12	2A1-E5618-10	ยางคันสตาร์ท .COVER, KICK LEVER	1	1	1	1	
13	90179-10017	น๊อต NUT	1	1	1	1	
14	93102-16800	ซีล OIL SEAL	1	1	1	1	

FIG.14 STARTER CLUTCH ชุดคลัทช์สตาร์ท

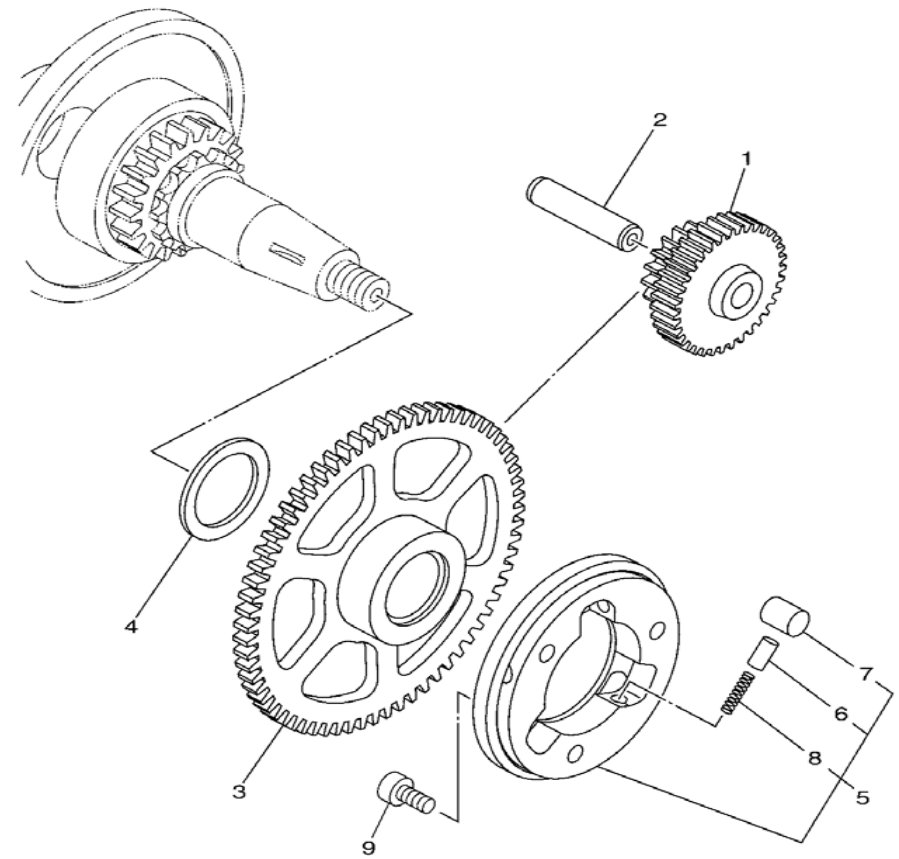

REF NO.	PART NO.	DESCRIPTION	2S44	2S45	5YP5	5YP6	REMARKS
1	5YP-E5514-00	เกียร์. 2 GEAR 2			1		
2	5YP-E5521-00	เพลาเฟืองสตาร์ท SHAFT 1			1		
3	5YP-E5524-00	มูเลย์สตาร์ทเตอร์ WHEEL, STARTER			1		
4	90201-25021	แหวนรอง WASHER, PLATE			1		
5	5YP-E5580-00	ชุดคลัทช์สตาร์ทเตอร์ STARTER CLUTCH OUTER ASSY			1		
6	5HV-E5583-00	ตัวครอบสปริง .CAP, STARTER CLUTCH SPRING			3		
7	5YP-E5614-00	ปิ้น, สลัก .PIN, DOWEL			3		
8	90501-030A0	สปริง .SPRING, COMPRESSION			3		
9	91317-06014	โบ๊ลท์ BOLT			3		

FIG.15 CLUTCH ชุดคลัทช์

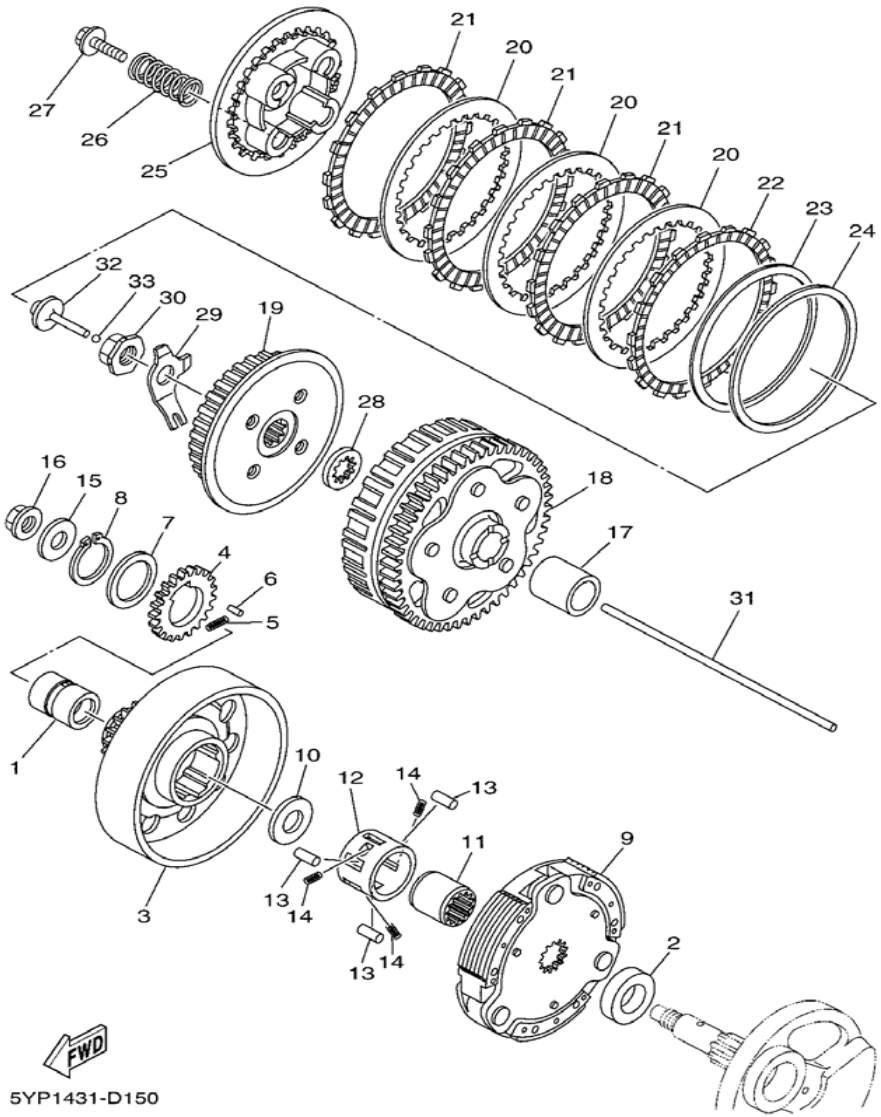

REF NO.	PART NO.	DESCRIPTION	2S44	2S45	5YP5	5YP6	REMARKS
1	5YP-E6116-00	บู๊ช 1 COLLAR 1			1	1	
2	5YP-E6182-00	บู๊ช 2 SPACER 2			1	1	
3	5YP-E6611-00	เสื้อคลัทช์ CLUTCH HOUSING COMP.			1	1	
4	5YP-E6131-00	เฟืองคลัทช์ 2 GEAR, PRIMARY DRIVE 2			1	1	
5	5YP-E6539-00	สปริง SPRING			1	1	
6	93602-08810	สลัก PIN, DOWEL			1	1	
7	5YP-E6144-00	แหวนรอง WASHER			1	1	
8	99009-28400	คลิ๊บ CIRCLIP			1	1	
9	5YP-E6620-00	ชุดคลัทช์ CLUTCH CARRIER ASSY			1	1	
10	90201-167P7	แหวนรอง WASHER, PLATE			1	1	
11	5YP-E6512-00	บู๊ชคลัทช์ BOSS, CLUTCH HOUSING			1	1	
12	5YP-E6586-00	ถ้วยลูกปืนคลัทช์ CAGE			1	1	
13	5YP-E6143-00	ลูกปืนเข็ม PIN, ROLLER			3	3	
14	90501-04801	สปริง SPRING, COMPRESSION			3	3	
15	90201-12019	แหวนรอง WASHER, PLATE			1	1	
16	90179-12659	น๊อต NUT			1	1	
17	5YP-E6181-00	บู๊ช 1 SPACER 1			1	1	
18	5YP-E6150-00	เสื้อคลัทช์ PRIMARY DRIVEN GEAR COMP.			1	1	
19	5YP-E6371-00	จานคลัทช์ตัวใน BOSS, CLUTCH			1	1	
20	5YP-E6324-00	แผ่นเหล็กคลัทช์ 1 PLATE, CLUTCH 1			3	3	

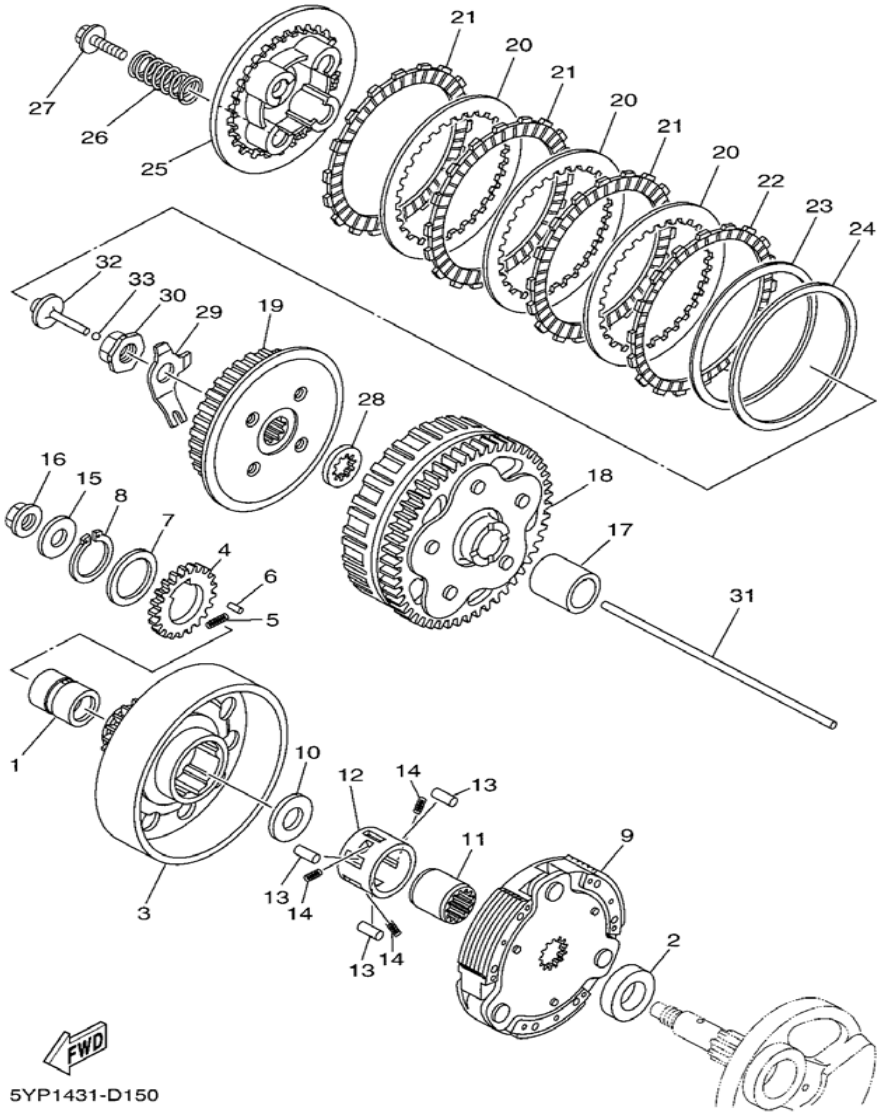

REF NO.	PART NO.	DESCRIPTION	2S44	2S45	5YP5	5YP6	REMARKS
21	5YP-E6321-00	แผ่นคลัทช์ PLATE, FRICTION			3	3	
22	5YP-E6331-00	แผ่นคลัทช์ 2 PLATE, FRICTION 2			1	1	
23	5YP-E6383-00	สปริงคลัทช์ SPRING, CLUTCH BOSS			1	1	
24	5YP-E6384-00	แผ่นรอง PLATE, SEAT			1	1	
25	5YP-E6351-00	จานคลัทช์ PLATE, PRESSURE 1			1	1	
26	5YP-E6333-00	สปริงคลัทช์ SPRING, CLUTCH 1			4	4	
27	5YP-E6777-00	โบ๊ลท์ BOLT			4	4	
28	5YP-E6628-00	แหวนรอง WASHER			1	1	
29	5YP-E6135-00	แหวนล็อค WASHER, LOCK			1	1	
30	90179-14001	น๊อต NUT			1	1	
31	5YP-E6357-00	แกนกระทุ้งคลัชช์ ROD, PUSH 2			1	1	
32	5YP-E6356-00	แกนกระทุ้งคลัทช์ 1 ROD, PUSH 1			1	1	
33	93503-16807	ลูกปืน BALL			1	1	

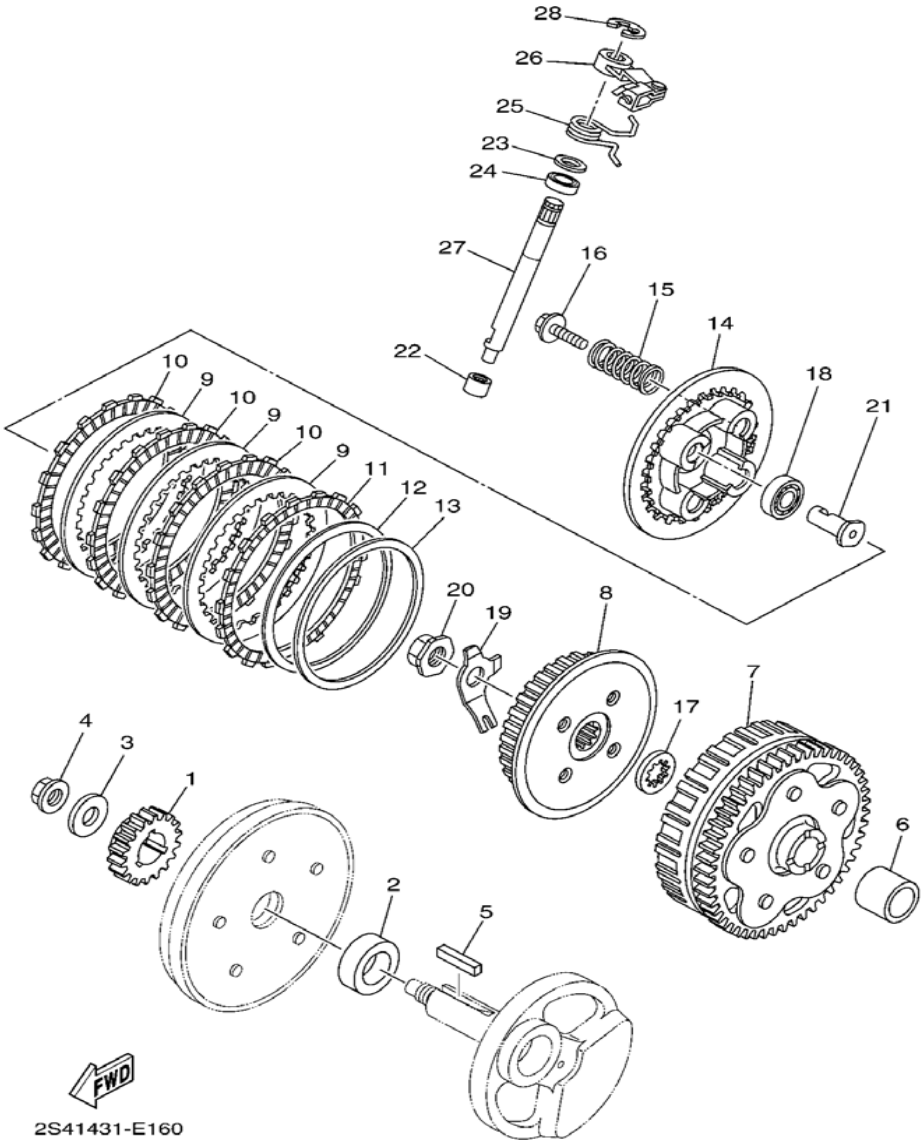

REF NO.	PART NO.	DESCRIPTION	2S44	2S45	5YP5	5YP6	REMARKS
1	2S4-E6111-00	เฟืองคลัทช์ GEAR, PRIMARY DRIVE	1	1			
2	5YP-E6182-00	บู๊ช 2 SPACER 2	1	1			
3	90201-12019	แหวนรอง WASHER, PLATE	1	1			
4	90179-12659	น๊อต NUT	1	1			
5	90282-05006	ลิ่ม KEY, STRAIGHT	1	1			
6	2S4-E6181-00	ปลอกรอง SPACER 1	1	1			
7	2S4-E6150-00	เสื้อคลัทช์ PRIMARY DRIVEN GEAR COMP.	1	1			
8	5YP-E6371-00	จานคลัทช์ตัวใน BOSS, CLUTCH	1	1			
9	5YP-E6324-00	แผ่นเหล็กคลัทช์ 1 PLATE, CLUTCH 1	3	3			
10	5YP-E6321-00	แผ่นคลัทช์ PLATE, FRICTION	3	3			
11	5YP-E6331-00	แผ่นคลัทช์ 2 PLATE, FRICTION 2	1	1			
12	5YP-E6383-00	สปริงคลัทช์ SPRING, CLUTCH BOSS	1	1			
13	5YP-E6384-00	แผ่นรอง PLATE, SEAT	1	1			
14	2S4-E6351-00	จานคลัทช์ PLATE, PRESSURE 1	1	1			
15	5YP-E6333-00	สปริงคลัทช์ SPRING, CLUTCH 1	4	4			
16	5YP-E6777-00	โบ๊ลท์ BOLT	4	4			
17	5YP-E6628-00	แหวนรอง WASHER	1	1			

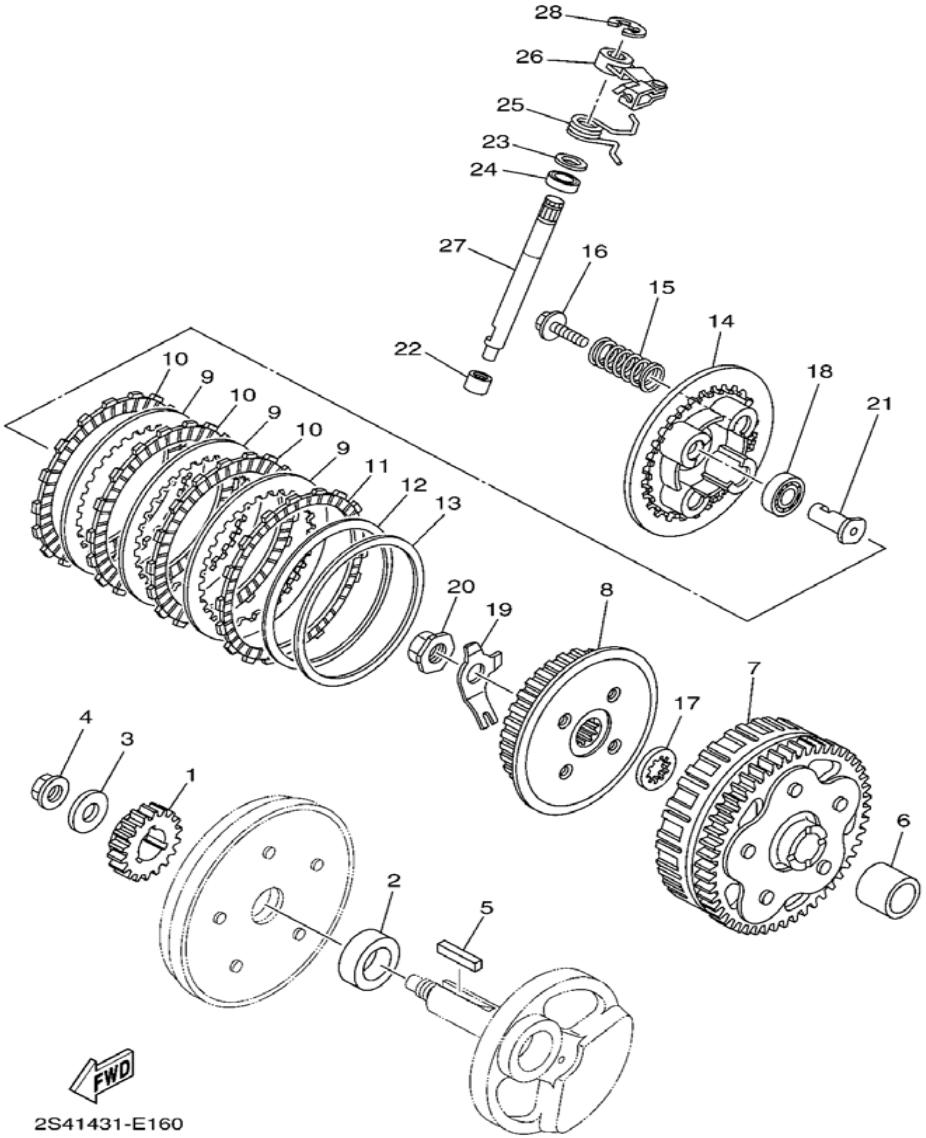

REF NO.	PART NO.	DESCRIPTION	2S44	2S45	5YP5	5YP6	REMARKS
18	93306-901Y7	ลูกปืน BEARING	1	1			
19	5YP-E6135-00	แหวนล็อค WASHER, LOCK	1	1			
20	90179-14001	น๊อต NUT	1	1			
21	2S4-E6356-00	แกนกระทุ้งคลัทช์ ROD, PUSH 1	1	1			
22	93315-108Y5	ลูกปืน BEARING	1	1			
23	90201-12876	แหวนรอง WASHER, PLATE	1	1			
24	93102-12807	ซีล OIL SEAL	1	1			
25	90508-14800	สปริง SPRING, TORSION	1	1			
26	2S4-E6340-00	ลูกเบี้ยวคลัทช์ PUSH LEVER ASSY	1	1			
27	2S4-E6382-00	แกนลูกเบี้ยวคลัทช์ AXLE, PUSH LEVER	1	1			
28	99001-09600	คลิ๊บ CIRCLIP	1	1			

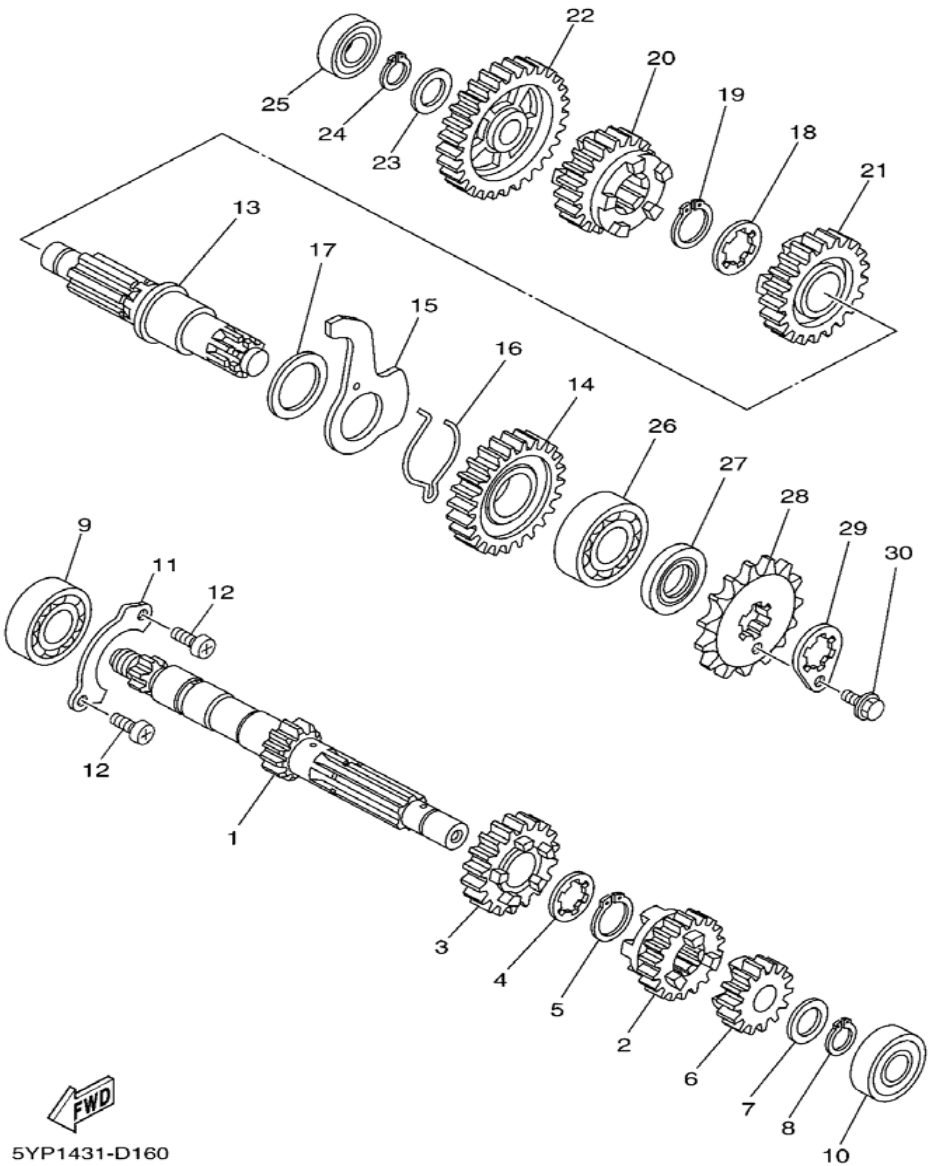

REF NO.	PART NO.	DESCRIPTION	2S4 44	2S4 45	5YP 55	5YP 56	REMARKS
1	2S4-E7411-00	แกนราวเกียร์ AXLE, MAIN (12T)	1	1			
	5YP-E7411-00	แกนราวเกียร์ AXLE, MAIN (12T)			1	1	
2	5YP-E7131-00	เฟืองขับเกียร์ 3 (17 ฟัน) GEAR, 3RD PINION (17T)	1	1	1	1	
3	5YP-E7141-00	เฟืองขับเกียร์ 4 (22 ฟัน) GEAR, 4TH PINION (22T)	1	1	1	1	
4	90209-17285	แหวนรอง WASHER	1	1	1	1	
5	93410-20809	คลิ๊บ CIRCLIP	1	1	1	1	
6	5YP-E7121-00	เฟืองขับเกียร์ 2 (16 ฟัน) GEAR, 2ND PINION (16T)	1	1	1	1	
7	90201-15700	แหวนรอง WASHER, PLATE	1	1	1	1	
8	99009-15400	คลิ๊บ CIRCLIP	1	1	1	1	
9	93306-004XF	ลูกปืน BEARING	1	1	1	1	
10	93306-202XX	ลูกปืน BEARING	1	1	1	1	
11	5YP-E7471-00	แผ่นล็อค PLATE, COVER	1	1	1	1	
12	98517-06012	สกรู SCREW, PAN HEAD	2	2	2	2	
13	5YP-E7421-00	แกนราวสเตอร์ AXLE, DRIVE	1	1	1	1	
14	5YP-E7221-00	เฟืองตามเกียร์ 2 (30 ฟัน) GEAR, 2ND WHEEL (30T)	1	1	1	1	
15	5YP-E8561-00	แหวนรอง PLATE, SIDE 1	1	1	1	1	
16	5TN-E8545-00	สปริง SPRING	1	1	1	1	
17	90201-26802	แหวนรอง WASHER, PLATE	1	1	1	1	
18	90209-18208	แหวนรอง WASHER	1	1	1	1	
19	93410-22820	คลิ๊บล็อค CIRCLIP	1	1	1	1	

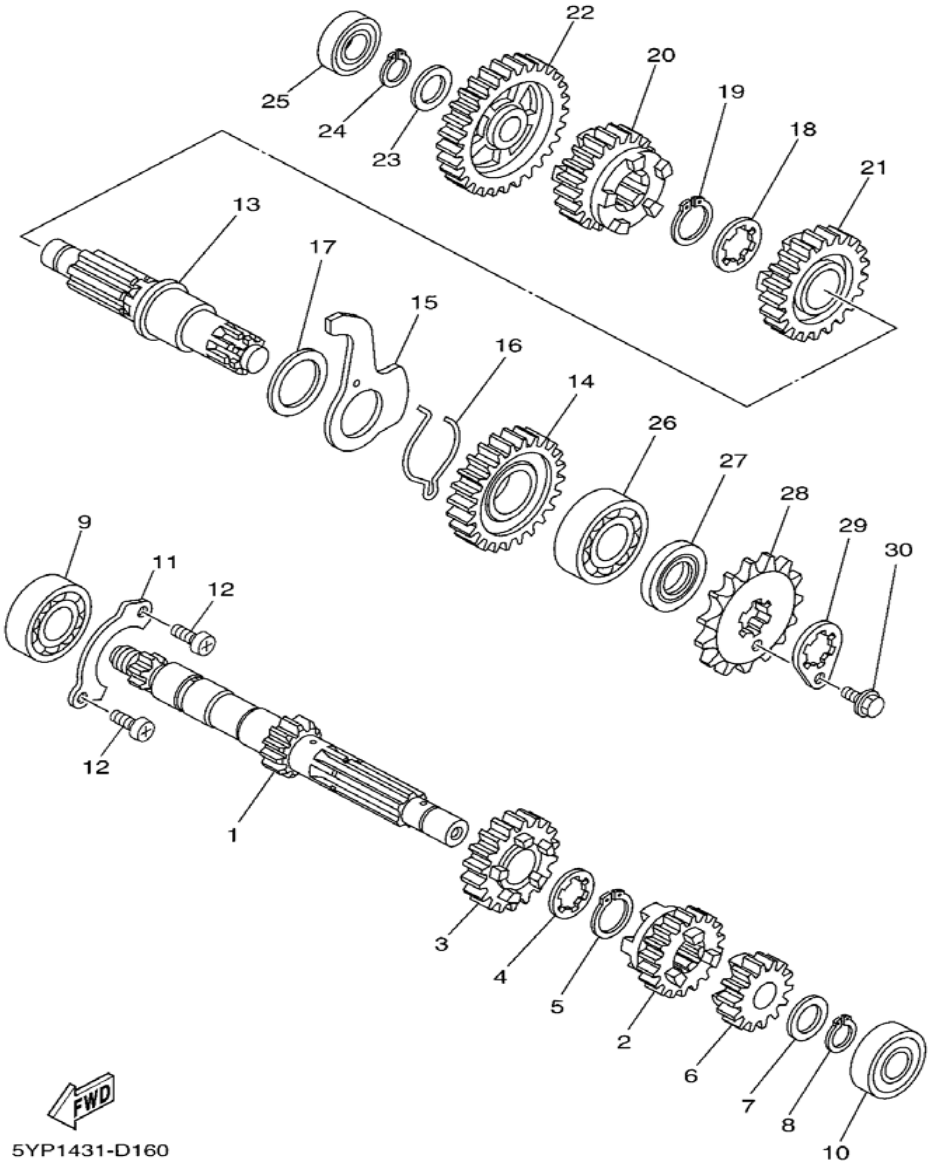

REF NO.	PART NO.	DESCRIPTION	2S44	2S45	5YP5	5YP6	REMARKS
20	5YP-E7241-00	เฟืองตามเกียร์ 4 (23ฟัน) GEAR, 4TH WHEEL (23T)	1	1	1	1	
21	5YP-E7231-00	เฟืองตามเกียร์ 3 (23ฟัน) GEAR, 3RD WHEEL (23T)	1	1	1	1	
22	5YP-E7211-00	เฟืองตามเกียร์ 1 (34ฟัน) GEAR, 1ST WHEEL (34T)	1	1	1	1	
23	90201-15700	แหวนรอง WASHER, PLATE	1	1	1	1	
24	99009-15400	คลิ๊บ CIRCLIP	1	1	1	1	
25	93306-002X5	ลูกปืน BEARING	1	1	1	1	
26	93306-204YF	ลูกปืน BEARING	1	1	1	1	
27	93102-20881	ซีลน้ำมัน OIL SEAL	1	1	1	1	
28	93822-15811	สเตอร์หน้า (15T) SPROCKET, DRIVE (15T)	1	1	1	1	
29	5YP-E7456-00	แหวนล็อค สเตอร์หน้า HOLDER, SPROCKET	1	1	1	1	
30	95027-06010	โบ๊ลท์หน้าแปลน BOLT, FLANGE	1	1	1	1	

FIG.18 SHIFT CAM & FORK ชุดกระปุกเกียร์

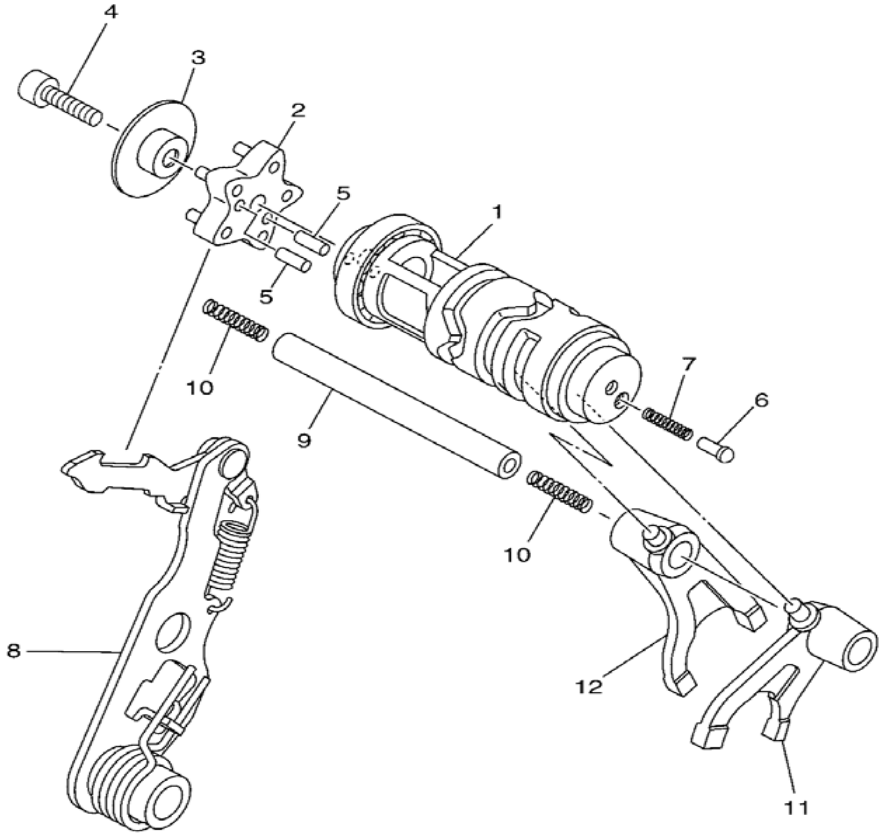

REF NO.	PART NO.	DESCRIPTION	2S44	2S45	5YP5	5YP6	REMARKS
1	5YP-E8540-00	ชุดกระปุกเกียร์ SHIFT CAM ASSY	1	1	1	1	
2	5YP-E8185-00	เฟืองเขี่ยเกียร์ SEGMENT	1	1	1	1	
3	5YP-E8549-00	บู๊ชรอง STOPPER	1	1	1	1	
4	91317-06025	โบ๊ลท์ BOLT	1	1	1	1	
5	93604-12831	ปิ้น, สลัก PIN, DOWEL	2	2	2	2	
6	4TT-E8542-00	ปุ่มสวิทซ์ไฟบอกเกียร์ POINT, NEUTRAL	1	1	1	1	
7	90501-06022	สปริง SPRING, COMPRESSION	1	1	1	1	
8	2S4-E8120-00	ชุดขาแกนเกียร์ SHIFT LEVER ASSY	1	1			
	5YP-E8120-00	ชุดขาแกนเกียร์ SHIFT LEVER ASSY			1	1	
9	5YP-E8123-00	สปริง .SPRING	1	1	1	1	
10	90508-29007	สปริง .SPRING, TORSION			1	1	
	90508-29805	สปริงรับแรงบิด .SPRING, TORSION	1	1			
11	5TN-E8531-00	แกนก้ามปูเกียร์ BAR, SHIFT FORK GUIDE 1	1	1	1	1	
12	90501-06800	สปริง SPRING, COMPRESSION	2	2	2	2	
13	5YP-E8511-00	ก้ามปูเกียร์ FORK, SHIFT 1	1	1	1	1	
14	5YP-E8512-00	ก้ามปูเกียร์ FORK, SHIFT 2	1	1	1	1	

FIG.19 SHIFT SHAFT ชุดคันเกียร์

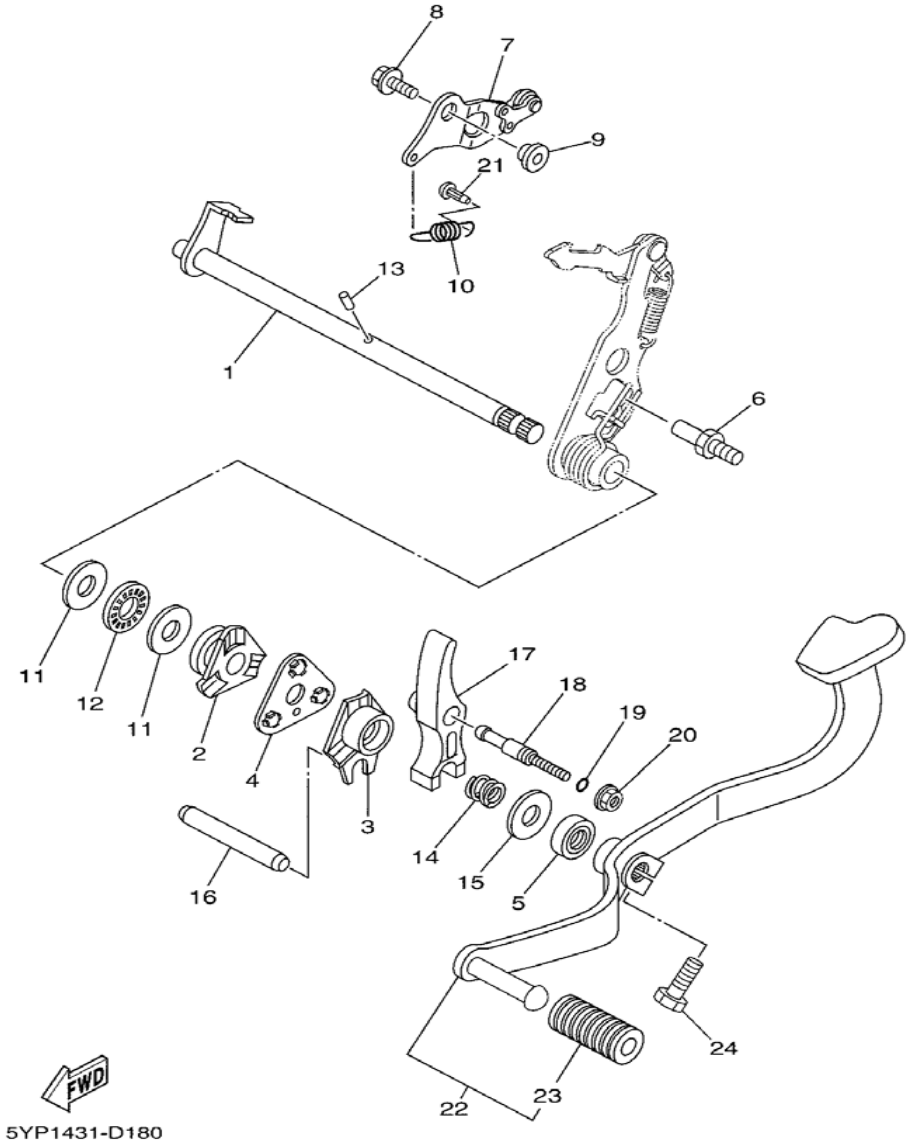

REF NO.	PART NO.	DESCRIPTION	2S44	2S45	5YP5	5YP6	REMARKS
1	2S4-E8101-00	ชุดแกนเกียร์ SHIFT SHAFT ASSY	1	1			
	5YP-E8101-00	ชุดแกนเกียร์ SHIFT SHAFT ASSY			1	1	
2	5YP-E8179-00	ปะกับเกียร์ GUIDE			1	1	
3	5YP-E8172-00	หวีเกียร์ GUIDE, SHIFT			1	1	
4	5YP-E8181-00	ลูกปืนแกนเกียร์ HOLDER, PAWL			1	1	
5	93102-12883	ซีล OIL SEAL	1	1	1	1	
6	5YP-E8127-00	สกรู STOPPER, SCREW	1	1	1	1	
7	5YP-E8140-00	ขาล็อคเกียร์ STOPPER LEVER ASSY	1	1	1	1	
8	95827-06014	โบ๊ลท์หน้าแปลน BOLT, FLANGE	1	1	1	1	
9	5YP-E8175-00	แผ่นรอง SPACER	1	1	1	1	
10	5YP-E8337-00	สปริง SPRING	1	1	1	1	
11	90201-12817	แหวนรอง WASHER, PLATE			2	2	
12	93340-212Y2	ลูกปืน BEARING			1	1	
13	93604-10837	ปิ้น, สลัก PIN, DOWEL			1	1	
14	90501-125E9	สปริง SPRING, COMPRESSION			1	1	
15	90201-126A7	แหวนรอง WASHER, PLATE			1	1	
16	5HV-E8173-00	สลักแกนเกียร์ PIN, SHIFT			1	1	
17	5YP-E817A-00	กระเดื่องกดเกียร์ ARM, SHIFT 3			1	1	
18	5YP-E8186-00	สกรูตั้งเร่ง SCREW, ADJUSTING			1	1	
19	93210-068E9	โอริง O-RING			1	1	

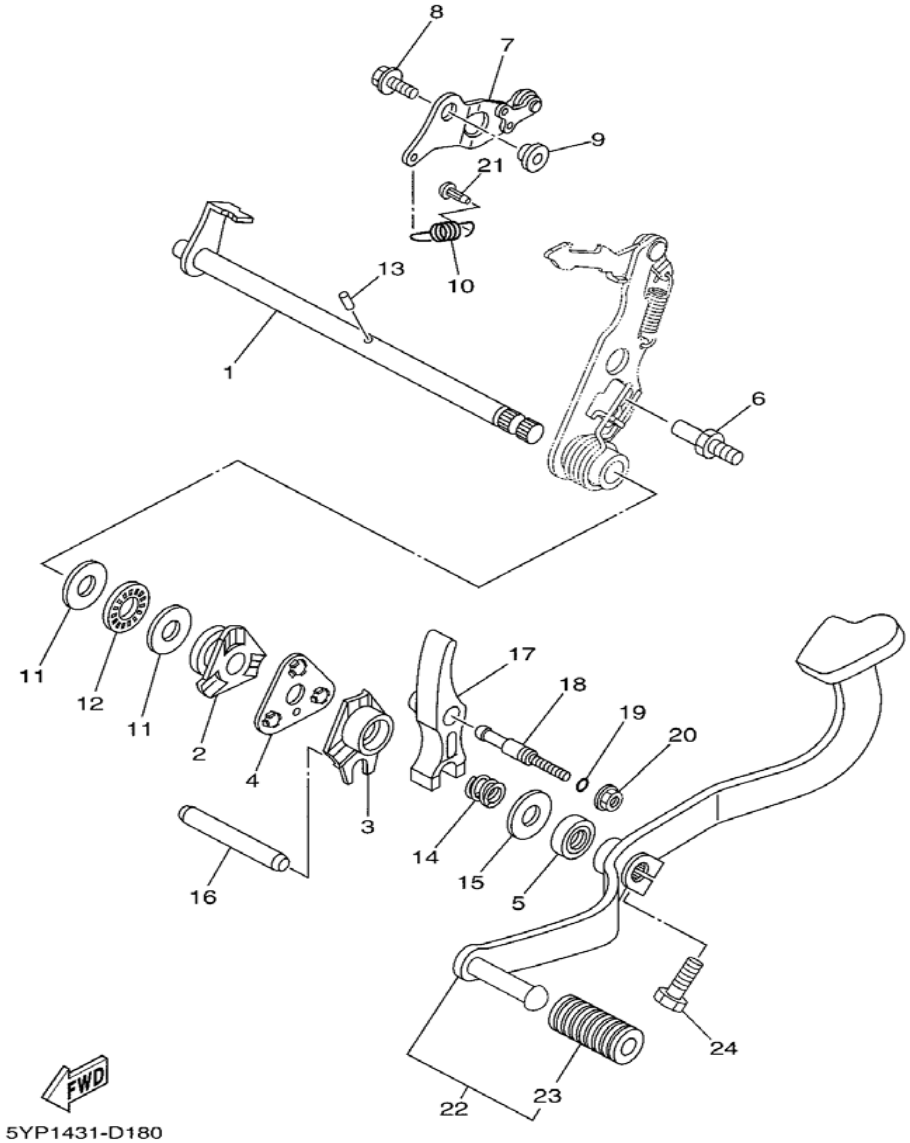

REF NO.	PART NO.	DESCRIPTION	2S44	2S45	5YP5	5YP6	REMARKS
20	95707-06500	น๊อตหน้าแปลน NUT, FLANGE			1	1	
21	5HV-E6346-00	ขอเกาะ HOOK, SPRING	1	1	1	1	
22	5YP-E8110-00	ชุดคันเกียร์ SHIFT PEDAL ASSY	1	1	1	1	
23	2A1-E8113-20	ยางหุ้มเกียร์ .COVER, SHIFT PEDAL	1	1	1	1	
24	97027-08020	โบ๊ลท์ BOLT	1	1	1	1	

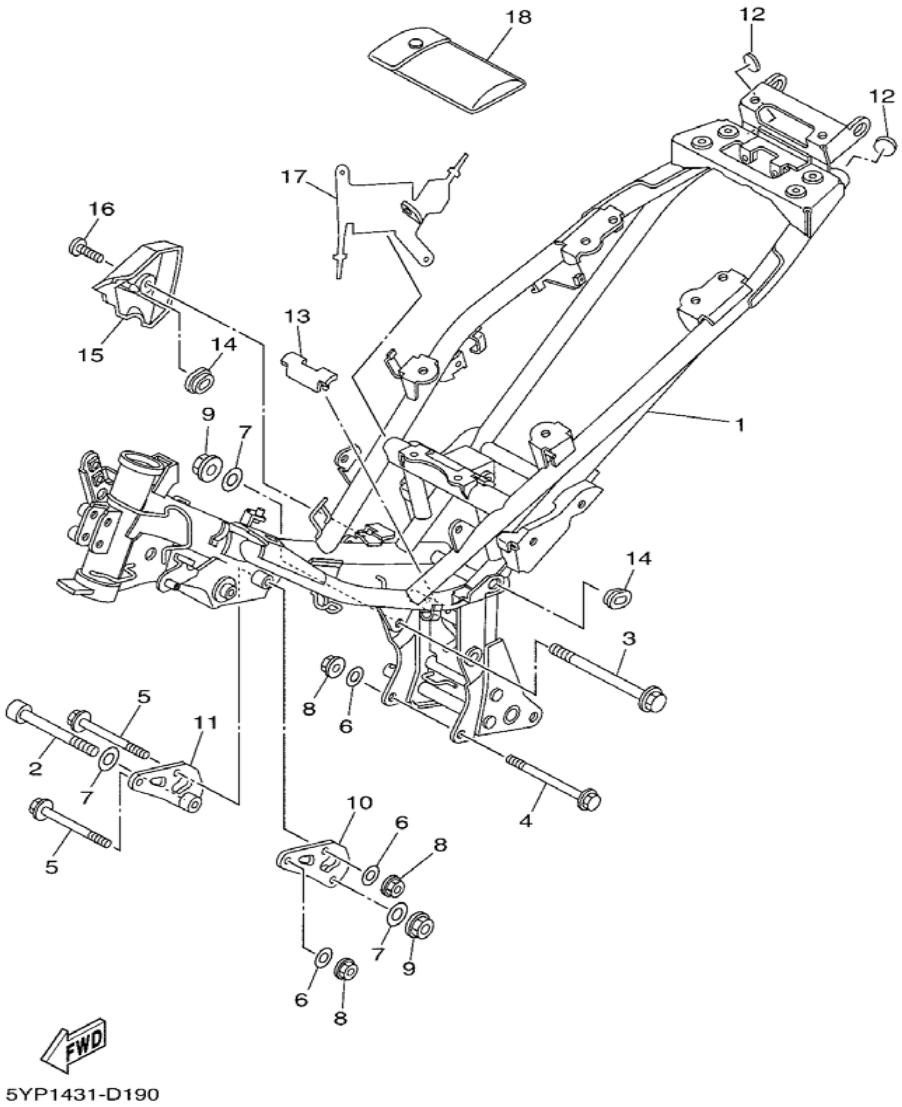

REF NO.	PART NO.	DESCRIPTION	2S44	2S45	5YP5	5YP6	REMARKS
1	2S4-F1110-00	ตัวถัง FRAME COMP.	1	1			
	5YP-F1110-00	ตัวถัง FRAME COMP.			1	1	
2	91317-10100	โบ๊ลท์ BOLT	1	1	1	1	
3	95817-10140	โบ๊ลท์หน้าแปลน BOLT, FLANGE	1	1	1	1	
4	90105-08864	โบ๊ลท์พร้อมแหวน BOLT, FLANGE	1	1	1	1	
5	90105-08863	โบ๊ลท์พร้อมแหวน BOLT, FLANGE	2	2	2	2	
6	90201-086P8	แหวนรอง WASHER, PLATE	3	3	3	3	
7	90201-101J1	แหวนรอง WASHER, PLATE	3	3	3	3	
8	90179-08674	น๊อต NUT	3	3	3	3	
9	90179-10658	น๊อต NUT	2	2	2	2	
10	5YP-F1315-00	เหล็กรอง STAY, ENGINE 2	1	1	1	1	
11	5YP-F1316-00	เหล็กยึดฝาสูบ STAY, ENGINE 3	1	1	1	1	
12	5YP-F139R-00	ฝาครอบ COVER 2	2	2	2	2	
13	5YP-F139X-00	ยางรอง DAMPER	1	1	1	1	
14	90480-01868	ยางรอง GROMMET	2	2	2	2	
15	5YP-F117R-00-35	ฝาครอบ COVER 4	1	1	1	1	SL
16	90150-06021	สกรู SCREW, ROUND HEAD	1	1	1	1	
17	5YP-F117G-00	แผ่นกั้น PROTECTOR	1	1	1	1	
18	5YP-F8100-00	เครื่องมือติดรถ TOOL KIT	1	1	1	1	

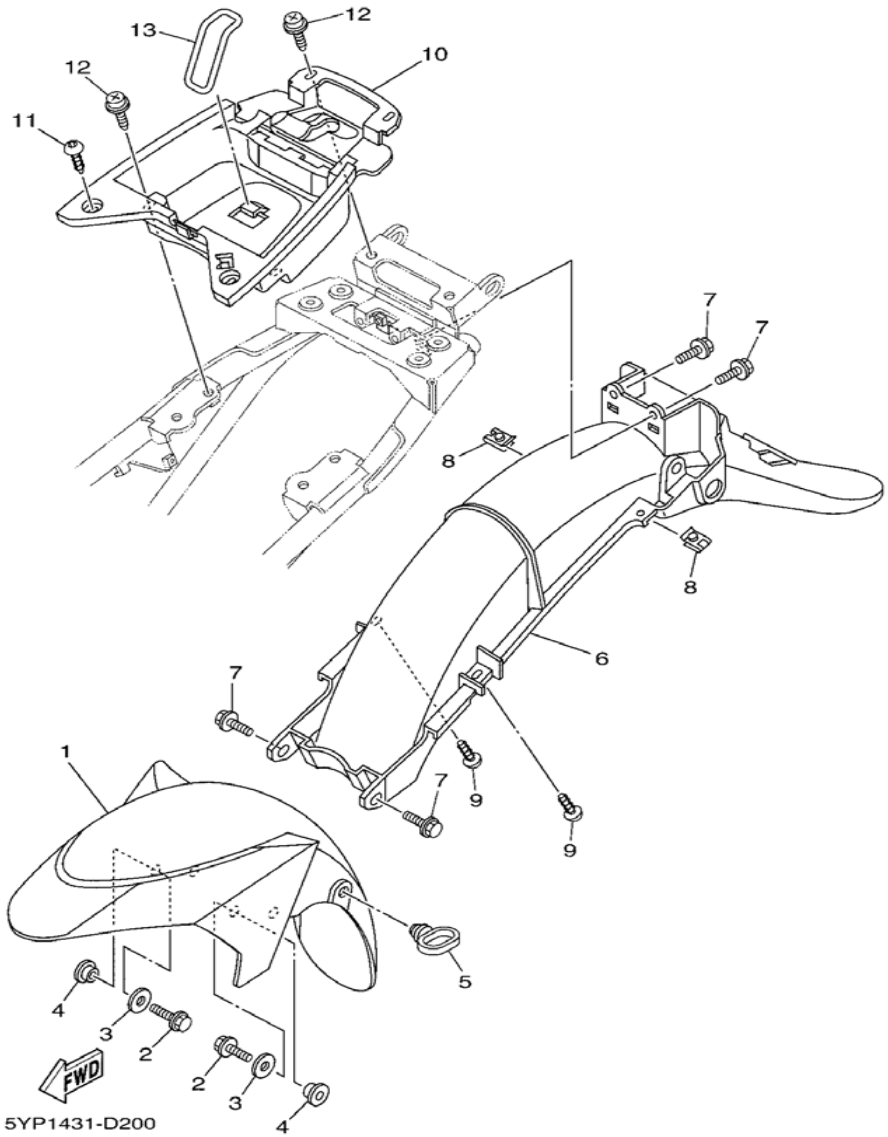

REF NO.	PART NO.	DESCRIPTION	2S44	2S45	5YP5	5YP6	REMARKS
1	5YP-F1511-00-P0	บังโคลนหน้าสีน้ำเงิน FENDER, FRONT			1	1	UR FOR DPBMC
	5YP-F1511-00-P1	บังโคลนหน้าสีแดง FENDER, FRONT			1	1	UR FOR DRMK
	5YP-F1511-00-P2	บังโคลนหน้าสีดำ FENDER, FRONT	1		1	1	UR FOR SMX
	5YP-F1511-00-P3	บังโคลนหน้าสีขาว FENDER, FRONT	1	1	1	1	UR FOR BWC1
	5YP-F1511-00-P4	บังโคลนหน้าสีน้ำเงิน FENDER, FRONT	1	1			UR FOR BMC
	5YP-F1511-00-P6	บังโคลนหน้าสีแดง FENDER, FRONT	1				UR FOR VRC1
2	95827-06016	โบ๊ลท์หน้าแปลน BOLT, FLANGE	4	4	4	4	
3	90201-06072	แหวนรอง WASHER, PLATE	4	4	4	4	
4	90387-06804	บู๊ช COLLAR	4	4	4	4	
5	5R7-F1518-00	ห่วงร้อยสายไมล์ HOLDER, CABLE	1	1	1	1	
6	5YP-F1611-00	บังโคลนหลัง FENDER, REAR	1	1	1	1	
7	90119-06044	โบ๊ลท์หกเหลี่ยมพร้อมแหวน BOLT, WITH WASHER	4	4	4	4	
8	90183-05807	น๊อตสปริง NUT, SPRING	2	2	2	2	
9	90160-05009	สกรู SCREW, ROUND TAPPING	2	2	2	2	
10	5YP-F160E-00	กล่องใส่เครื่องมือ BOX	1	1	1	1	
11	90160-05009	สกรู SCREW, ROUND TAPPING	2	2	2	2	
12	90159-06067	สกรูพร้อมแหวนรอง SCREW, WITH WASHER	4	4	4	4	
13	5VV-H2131-00	สายแบตเตอรี่ BAND, BATTERY	1	1	1	1	

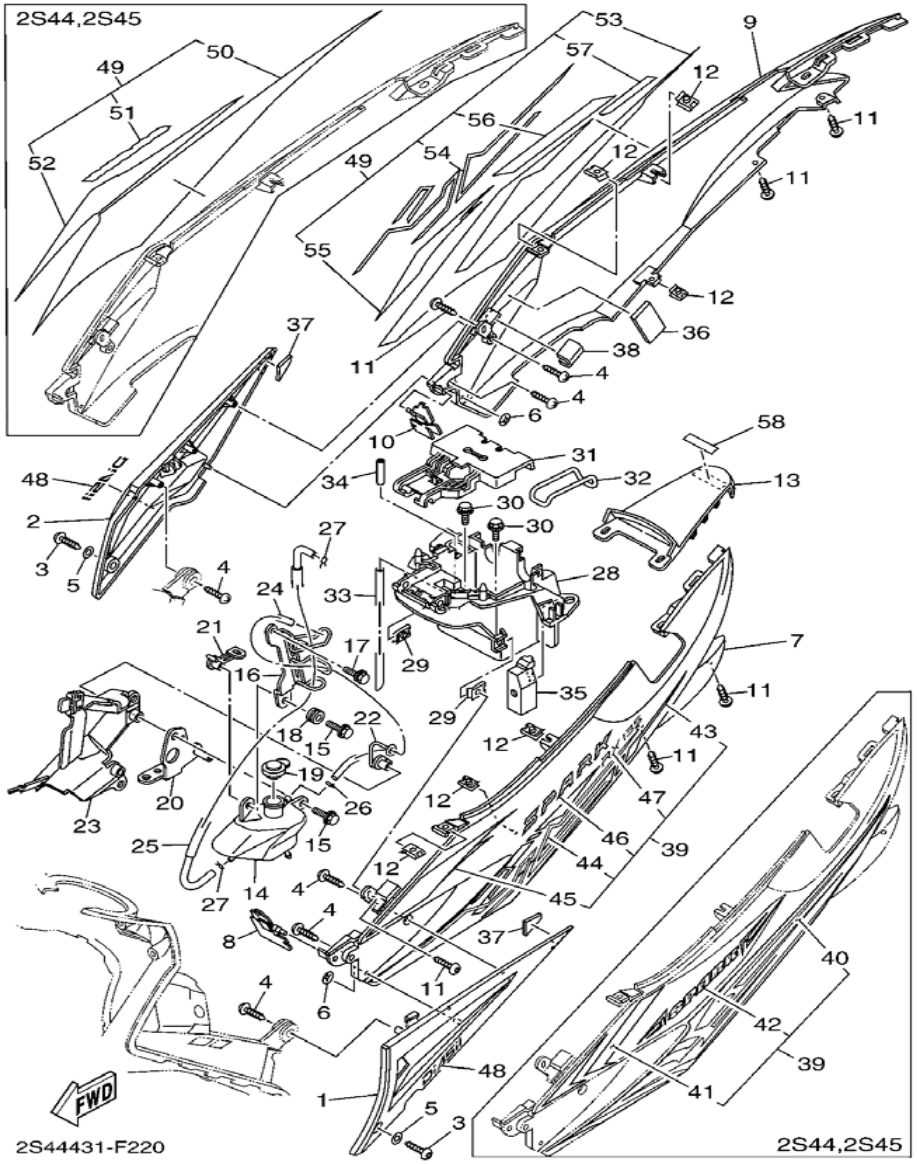

REF NO.	PART NO.	DESCRIPTION	2S44	2S45	5YP5	5YP6	REMARKS
1	5YP-F1711-00-P0	ฝาข้างซ้ายตัวเล็ก สีทอง COVER, SIDE 1			1	1	MT2
	5YP-F1711-00-P1	ฝาข้างซ้ายสีเทา COVER, SIDE 1	1	1			S3
2	5YP-F1721-00-P0	ฝาข้างขวาตัวเล็ก สีทอง COVER, SIDE 2			1	1	MT2
	5YP-F1721-00-P1	ฝาข้างขวาสีเทา COVER, SIDE 2	1	1			S3
3	90160-05009	สกรู SCREW, ROUND TAPPING	2	2	2	2	
4	97707-50012	สกรูเกลียวปล่อย SCREW, TRUSS HEAD TAPPING	6	6	6	6	
5	90201-05725	แหวนรอง WASHER, PLATE	2	2	2	2	
6	90183-04005	คลิ๊บ NUT, SPRING	2	2	2	2	
7	5YP-F1731-00-P0	ฝาข้างซ้ายตัวยาวสีดำ COVER, SIDE 3	1	1	1	1	SMX
8	5YP-F1691-00	แผ่นปิดบังโคลนตัวใน FLAP	1	1	1	1	
9	5YP-F1741-00-P0	ฝาข้างขวาตัวยาวสีดำ COVER, SIDE 4	1	1	1	1	SMX
10	5YP-F177F-00	ฝาปิดช่อง FLAP	1	1	1	1	
11	90160-05009	สกรู SCREW, ROUND TAPPING	6	6	6	6	
12	90183-05807	น๊อตสปริง NUT, SPRING	6	6	6	6	
13	5YP-F171E-00-P0	ฝาครอบท้ายเบาะสีดำ COVER, SIDE 5	1	1	1	1	SMX
14	5YP-F1871-00	ถังน้ำสำรอง TANK, RECOVERY	1	1	1	1	
15	90119-06044	โบ๊ลท์หกเหลี่ยมพร้อมแหวน BOLT, WITH WASHER	2	2	2	2	
16	5YP-F172K-00	ขายึด BRACKET 1	1	1	1	1	
17	95807-06020	โบ๊ลท์หน้าแปลน BOLT, FLANGE	1	1	1	1	
18	90480-13018	ยางรอง GROMMET	1	1	1	1	

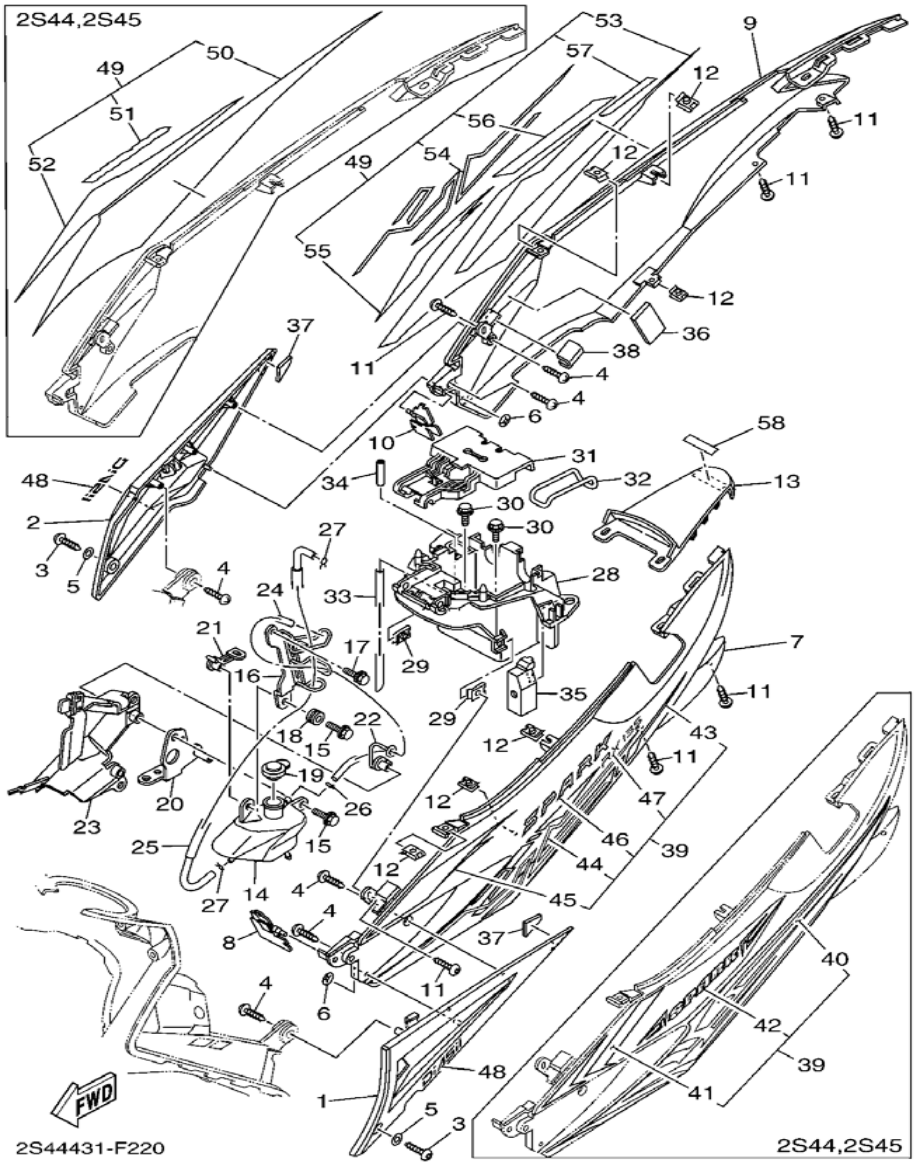

REF NO.	PART NO.	DESCRIPTION	2S44	2S45	5YP5	5YP6	REMARKS
19	5YP-F1875-00	ฝาปิด CAP	1	1	1	1	
20	5YP-F172L-00	ขายึด 2 BRACKET 2	1	1	1	1	
21	5YP-F172M-00	ขายึด 3 BRACKET 3	1	1	1	1	
22	5YP-F1173-00	คลิปล็อคสาย BOSS, WIRE HOLDER	1	1	1	1	
23	5YP-F172W-00	ฝาครอบคอนโซล COVER	1	1	1	1	
24	90445-09823	ท่อระบาย HOSE	1	1	1	1	
25	5YP-F1817-00	ท่อยาง 2 PIPE 2	1	1	1	1	
26	90467-08003	คลิ๊บ CLIP	1	1	1	1	
27	90467-09006	คลิ๊บรัด CLIP	2	2	2	2	
28	5YP-F177G-01	กล่องแบตเตอรี่ BOX, BATTERY	1	1	1	1	
29	90183-05807	น๊อตสปริง NUT, SPRING	2	2	2	2	
30	90119-06044	โบ๊ลท์หกเหลี่ยมพร้อมแหวน BOLT, WITH WASHER	2	2	2	2	
31	5YP-F124E-00	ฝาครอบแบตเตอรี่ COVER, BATTERY	1	1	1	1	
32	5VV-H2131-00	สายแบตเตอรี่ BAND, BATTERY	1	1	1	1	
33	90445-08815	ท่อระบาย HOSE (L550)	1	1	1	1	
34	90445-08819	ท่อระบาย HOSE (L40)	1	1	1	1	
35	5YP-E4293-00	ฝาครอบ 1 COVER 1	1	1	1	1	
36	5YP-F1746-00	ยางรอง DAMPER	1	1	1	1	
37	5YP-F1717-00	ลูกยางอุดบังโคลนหลัง DAMPER	2	2	2	2	
38	5YP-F1747-00	ยางรอง DAMPER	1	1	1	1	

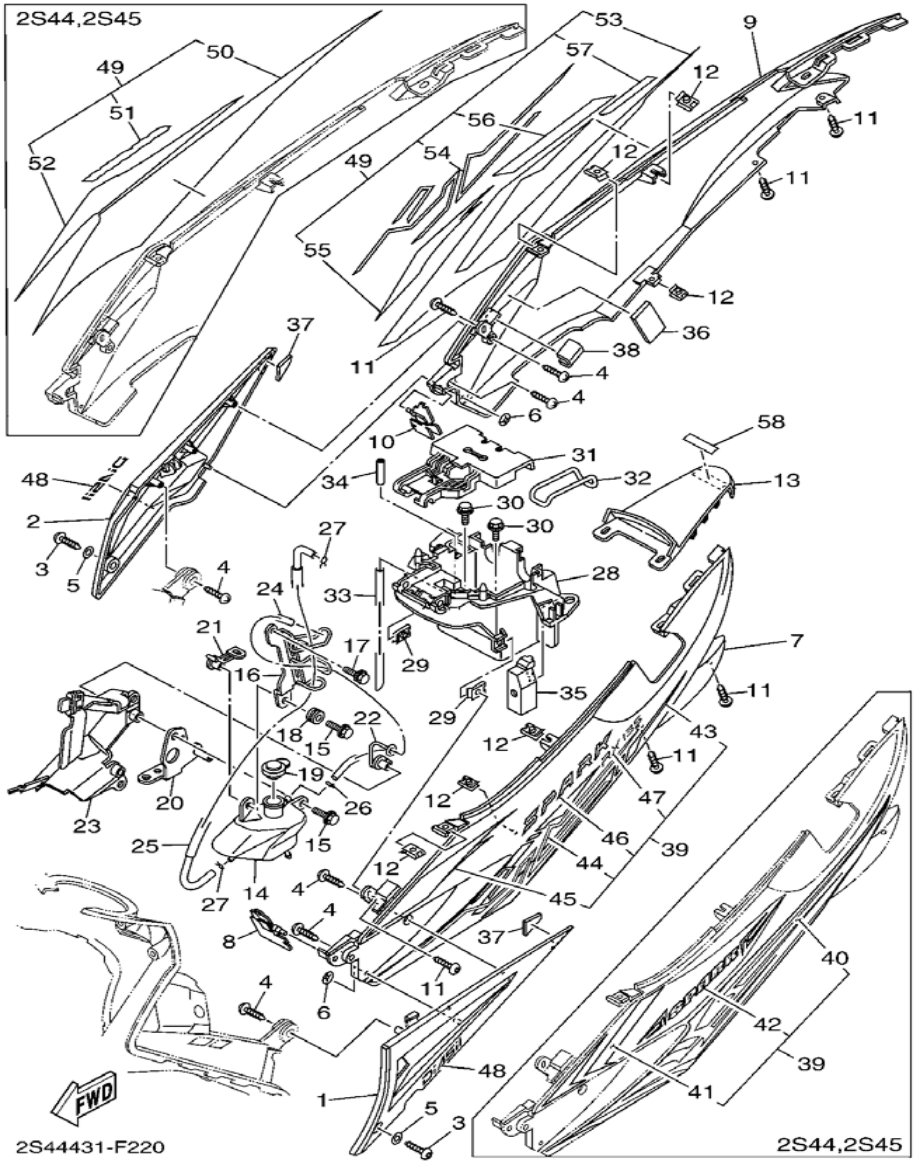

REF NO.	PART NO.	DESCRIPTION	2S44	2S45	5YP5	5YP6	REMARKS
39	2S4-WF17L-40	ชุดสติ๊กเกอร์ฝาข้างซ้ายรถสีแดง GRAPHIC SET, SIDE COVER 3	1				UR FOR VRC1
	2S4-WF17L-50	ชุดสติ๊กเกอร์ฝาข้างซ้ายรถสีน้ำ GRAPHIC SET, SIDE COVER 3	1	1			UR FOR BMC
	2S4-WF17L-60	ชุดสติ๊กเกอร์ฝาข้างซ้ายรถสีดำ GRAPHIC SET, SIDE COVER 3	1				UR FOR SMX
	2S4-WF17L-70	ชุดสติ๊กเกอร์ฝาข้างซ้ายรถสีขาว GRAPHIC SET, SIDE COVER 3	1	1			UR FOR BWC1
	5YP-WF17L-50	ชุดสติ๊กเกอร์ฝาข้างซ้ายรถสีแดง GRAPHIC SET, SIDE COVER 3			1	1	UR FOR DRMK
	5YP-WF17L-60	ชุดสติ๊กเกอร์ฝาข้างซ้ายรถสีน้ำ GRAPHIC SET, SIDE COVER 3			1	1	UR FOR DPBMC
	5YP-WF17L-70	ชุดสติ๊กเกอร์ฝาข้างซ้ายรถสีดำ GRAPHIC SET, SIDE COVER 3			1	1	UR FOR SMX
	5YP-WF17L-80	ชุดสติ๊กเกอร์ฝาข้างซ้ายรถสีขาว GRAPHIC SET, SIDE COVER 3			1	1	UR FOR BWC1
40	2S4-F199A-00	สติ๊กเกอร์ฝาข้างซ้ายรถสีแดง .GRAPHIC 1	1				UR LM FOR VRC1
	2S4-F199A-10	สติ๊กเกอร์ฝาข้างซ้ายรถสีน้ำเงิ .GRAPHIC 1	1	1			UR LM FOR BMC
	2S4-F199A-20	สติ๊กเกอร์ฝาข้างซ้ายรถสีดำ .GRAPHIC 1	1				UR LM FOR SMX
	2S4-F199A-30	สติ๊กเกอร์ฝาข้างซ้ายรถสีขาว .GRAPHIC 1	1	1			UR LM FOR BWC1
41	2S4-F199C-00	สติ๊กเกอร์ฝาข้างซ้ายรถสีแดง .GRAPHIC 3	1	1			LM FOR BMC
	2S4-F199C-10	สติ๊กเกอร์ฝาข้างซ้ายรถสีน้ำเงิ .GRAPHIC 3	1	1			LM EXCEPT FOR BMC
42	2S4-F1782-10	สติ๊กเกอร์ฝาข้างรถสีน้ำเงิน .EMBLEM 2	1	1			LM FOR BMC
	2S4-F1782-20	สติ๊กเกอร์ฝาข้างรถสีดำ,สีขาว .EMBLEM 2	1	1			LM EXCEPT FOR BMC
43	5YP-F174J-00	สติ๊กเกอร์ฝาข้างซ้ายรถสีแดง .GRAPHIC 5			1	1	UR LM FOR DRMK
	5YP-F174J-10	สติ๊กเกอร์ฝาข้างซ้ายรถสีน้ำเงิ .GRAPHIC 5			1	1	UR LM FOR DPBMC
	5YP-F174J-20	สติ๊กเกอร์ฝาข้างซ้ายรถสีดำ .GRAPHIC 5			1	1	UR LM FOR SMX
	5YP-F174J-30	สติ๊กเกอร์ฝาข้างซ้ายรถสีขาว .GRAPHIC 5			1	1	UR LM FOR BWC1

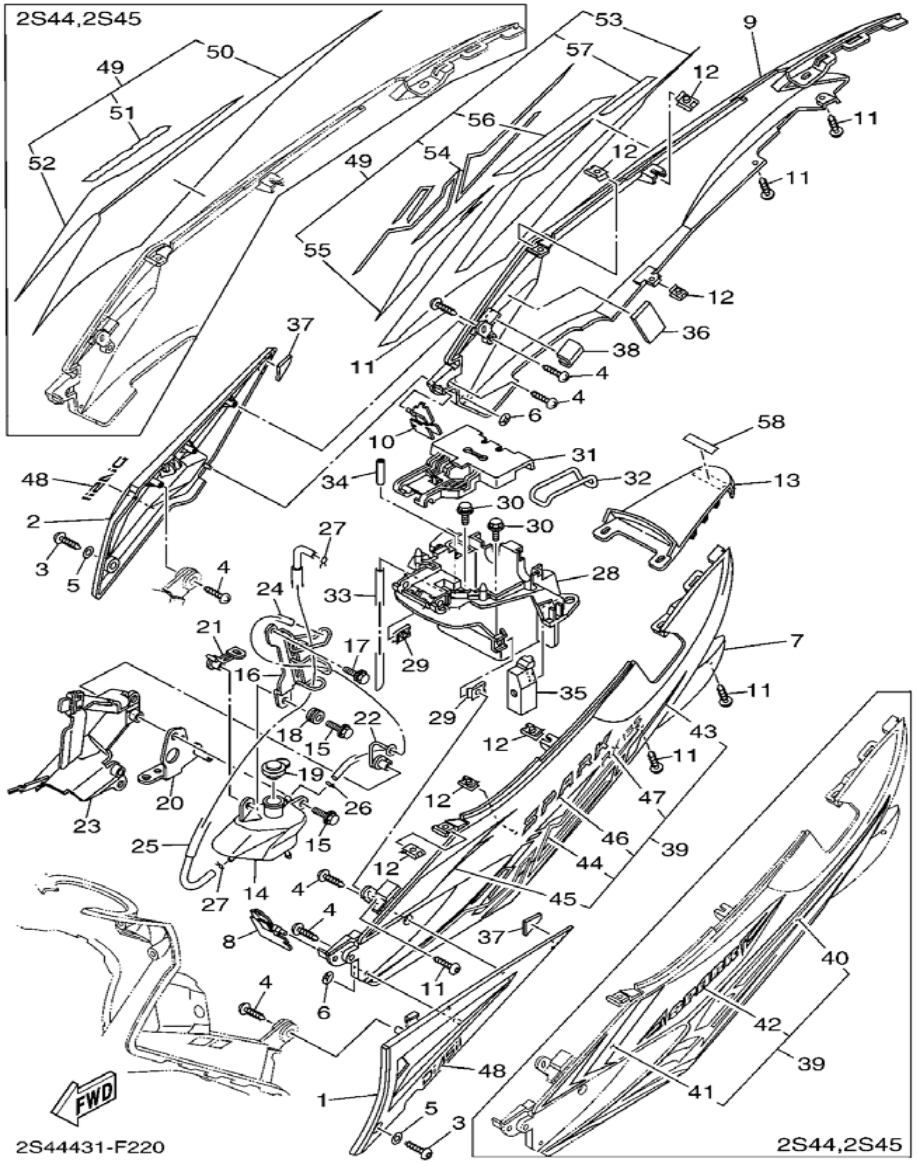

REF NO.	PART NO.	DESCRIPTION	2S44	2S45	5YP5	5YP6	REMARKS
44	5YP-F179J-00	สติ๊กเกอร์ฝาข้างซ้ายรถสีแดง .GRAPHIC, 7			1	1	UR LM FOR DRMK
	5YP-F179J-10	สติ๊กเกอร์ฝาข้างซ้ายรถสีน้ำเงิ .GRAPHIC, 7			1	1	UR LM FOR DPBMC
	5YP-F179J-20	สติ๊กเกอร์ฝาข้างซ้ายรถสีดำ .GRAPHIC, 7			1	1	UR LM FOR SMX
	5YP-F179J-30	สติ๊กเกอร์ฝาข้างซ้ายรถสีขาว .GRAPHIC, 7			1	1	UR LM FOR BWC1
45	5YP-F179L-00	สติ๊กเกอร์ฝาข้างซ้ายรถสีแดง .GRAPHIC, 9			1	1	UR LM FOR DRMK
	5YP-F179L-10	สติ๊กเกอร์ฝาข้างซ้ายรถสีน้ำเงิ .GRAPHIC, 9			1	1	UR LM FOR DPBMC
	5YP-F179L-20	สติ๊กเกอร์ฝาข้างซ้ายรถสีดำ .GRAPHIC, 9			1	1	UR LM FOR SMX
	5YP-F179L-30	สติ๊กเกอร์ฝาข้างซ้ายรถสีขาว .GRAPHIC, 9			1	1	UR LM FOR BWC1
46	5YP-F1737-00	สติ๊กเกอร์ฝาข้างรถสีแดง .EMBLEM			1	1	UR LM FOR DRMK
	5YP-F1737-10	สติ๊กเกอร์ฝาข้างรถสีน้ำเงิน .EMBLEM			1	1	UR LM FOR DPBMC
	5YP-F1737-20	สติ๊กเกอร์ฝาข้างรถสีดำ .EMBLEM			1	1	UR LM FOR SMX
	5YP-F1737-30	สติ๊กเกอร์ฝาข้างรถสีขาว .EMBLEM			1	1	UR LM FOR BWC1
47	5YP-F1781-00	สติ๊กเกอร์ฝาข้างรถสีแดง .EMBLEM, 1			1	1	UR LM FOR DRMK
	5YP-F1781-10	สติ๊กเกอร์ฝาข้างรถสีน้ำเงิน .EMBLEM, 1			1	1	UR LM FOR DPBMC
	5YP-F1781-20	สติ๊กเกอร์ฝาข้างรถสีดำ .EMBLEM, 1			1	1	UR LM FOR SMX
	5YP-F1781-30	สติ๊กเกอร์ฝาข้างรถสีขาว .EMBLEM, 1			1	1	UR LM FOR BWC1
48	2S4-F1783-00	สติ๊กเกอร์ฝาข้าง EMBLEM, 3	2	2			LM
	2S4-F1783-10	สติ๊กเกอร์ฝาข้าง EMBLEM, 3			2	2	LM
49	2S4-WF17M-40	ชุดสติ๊กเกอร์ฝาข้างขวารถสีแดง GRAPHIC SET, SIDE COVER 4	1				UR FOR VRC1
	2S4-WF17M-50	ชุดสติ๊กเกอร์ฝาข้างขวารถสีน้ำเงิน GRAPHIC SET, SIDE COVER 4	1	1			UR FOR BMC

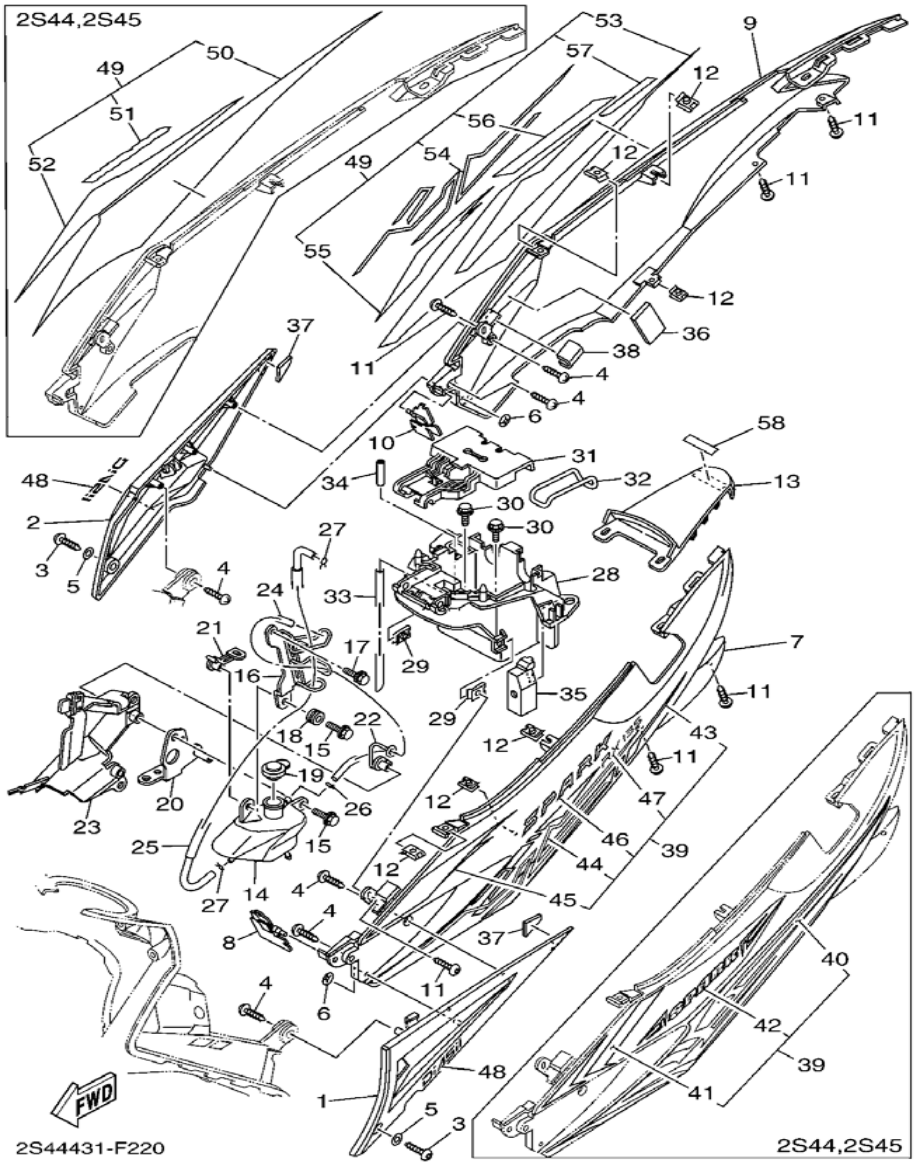

REF NO.	PART NO.	DESCRIPTION	2S44	2S45	5YP5	5YP6	REMARKS
49	2S4-WF17M-60	ชุดสติ๊กเกอร์ฝาข้างขวารถสีดำ GRAPHIC SET, SIDE COVER 4	1				UR FOR SMX
	2S4-WF17M-70	ชุดสติ๊กเกอร์ฝาข้างขวารถสีขาว GRAPHIC SET, SIDE COVER 4	1	1			UR FOR BWC1
	5YP-WF17M-50	ชุดสติ๊กเกอร์ฝาข้างขวารถสีแดง GRAPHIC SET, SIDE COVER 4			1	1	UR FOR DRMK
	5YP-WF17M-60	ชุดสติ๊กเกอร์ฝาข้างขวารถสีน้ำเงิน GRAPHIC SET, SIDE COVER 4			1	1	UR FOR DPBMC
	5YP-WF17M-70	ชุดสติ๊กเกอร์ฝาข้างขวารถสีดำ GRAPHIC SET, SIDE COVER 4			1	1	UR FOR SMX
	5YP-WF17M-80	ชุดสติ๊กเกอร์ฝาข้างขวารถสีขาว GRAPHIC SET, SIDE COVER 4			1	1	UR FOR BWC1
50	2S4-F199B-00	สติ๊กเกอร์ฝาข้างขวารถสีแดง .GRAPHIC, 2	1				UR LM FOR VRC1
	2S4-F199B-10	สติ๊กเกอร์ฝาข้างขวารถสีน้ำเงิน .GRAPHIC, 2	1	1			UR LM FOR BMC
	2S4-F199B-20	สติ๊กเกอร์ฝาข้างขวารถสีดำ .GRAPHIC, 2	1				UR LM FOR SMX
	2S4-F199B-30	สติ๊กเกอร์ฝาข้างขวารถสีขาว .GRAPHIC, 2	1	1			UR LM FOR BWC1
51	2S4-F1784-10	สติ๊กเกอร์ฝาข้างขวา .EMBLEM, 4	1	1			LM FOR BMC
	2S4-F1784-20	สติ๊กเกอร์ฝาข้างขวา .EMBLEM, 4	1	1			LM EXCEPT FOR BMC
52	2S4-F199D-00	สติ๊กเกอร์ฝาข้างขวารถสีแดง .GRAPHIC, 4	1	1			LM FOR BMC
	2S4-F199D-10	สติ๊กเกอร์ฝาข้างขวารถสีน้ำเงิน .GRAPHIC, 4	1	1			LM EXCEPT FOR BMC
53	5YP-F174K-00	สติ๊กเกอร์ฝาข้างขวารถสีแดง .GRAPHIC, 6			1	1	UR LM FOR DRMK
	5YP-F174K-10	สติ๊กเกอร์ฝาข้างขวารถสีน้ำเงิน .GRAPHIC, 6			1	1	UR LM FOR DPBMC
	5YP-F174K-20	สติ๊กเกอร์ฝาข้างขวารถสีดำ .GRAPHIC, 6			1	1	UR LM FOR SMX
	5YP-F174K-30	สติ๊กเกอร์ฝาข้างขวารถสีขาว .GRAPHIC, 6			1	1	UR LM FOR BWC1
54	5YP-F179K-00	สติ๊กเกอร์ฝาข้างขวารถสีแดง .GRAPHIC, 8			1	1	UR LM FOR DRMK
	5YP-F179K-10	สติ๊กเกอร์ฝาข้างขวารถสีน้ำเงิน .GRAPHIC, 8			1	1	UR LM FOR DPBMC

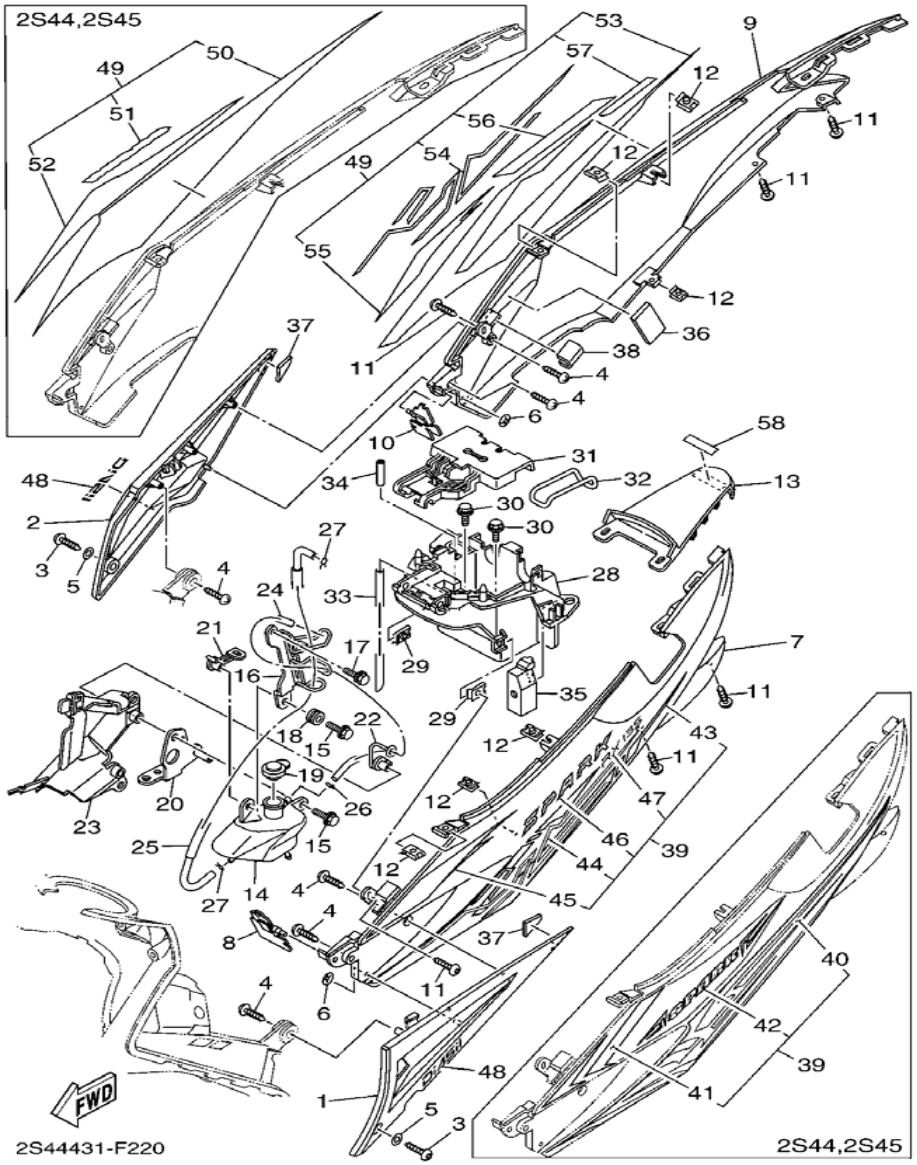

REF NO.	PART NO.	DESCRIPTION	2S44	2S45	5YP5	5YP6	REMARKS
54	5YP-F179K-20	สติ๊กเกอร์ฝาข้างขวารถสีดำ .GRAPHIC, 8			1	1	UR LM FOR SMX
	5YP-F179K-30	สติ๊กเกอร์ฝาข้างขวารถสีขาว .GRAPHIC, 8			1	1	UR LM FOR BWC1
55	5YP-F179M-00	สติ๊กเกอร์ฝาข้างขวารถสีแดง .GRAPHIC, 10			1	1	UR LM FOR DRMK
	5YP-F179M-10	สติ๊กเกอร์ฝาข้างขวารถสีน้ำเงิน .GRAPHIC, 10			1	1	UR LM FOR DPBMC
	5YP-F179M-20	สติ๊กเกอร์ฝาข้างขวารถสีดำ .GRAPHIC, 10			1	1	UR LM FOR SMX
	5YP-F179M-30	สติ๊กเกอร์ฝาข้างขวารถสีขาว .GRAPHIC, 10			1	1	UR LM FOR BWC1
56	5YP-F1737-00	สติ๊กเกอร์ฝาข้างรถสีแดง .EMBLEM			1	1	UR LM FOR DRMK
	5YP-F1737-10	สติ๊กเกอร์ฝาข้างรถสีน้ำเงิน .EMBLEM			1	1	UR LM FOR DPBMC
	5YP-F1737-20	สติ๊กเกอร์ฝาข้างรถสีดำ .EMBLEM			1	1	UR LM FOR SMX
	5YP-F1737-30	สติ๊กเกอร์ฝาข้างรถสีขาว EMBLEM			1	1	UR LM FOR BWC1
57	5YP-F1781-00	สติ๊กเกอร์ฝาข้างรถสีแดง .EMBLEM 1			1	1	UR LM FOR DRMK
	5YP-F1781-10	สติ๊กเกอร์ฝาข้างรถสีน้ำเงิน .EMBLEM 1			1	1	UR LM FOR DPBMC
	5YP-F1781-20	สติ๊กเกอร์ฝาข้างรถสีดำ .EMBLEM 1			1	1	UR LM FOR SMX
	5YP-F1781-30	สติ๊กเกอร์ฝาข้างรถสีขาว .EMBLEM 1			1	1	UR LM FOR BWC1
58	5MY-F153E-20	สติ๊กเกอร์ท้ายเบาะ สีเทา EMBLEM, YAMAHA			1	1	LM
	5MY-F153E-30	สติ๊กเกอร์ท้ายเบาะ สีขาว EMBLEM, YAMAHA	1	1			LM

FIG.23 REAR ARM & SUSPENSION ชุดสวิงอาร์ม & โช๊คหลัง

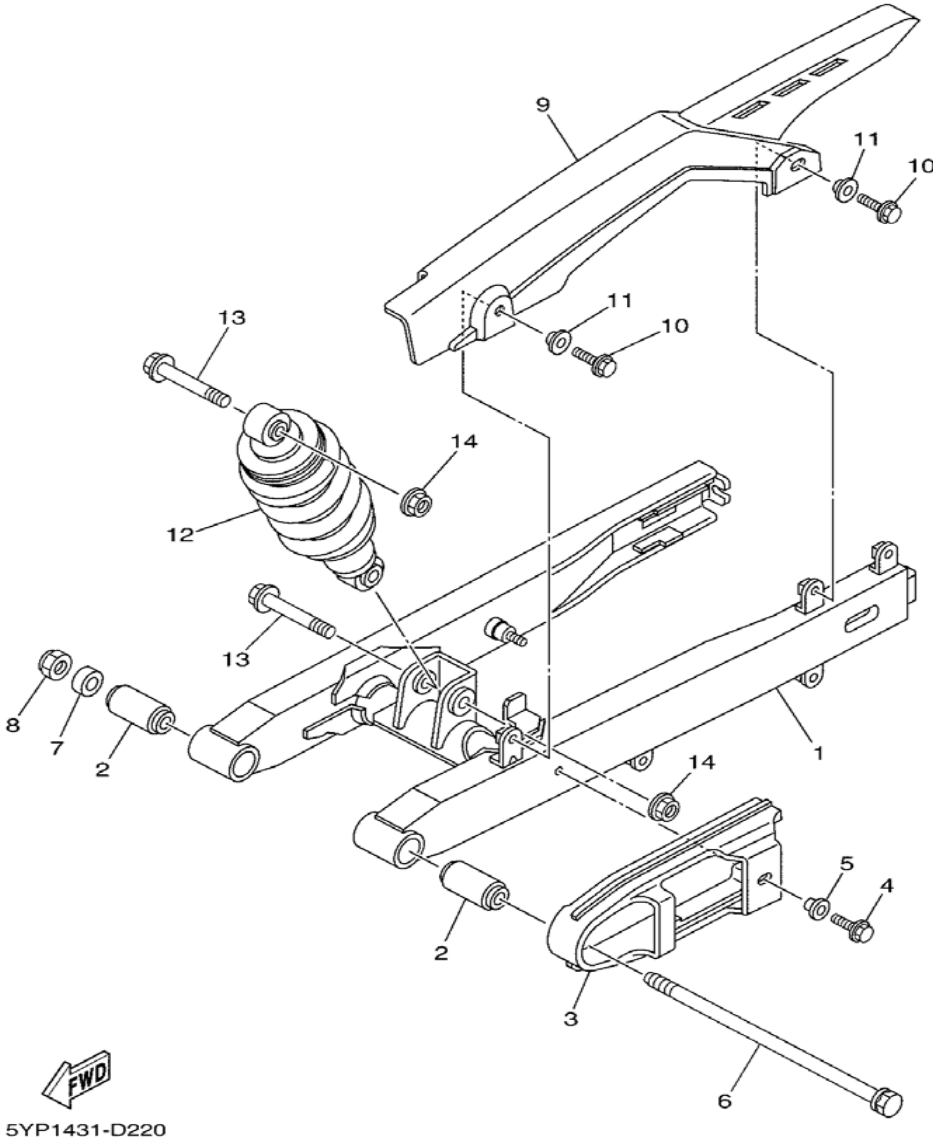

REF NO.	PART NO.	DESCRIPTION	2S44	2S45	5YP5	5YP6	REMARKS
1	5YP-F2110-00	สวิงอาร์ม REAR ARM COMP.	1	1	1	1	
2	5NM-F2123-00	บู๊ชสวิงอาร์ม BUSH 1	2	2	2	2	
3	5YP-F2151-00	ยางรองโซ่ SEAL, GUARD	1	1	1	1	
4	9580M-06012	โบ๊ลท์หกเหลี่ยม BOLT, FLANGE	1	1	1	1	
5	90387-06681	บู๊ช COLLAR	1	1	1	1	
6	4NP-F5381-00	แกนล้อหลัง AXLE, WHEEL	1	1	1	1	
7	90201-12023	แหวนรอง WASHER, PLATE	1	1	1	1	
8	95614-12100	น๊อต NUT, U	1	1	1	1	
9	5YP-F2311-00	บังโซ่ CASE, CHAIN	1	1	1	1	
10	95827-06014	โบ๊ลท์หน้าแปลน BOLT, FLANGE	2	2	2	2	
11	90387-09803	บู๊ช COLLAR	2	2	2	2	
12	5YP-F2210-00	ชุดโช๊คหลัง SHOCK ABSORBER ASSY, REAR	1	1	1	1	
13	90105-10323	โบ๊ลท์พร้อมแหวน BOLT, FLANGE	2	2	2	2	
14	95607-10200	น๊อต NUT, U FLANGE	2	2	2	2	

FIG.24 STEERING ชุดแผงคอ

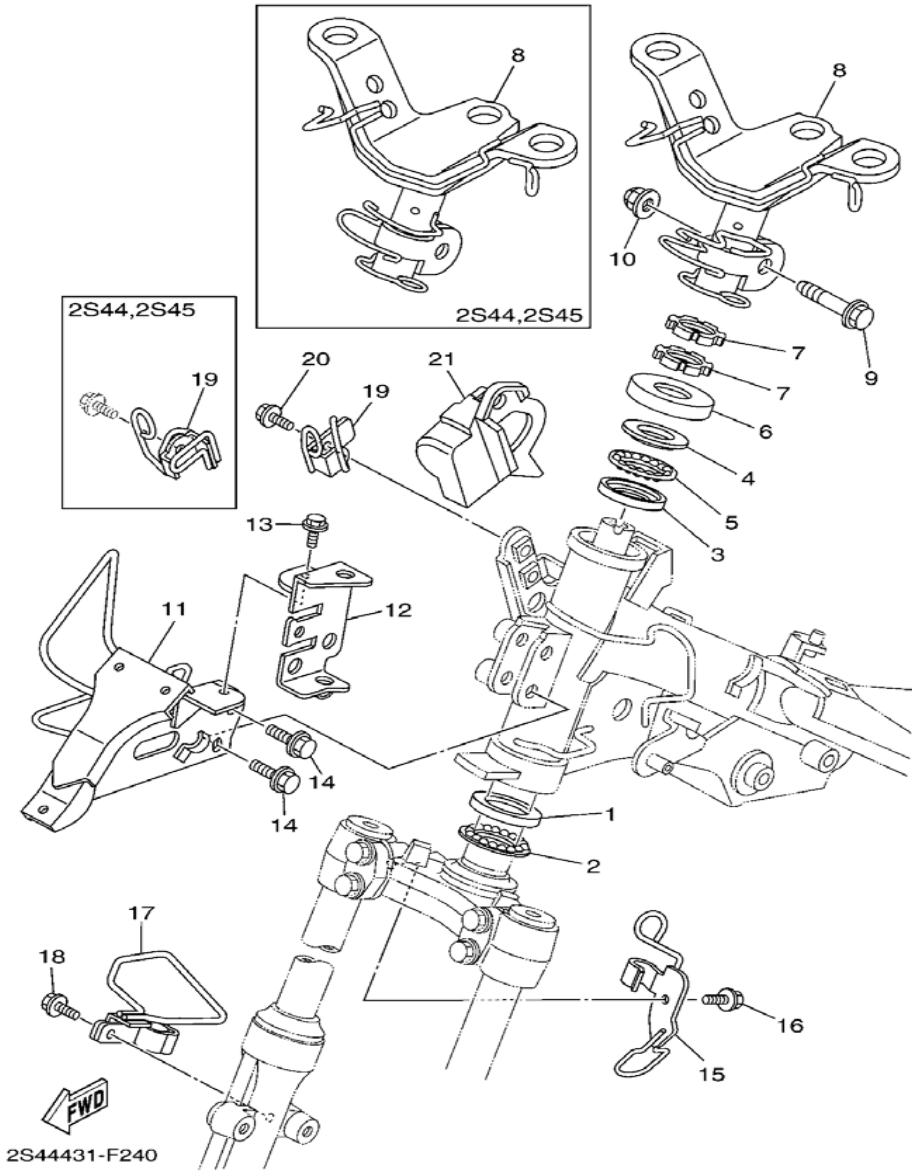

REF NO.	PART NO.	DESCRIPTION	2S44	2S45	5YP5	5YP6	REMARKS
1	156-F3412-00	ถ้วยคอล่าง RACE, BALL 2	1	1	1	1	
2	156-F341E-01	ชุดลูกปืนถ้วยคอบน RETAINER, BALL BEARING	1	1	1	1	
3	22F-F3412-00	ถ้วยคอล่าง RACE, BALL 2	1	1	1	1	
4	22F-F3411-00	ถ้วยคอบน RACE, BALL 1	1	1	1	1	
5	22F-F341E-01	ชุดลูกปืนถ้วยคอบน RETAINER, BALL BEARING	1	1	1	1	
6	5VV-F3416-00	ฝาครอบถ้วยคอ COVER, BALL RACE 2	1	1	1	1	
7	90179-25033	น๊อต NUT	2	2	2	2	
8	2S4-F3461-00	เหล็กรองแฮนด์ BRACKET, HANDLE	1	1			
	5YP-F3461-00	เหล็กรองแฮนด์ BRACKET, HANDLE			1	1	
9	90105-10036	โบ๊ลท์หน้าแปลน BOLT, FLANGE	1	1	1	1	
10	90185-10154	น๊อตล็อค NUT, SELF-LOCKING	1	1	1	1	
11	5YP-F331A-00	ขายึดหน้ากาก STAY	1	1	1	1	
12	5YP-F8366-00	แผ่นรองขายึดหน้ากาก BRACKET	1	1	1	1	
13	95807-06012	โบ๊ลท์หน้าแปลน BOLT, FLANGE	1	1	1	1	
14	95827-08030	โบ๊ลท์หน้าแปลน BOLT, FLANGE	2	2	2	2	
15	5YP-F5875-00	ตัวยึดสายน้ำมันเบรค HOLDER, BRAKE HOSE 1	1	1	1	1	
16	95807-06012	โบ๊ลท์หน้าแปลน BOLT, FLANGE	1	1	1	1	
17	5YP-F5876-00	ตัวยึดสายน้ำมันเบรค HOLDER, BRAKE HOSE 2	1	1	1	1	
18	95807-06012	โบ๊ลท์หน้าแปลน BOLT, FLANGE	1	1	1	1	
19	2S4-F587A-00	ตัวยึดสายเบรค HOLDER, BRAKE HOSE	1	1			

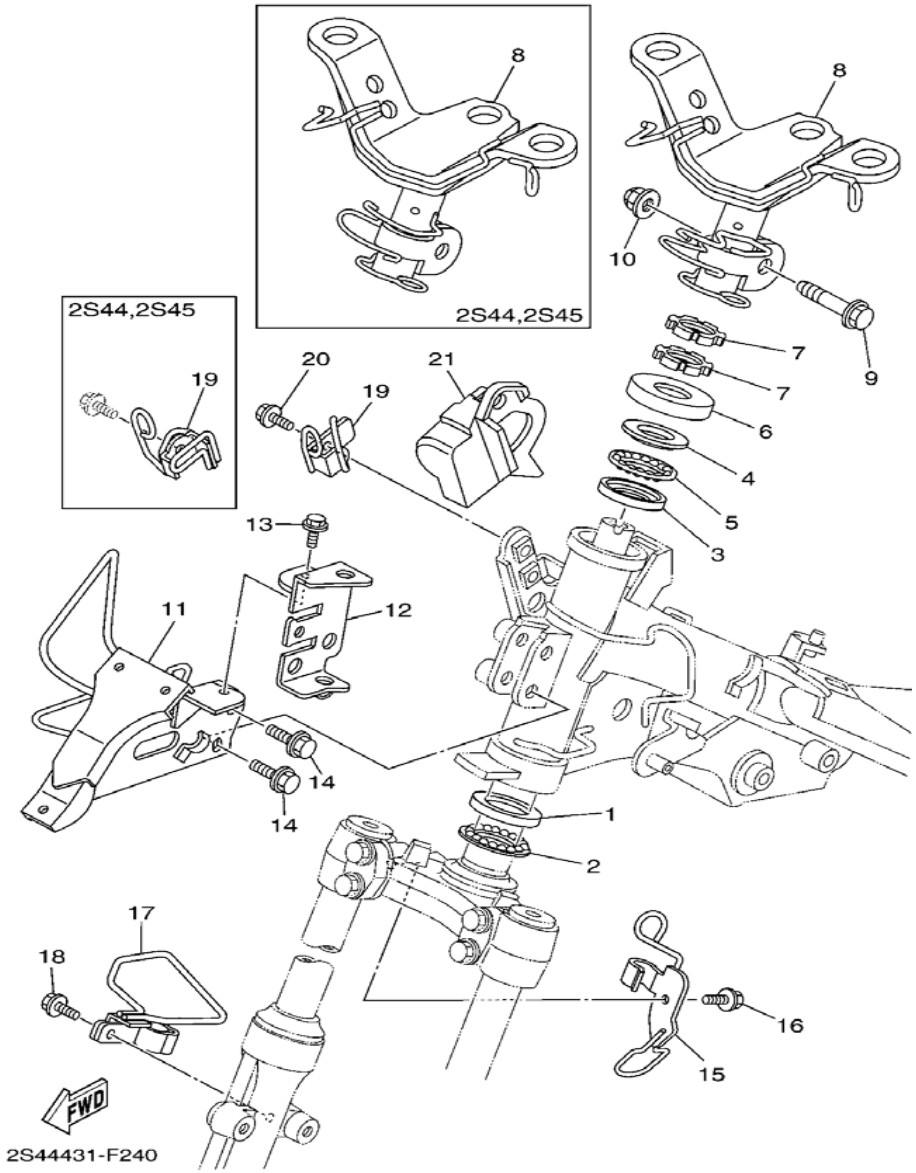

REF NO.	PART NO.	DESCRIPTION	2S44	2S45	5YP5	5YP6	REMARKS
19	5YP-F587A-00	ตัวยึดสายน้ำมันเบรค HOLDER, BRAKE HOSE			1	1	
20	95807-06012	โบ๊ลท์หน้าแปลน BOLT, FLANGE	1	1	1	1	
21	5YP-F3472-00	แผ่นกัน PROTECTOR	1	1	1	1	

FIG.25 FRONT FORK ชุดโช๊คหน้า

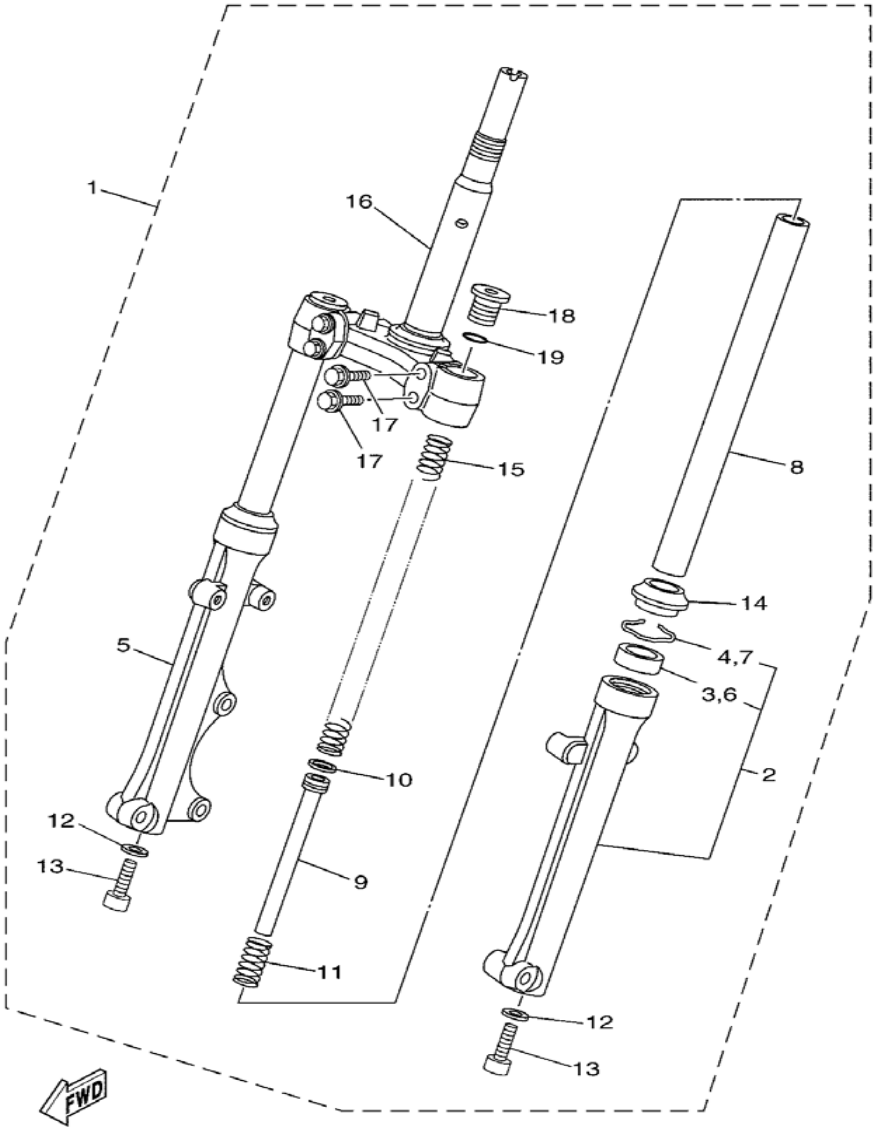

5YP1431-D240

REF NO.	PART NO.	DESCRIPTION	2S44	2S45	5YP5	5YP6	REMARKS
1	5YP-F3100-00	ชุดโช๊คหน้า สีเทา FRONT FORK ASSY	1	1	1	1	
2	5YP-F3126-00	กระบอกโช๊คซ้าย สีเทา .TUBE, OUTER (LEFT)	1	1	1	1	
3	4XC-F3145-00	ซีลโช๊คหน้า สปริง2ชั้น ..OIL SEAL	1	1	1	1	
4	1T8-F3156-00	คลิ๊บล็อค ..CLIP, OIL SEAL	1	1	1	1	
5	5YP-F3136-00	กระบอกโช๊คขวา สีเทา .TUBE, OUTER (RIGHT)	1	1	1	1	
6	4XC-F3145-00	ซีลโช๊คหน้า สปริง2ชั้น ..OIL SEAL	1	1	1	1	
7	1T8-F3156-00	คลิ๊บล็อค ..CLIP, OIL SEAL	1	1	1	1	
8	5YP-F3110-00	แกนโช๊คหน้า .INNER TUBE COMP.1	2	2	2	2	
9	5YP-F3170-00	แกนโช๊คหน้าตัวใน .CYLINDER COMP., FRONT FORK	2	2	2	2	
10	2JG-F3157-00	แหวนลูกสูบโช๊ค .RING, PISTON	2	2	2	2	
11	5NM-F3152-00	สปริง .SPRING, SUB	2	2	2	2	
12	509-F3158-L0	ประเก็นโช๊ค .GASKET	2	2	2	2	
13	278-F3181-50	โบ๊ลท์หัวหกเหลี่ยม .BOLT, HEXAGON SOCKET HEAD	2	2	2	2	
14	4XC-F3144-00	ซีลกันฝุ่น .SEAL, DUST	2	2	2	2	
15	5YP-F3141-00	สปริงโช๊ค .SPRING, FRONT FORK	2	2	2	2	
16	5YP-F3340-00	แผงคอล่าง .UNDER BRACKET COMP.	1	1	1	1	
17	5YW-F3346-00	น๊อตยึดแผงคอล่าง .BOLT 1	4	4	4	4	
18	4VK-F3111-10	โบ๊ลท์หัวโช๊ค .BOLT, CAP	2	2	2	2	
19	2JG-F3147-00	โอริง .O-RING	2	2	2	2	

FIG.26 FUEL TANK ชุดถังน้ำมัน

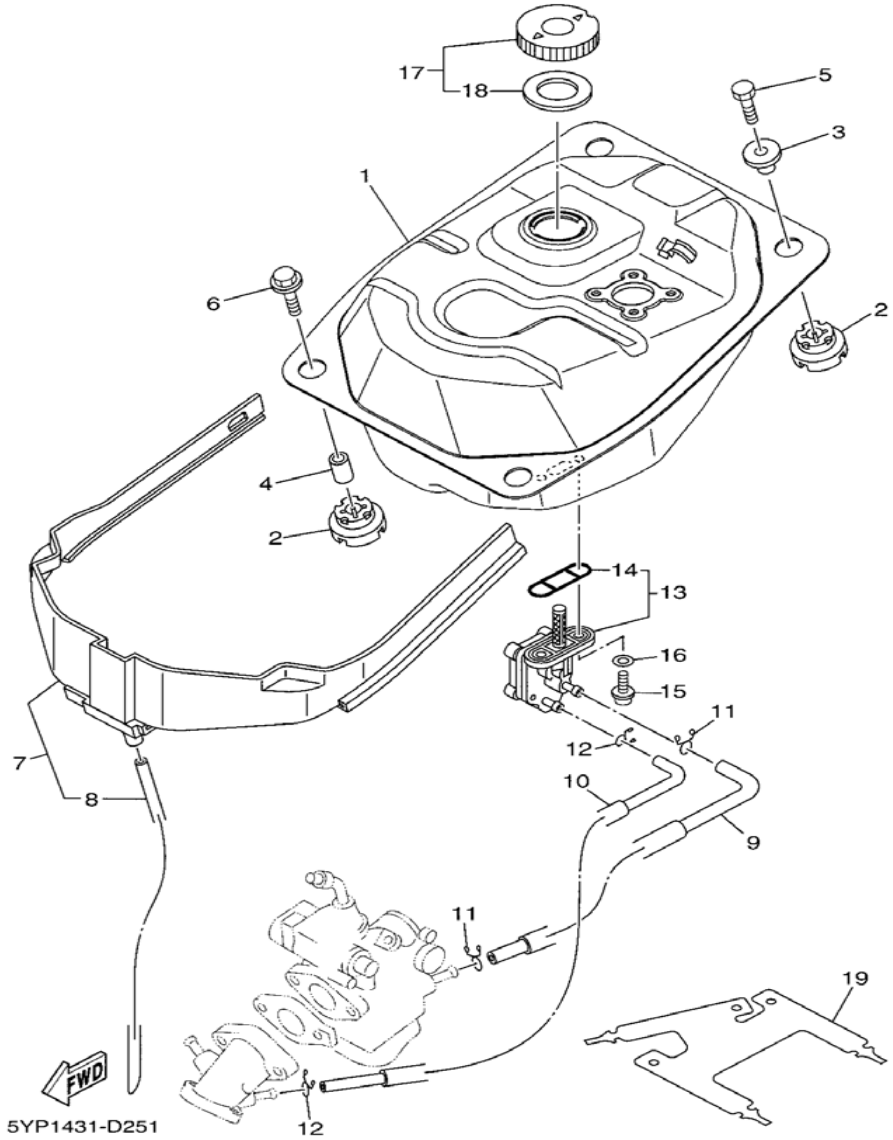

REF NO.	PART NO.	DESCRIPTION	2S44	2S45	5YP5	5YP6	REMARKS
1	5YP-F4110-00	ถังน้ำมันสีแดง FUEL TANK COMP.	1	1	1	1	
2	5YP-F4339-00	ยางรอง GROMMET	4	4	4	4	
3	5YP-F4638-00	บู๊ช COLLAR	2	2	2	2	
4	5YP-F4397-00	บู๊ช COLLAR	2	2	2	2	
5	97007-06025	โบ๊ลท์ BOLT	2	2	2	2	
6	90119-06867	โบ๊ลท์พร้อมแหวน BOLT, WITH WASHER	2	2	2	2	
7	5YP-F4141-00	ที่กันถังน้ำมัน PROTECTOR, FUEL TANK	1	1	1	1	
8	90445-07812	ท่อระบาย .HOSE	1	1	1	1	
9	5YP-F4311-00	ท่อน้ำมัน PIPE, FUEL 1	1	1	1	1	
10	5YP-F4312-00	ท่อน้ำมัน 2 PIPE 2	1	1	1	1	
11	90467-09006	คลิ๊บรัด CLIP	2	2	2	2	
12	90467-08075	คลิ๊บ CLIP	2	2	2	2	
13	5YP-F4500-00	ก๊อกน้ำมัน FUEL COCK ASSY 1	1	1	1	1	
14	4X8-24512-00	โอริง .O-RING	1	1	1	1	
15	90149-06011	สกรู SCREW	2	2	2	2	
16	90202-05193	แหวนรอง WASHER, PLATE	2	2	2	2	
17	5MY-F4610-00	ฝาถังน้ำมัน CAP ASSY	1	1	1	1	
18	4M1-F4612-01	ยางรองฝาถัง .GASKET, CAP	1	1	1	1	
19	5YP-F1521-00	แผ่นยางรองบังโคลนหน้า FLAP, FRONT FENDER	1	1	1	1	

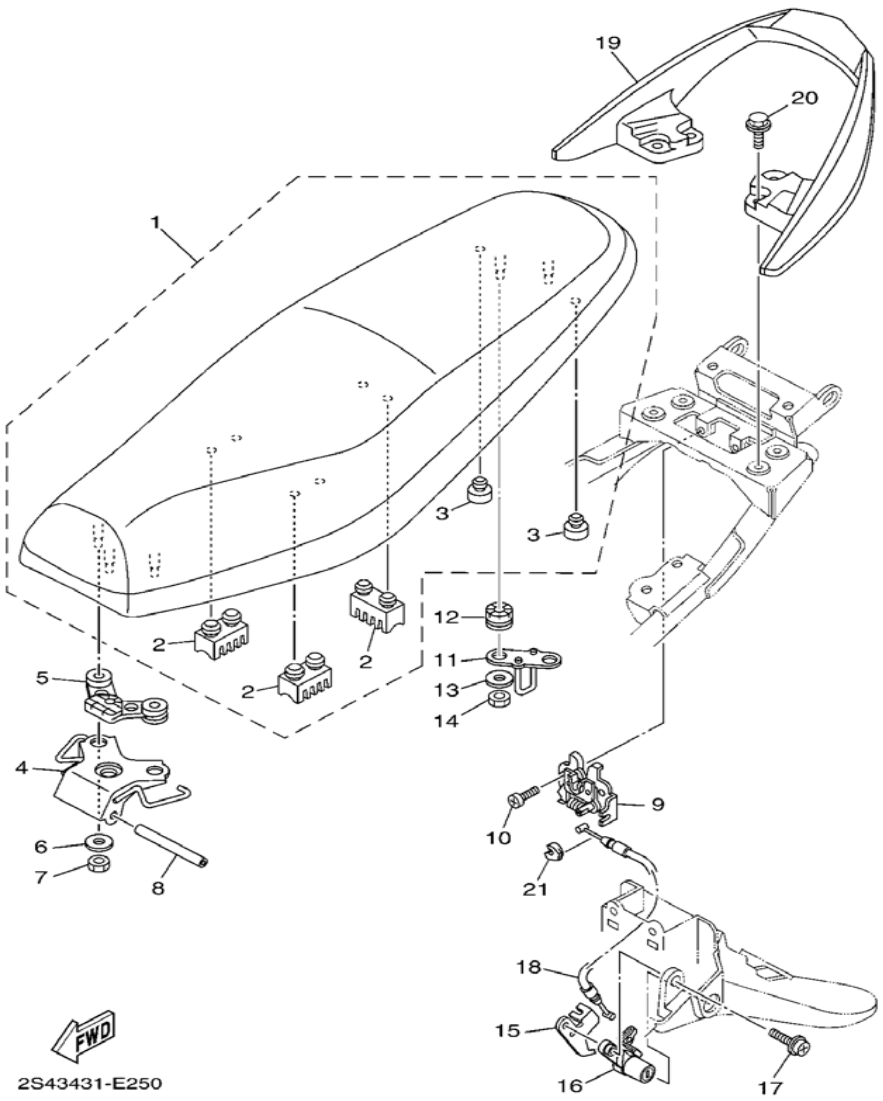

REF NO.	PART NO.	DESCRIPTION	2S44	2S45	5YP5	5YP6	REMARKS
1	5YP-F4730-00	เบาะ DOUBLE SEAT ASSY	1	1	1	1	
2	5TN-F4723-00	ยางรองเบาะ .DAMPER, SEAT	3	3	3	3	
3	2JK-F4741-00	ยางรอง .PAD, SEAT	2	2	2	2	
4	5YP-F4726-00	แผ่นยึดเบาะ HINGE, SEAT	1	1	1	1	
5	5YP-F4742-00	ยางอุดเหล็กกันตก GROMMET	1	1	1	1	
6	90201-068N7	แหวนรอง WASHER, PLATE	3	3	3	3	
7	95307-06600	น๊อต NUT	3	3	3	3	
8	5VV-F4727-00	สลักยึดเบาะ PIN, SEAT FITTING	1	1	1	1	
9	5YP-F4780-00	ก้ามปูล็อคเบาะ SEAT LOCK ASSY	1	1	1	1	
10	98507-06012	สกรูหัวแฉก SCREW, PAN HEAD	2	2	2	2	
11	5YP-F4728-00	ขอเกี่ยวเบาะ BRACKET, SEAT	1	1	1	1	
12	90480-14872	ลูกยาง GROMMET	2	2	2	2	
13	90201-06071	แหวนรอง WASHER, PLATE	2	2	2	2	
14	95307-06600	น๊อต NUT	2	2	2	2	
15	5YP-F117K-00	เหล็กยึดชุดกุญแจเบาะ STAY, LOCK	1	1	1	1	
16	5YP-F4799-00	กุญแจล็อคเบาะ ROTOR ASSY	1	1	1	1	
17	90159-06033	สกรูพร้อมแหวนรอง SCREW, WITH WASHER	1	1	1	1	
18	5YP-F478E-00	สายล๊อคกุญแจ CABLE, SEAT LOCK	1	1	1	1	
19	5YP-F4773-00-P0	เหล็กกันตก สีทอง HANDLE, SEAT			1	1	MT2
	5YP-F4773-00-P2	เหล็กกันตก สีดำ HANDLE, SEAT	1	1			MBL2

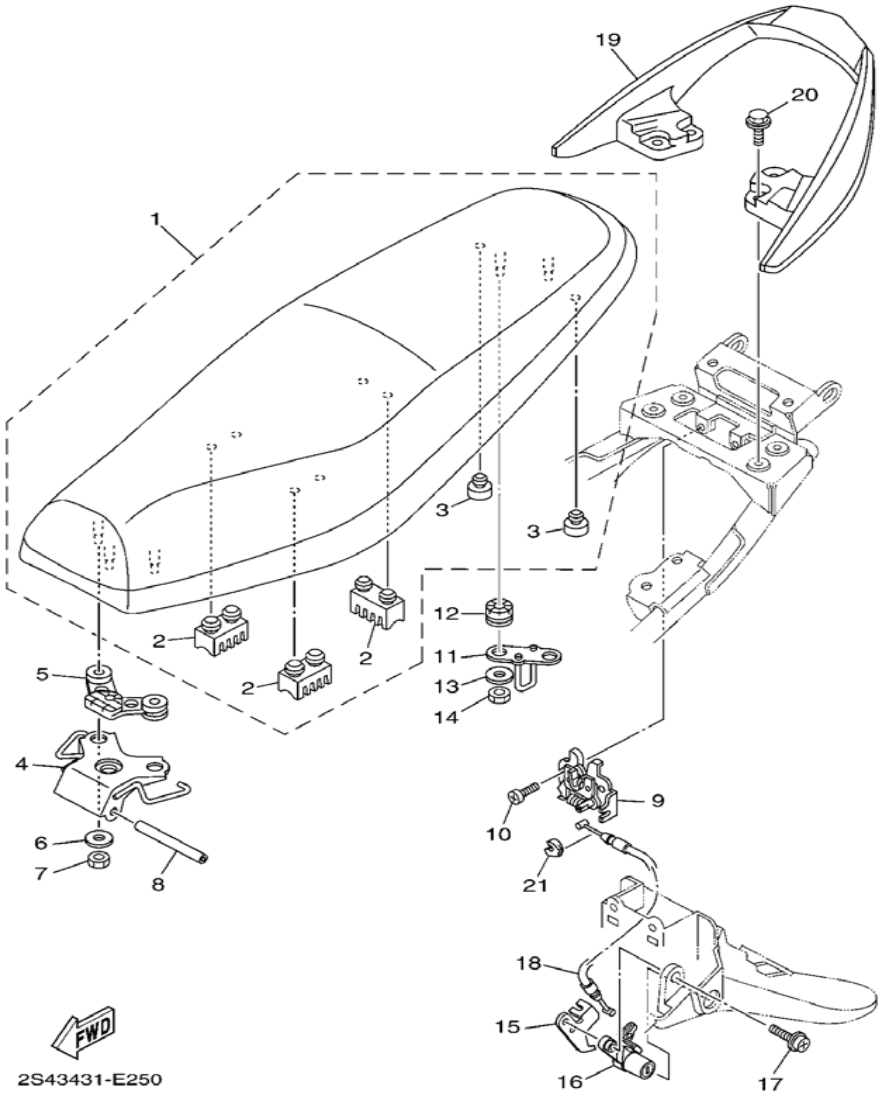

REF NO.	PART NO.	DESCRIPTION	2S44	2S45	5YP5	5YP6	REMARKS
20	95827-06020	โบ๊ลท์หน้าแปลน BOLT, FLANGE	4	4	4	4	
21	5YP-F4768-00	ตัวล็อคสายสลิง STOPPER	1	1	1	1	

FIG.28 FRONT WHEEL FOR CAST WHEEL ชุดล้อแม็กหน้า (ดิสค์เบรค)

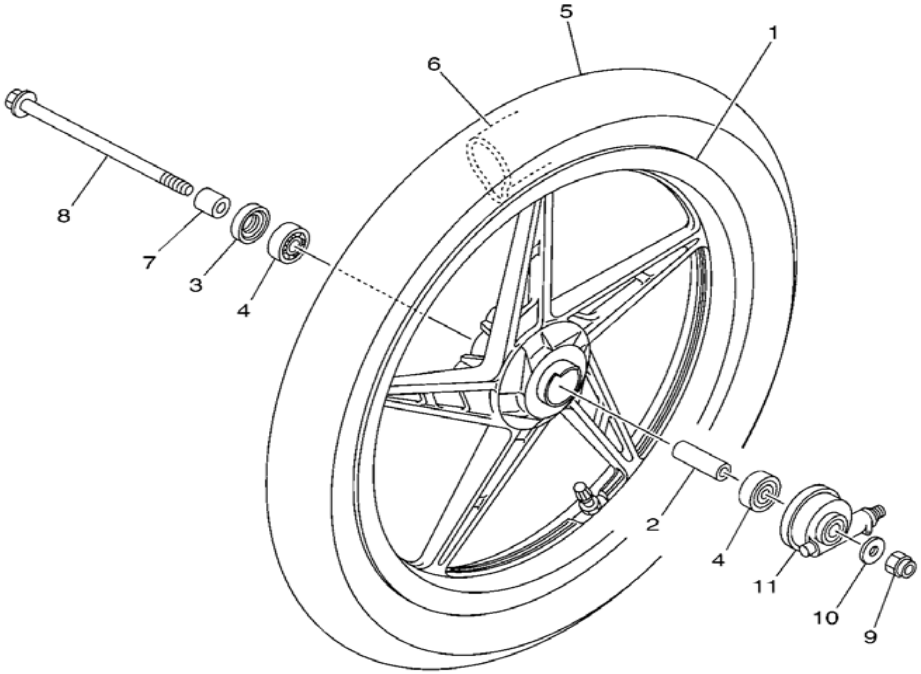

REF NO.	PART NO.	DESCRIPTION	2S44	2S45	5YP5	5YP6	REMARKS
1	2S4-F5168-00-33	วงล้อแม็กหน้า สีดำ CAST WHEEL, FRONT		1			YB FOR BMC,BWC1
2	90560-10292	บู๊ช SPACER		1			
3	93106-20808	ซีลน้ำมัน OIL SEAL		1			
4	93306-300X4	ลูกปืน BEARING		2			
5	94106-17802	ยางนอก (2.25-17) 60/100-17 NF. TIRE (60/100-17M/C 33P NF63)		1			INOUE
6	94220-178B1	ยางใน (2.00/2.25-17) TUBE (2.00-17 TR4)		1			INOUE
7	90387-10277	บู๊ช COLLAR		1			
8	3NA-F5181-01	แกนล้อหน้า AXLE, WHEEL		1			
9	90185-10091	น๊อตล็อค NUT, SELF-LOCKING		1			
10	90201-101J1	แหวนรอง WASHER, PLATE		1			
11	5TN-F5190-00	ชุดเฟืองไมล์ GEAR UNIT ASSY		1			

FIG.29 FRONT WHEEL FOR SPOKE WHEEL ชุดล้อซี่ลวดหน้า

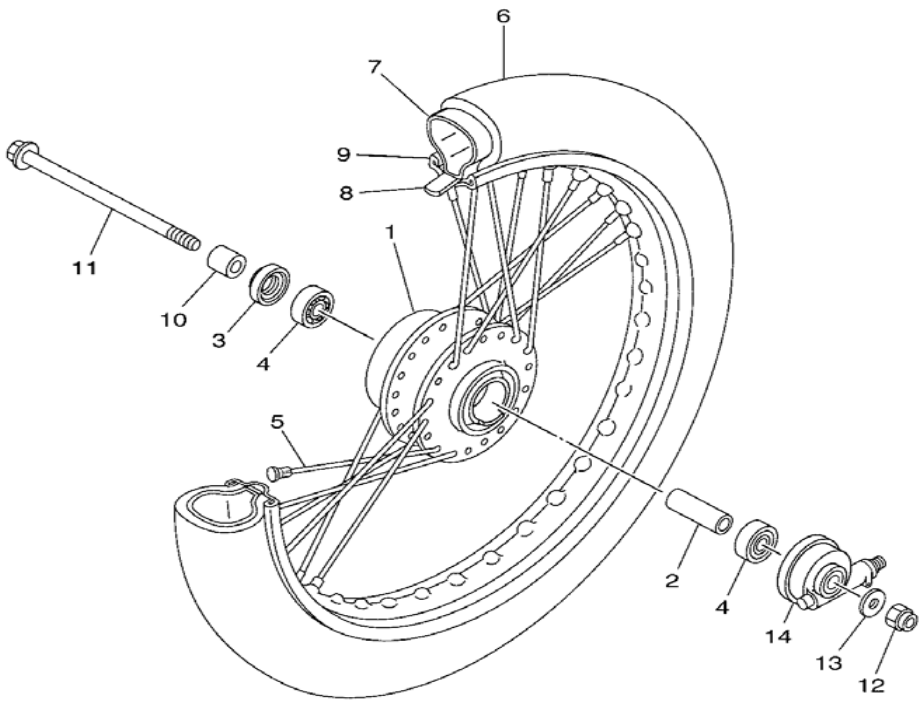

5YP1431-D270

REF NO.	PART NO.	DESCRIPTION	2S44	2S45	5YP5	5YP6	REMARKS
1	4TT-F5111-10-35	ดุมล้อหน้า สีเทา HUB, FRONT	1		1	1	
2	90560-10292	บู๊ช SPACER	1		1	1	
3	93106-20808	ซีลน้ำมัน OIL SEAL	1		1	1	
4	93306-300X4	ลูกปืน BEARING	2		2	2	
5	5YP-F5104-00	ซี่ลวดหน้าชุด SPOKE SET, FRONT	1		1	1	
6	94106-17801	ยางนอก (2.25-17) TIRE (60/100-17M/C 33P V304)	1		1	1	UR VEE RUBBER
	94106-17802	ยางนอก (2.25-17) 60/100-17 NF. TIRE (60/100-17M/C 33P NF63)	1		1	1	UR INOUE
7	94206-17801	ยางใน (2.25-17) TUBE (60/100-17 TR4)	1		1	1	UR VEE RUBBER
	94220-178B1	ยางใน (2.00/2.25-17) TUBE (2.00-17 TR4)	1		1	1	UR INOUE
8	94307-17801	ยางรองขอบล้อ BAND, RIM (70/90-17)	1		1	1	UR VEE RUBBER
	94322-17858	ยางรองแถบล้อ BAND, RIM (1.20-17)	1		1	1	UR INOUE
9	94412-17802	วงล้อ RIM (1.20-17)	1		1	1	
10	90387-10277	บู๊ช COLLAR	1		1	1	
11	3NA-F5181-01	แกนล้อหน้า AXLE, WHEEL	1		1	1	
12	90185-10091	น๊อตล็อค NUT, SELF-LOCKING	1		1	1	
13	90201-101J1	แหวนรอง WASHER, PLATE	1		1	1	
14	5TN-F5190-00	ชุดเฟืองไมล์ GEAR UNIT ASSY	1		1	1	

FIG.30 FRONT BRAKE CALIPER ชุดดิสค์เบรคหน้า

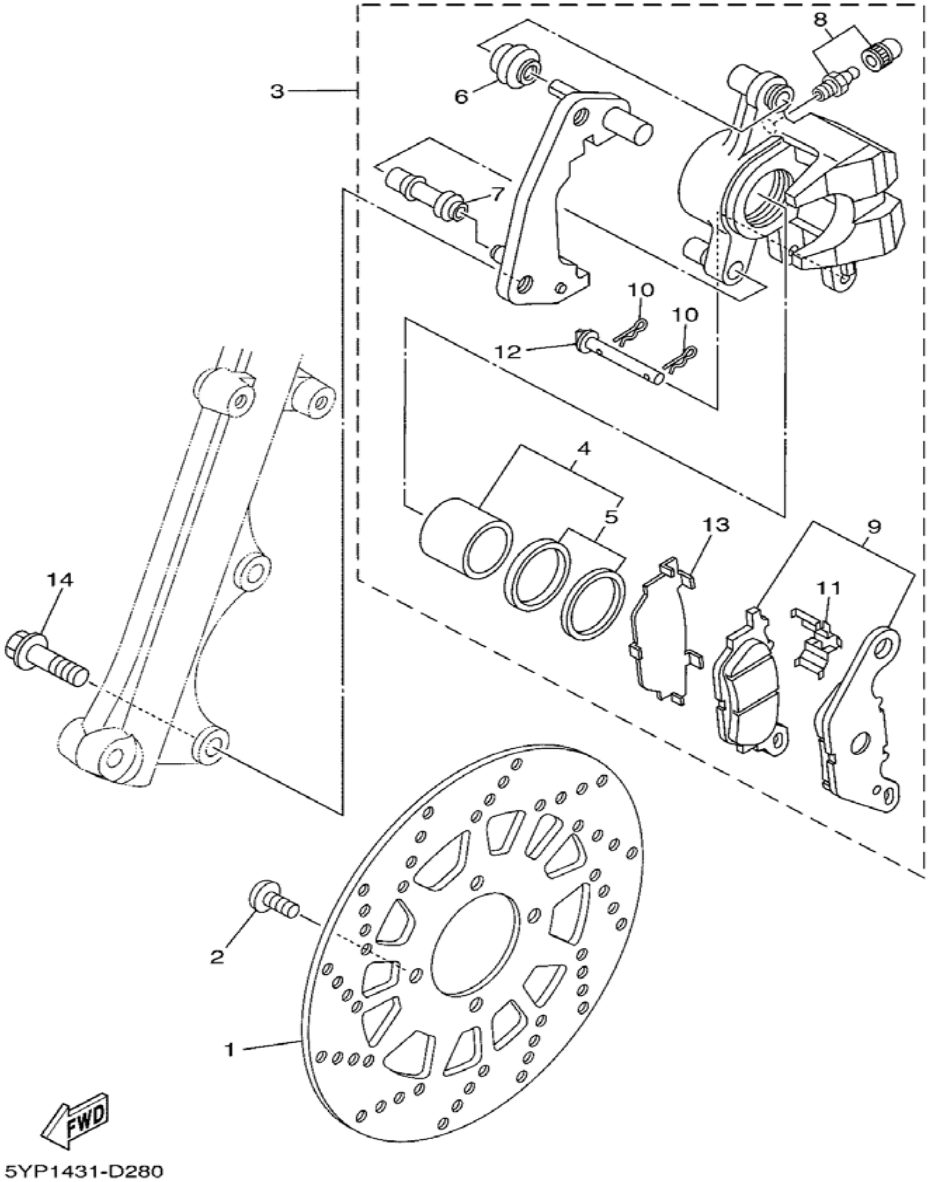

REF NO.	PART NO.	DESCRIPTION	2S44	2S45	5YP5	5YP6	REMARKS
1	5TN-F582U-00	จานดิสค์เบรคหน้า DISK, BRAKE (RIGHT)	1	1	1	1	
2	90111-08807	โบ๊ลท์หกเหลี่ยม BOLT,HEX. SOCKET BUTTON	4	4	4	4	
3	5YP-F580U-02	แม่ปั๊มดิสค์เบรคล่าง (หน้า) CALIPER ASSY (RIGHT)	1	1	1	1	
4	5YP-W0057-00	ลูกสูบดิสค์เบรค .PISTON ASSY, CALIPER	1	1	1	1	
5	5YP-W0047-50	ซีลลูกสูบดิสค์เบรค ..CALIPER SEAL KIT	1	1	1	1	
6	5YP-F5917-00	ลูกยาง .BOOT, CALIPER	1	1	1	1	
7	5YP-F5937-00	ลูกยาง .BOOT 2	1	1	1	1	
8	5YP-W0048-50	สกรูไล่ลมดิสด์เบรค .BLEED SCREW KIT	1	1	1	1	
9	5YP-W0045-00	ผ้าดิสค์เบรค .BRAKE PAD KIT	1	1	1	1	
10	5YP-F5925-01	คลิ๊บ .CLIP	2	2	2	2	
11	5YP-F5919-00	สายรัด .SUPPORT, PAD	1	1	1	1	
12	5YP-F5924-00	น๊อตล็อคปั๊มดิสค์ .PIN, PAD	1	1	1	1	
13	5YP-F5939-00	แผ่นชิมรองผ้าเบรค .CLIP, PAD	1	1	1	1	
14	90105-10824	โบ๊ลท์พร้อมแหวน BOLT, FLANGE	2	2	2	2	

FIG.31 REAR WHEEL FOR CAST WHEEL ชุดล้อแม็กหลัง

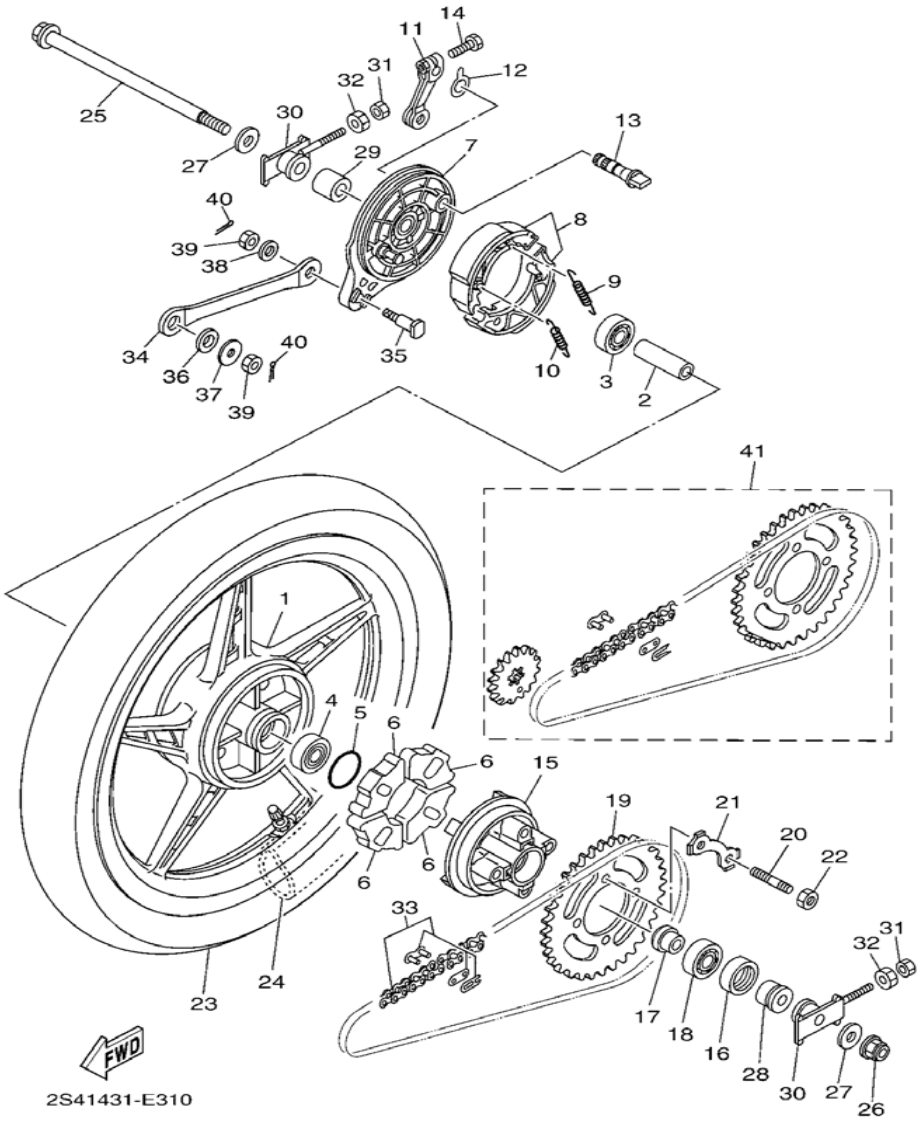

REF NO.	PART NO.	DESCRIPTION	2S44	2S45	5YP5	5YP6	REMARKS
1	2S4-F5338-00-33	วงล้อแม็กหลัง สีดำ CAST WHEEL, REAR		1			YB FOR BMC,BWC1
2	90560-12145	บู๊ช SPACER		1			
3	93306-301YH	ลูกปืน BEARING		1			
4	93306-301YJ	ลูกปืน BEARING		1			
5	93210-41041	โอริง O-RING		1			
6	5YP-F5364-00	ยางดุมหลัง DAMPER		4			
7	5YP-F5321-00-33	จานเบรคหลัง PLATE, BRAKE SHOE		1			YB FOR BMC,BWC1
8	5YP-F530K-00	เบรคดรัมชุด BRAKE SHOE SET		1			
9	90506-12001	สปริง SPRING, TENSION		1			
10	90506-15001	สปริง SPRING, TENSION		1			
11	5YP-F5355-00	ขาเบรคหลัง LEVER, CAMSHAFT		1			
12	5MY-F533A-00	แผ่นวัดผ้าเบรค PLATE, INDICATOR		1			
13	4AC-F5351-00	ลูกเบี้ยวเบรค CAMSHAFT		1			
14	90101-06278	โบ๊ลท์ BOLT		1			
15	5YP-F5366-00	ดุมสเตอร์หลัง CLUTCH, HUB		1			
16	93106-26823	ซีล OIL SEAL		1			
17	90387-127Y0	บู๊ช COLLAR		1			
18	93306-004YV	ลูกปืน BEARING		1			
19	4NR-F5439-00	สเตอร์หลัง39ฟัน SPROCKET, DRIVEN (39T)		1			
20	90116-08813	โบ๊ลท์สตัด BOLT, STUD		4			

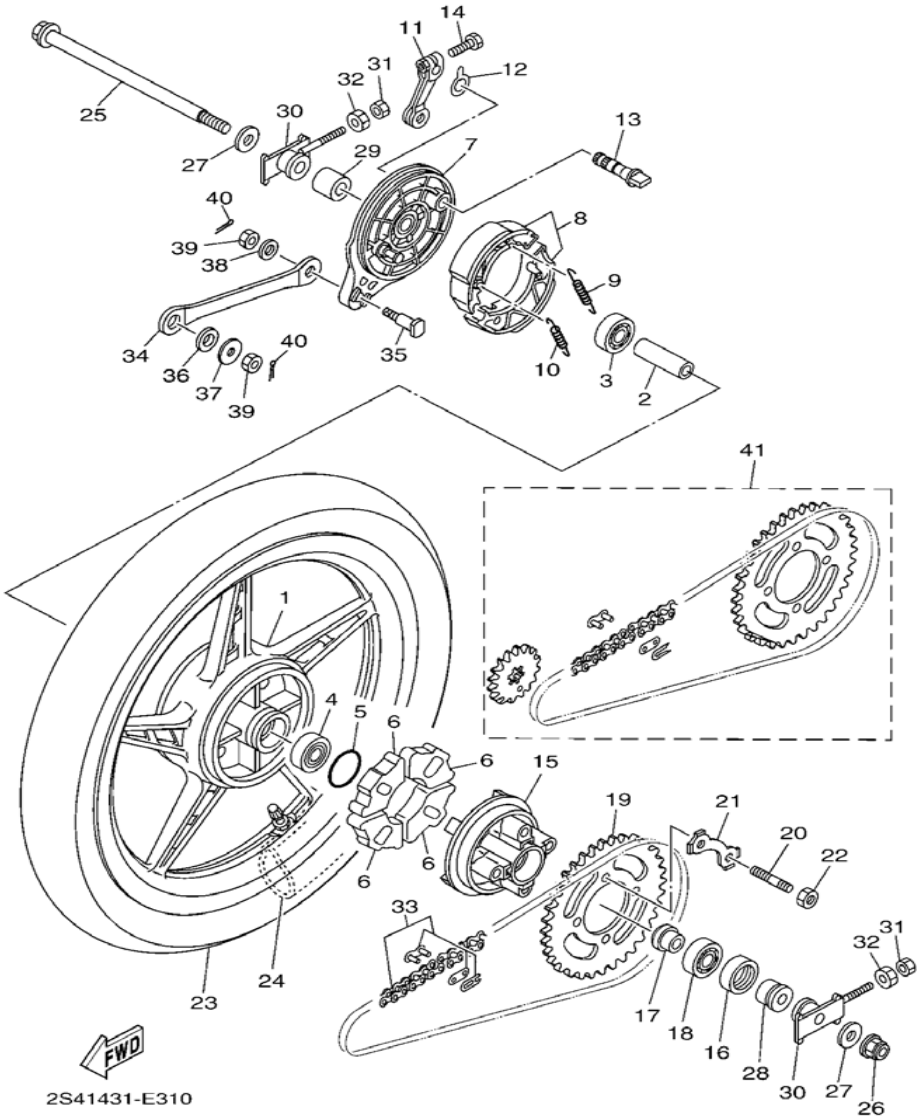

REF NO.	PART NO.	DESCRIPTION	2S44	2S45	5YP5	5YP6	REMARKS
21	5YP-F5412-00	แผ่นล็อค WASHER		2			
22	90170-08258	น๊อต NUT		4			
23	94108-17818	ยางนอก (80/90-17) TIRE (80/90-17M/C 44P NR78)		1			INOUE
24	94222-17865	ยางใน (2.50-17) TUBE (2.50-17 TR4)		1			INOUE
25	5YP-F5381-00	แกนล้อหลัง AXLE, WHEEL		1			
26	95607-12200	น๊อตหน้าแปลน NUT, SELF-LOCKING		1			
27	90201-128A4	แหวนรอง WASHER, PLATE		2			
28	5TN-F5383-00	ปลอกรองเพลาล้อ COLLAR, WHEEL		1			
29	90387-12836	บู๊ช COLLAR		1			
30	5YP-F5388-00	ตัวตั้งโซ่ PULLER, CHAIN 1		2			
31	95307-06600	น๊อต NUT		2			
32	90170-06184	น๊อตหกเหลี่ยม NUT		2			
33	9X568-89111	โซ่ (428-112ข้อ/บาง) CHAIN SET (DID 428, 112L)		1			
34	5YP-F5371-00	ขายึดจานเบรค BAR, TENSION		1			
35	90109-08822	โบ๊ลท์ BOLT		1			
36	90202-15800	แหวนรอง(9A202-26166) WASHER, PLATE		1			
37	90201-088N6	แหวนรอง WASHER, PLATE		1			
38	92907-08200	แหวนรอง WASHER		1			
39	95304-08700	น๊อต NUT		2			
40	91401-20012	ปิ้น PIN, COTTER		2			
41	5YP-WF543-00	ชุดโซ่สเตอร์ DRIVE CHAIN KIT (15T - 39T)		1			

FIG.32 REAR WHEEL FOR SPOKE WHEEL ชุดล้อซี่ลวดหลัง

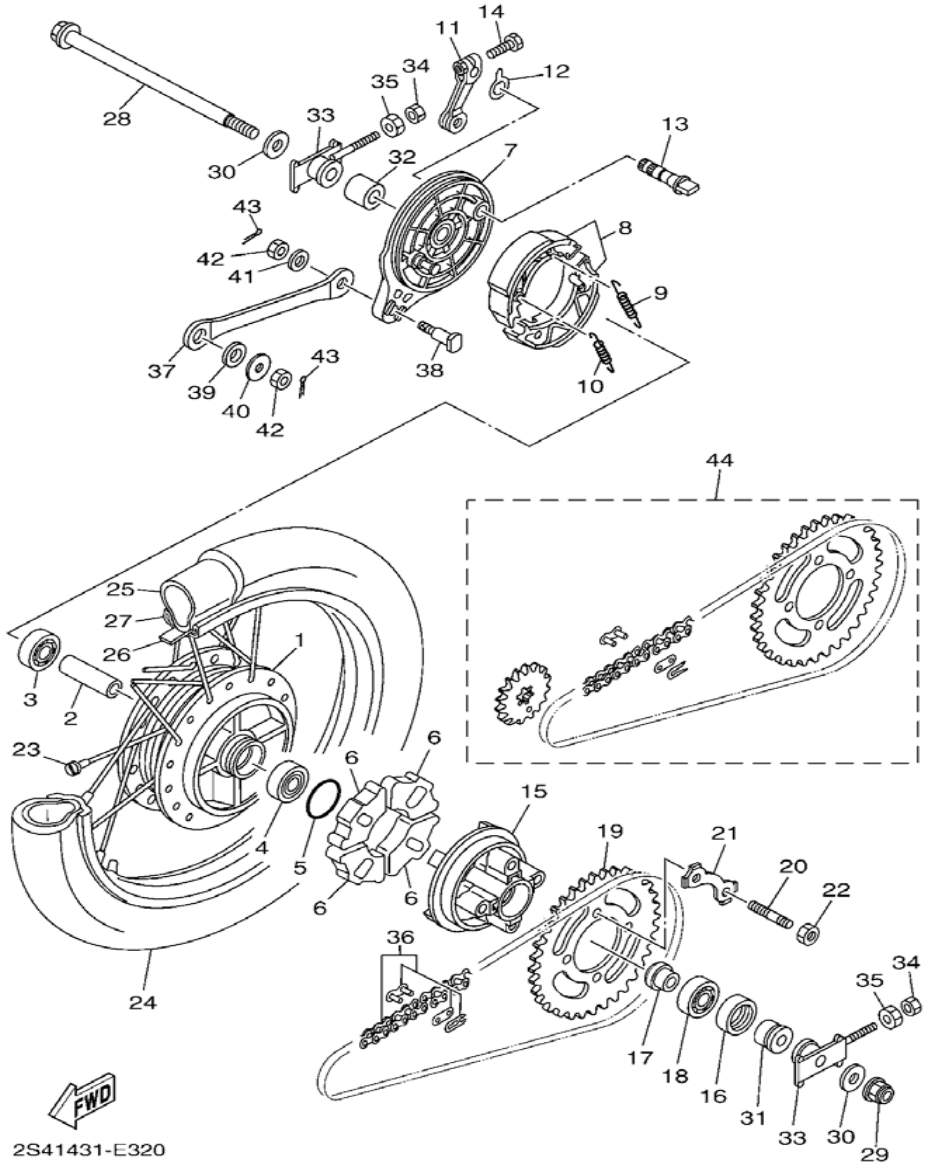

REF NO.	PART NO.	DESCRIPTION	2S44	2S45	5YP5	5YP6	REMARKS
1	5YP-F5311-00-35	ดุมล้อหลัง HUB, REAR	1		1	1	SL
2	90560-12145	บู๊ช SPACER	1		1	1	
3	93306-301YH	ลูกปืน BEARING	1		1	1	
4	93306-301YJ	ลูกปืน BEARING	1		1	1	
5	93210-41041	โอริง O-RING	1		1	1	
6	5YP-F5364-00	ยางดุมหลัง DAMPER	4		4	4	
7	5YP-F5321-00-35	จานเบรคหลัง PLATE, BRAKE SHOE	1		1	1	SL
8	5YP-F530K-00	ชุดเบรคดรัม BRAKE SHOE SET	1		1	1	
9	90506-12001	สปริง SPRING, TENSION	1		1	1	
10	90506-15001	สปริง SPRING, TENSION	1		1	1	
11	5YP-F5355-00	ขาเบรคหลัง LEVER, CAMSHAFT	1		1	1	
12	5MY-F533A-00	แผ่นวัดผ้าเบรค PLATE, INDICATOR	1		1	1	
13	4AC-F5351-00	ลูกเบี้ยวเบรค CAMSHAFT	1		1	1	
14	90101-06278	โบ๊ลท์ BOLT	1		1	1	
15	5YP-F5366-00	ดุมสเตอร์หลัง CLUTCH, HUB	1		1	1	
16	93106-26823	ซีล OIL SEAL	1		1	1	
17	90387-127Y0	บู๊ช COLLAR	1		1	1	
18	93306-004YV	ลูกปืน BEARING	1		1	1	
19	4NR-F5439-00	สเตอร์หลัง39ฟัน SPROCKET, DRIVEN (39T)	1		1	1	
20	90116-08813	โบ๊ลท์สตัด BOLT, STUD	4		4	4	

FIG.32 REAR WHEEL FOR SPOKE WHEEL ชุดล้อซี่ลวดหลัง

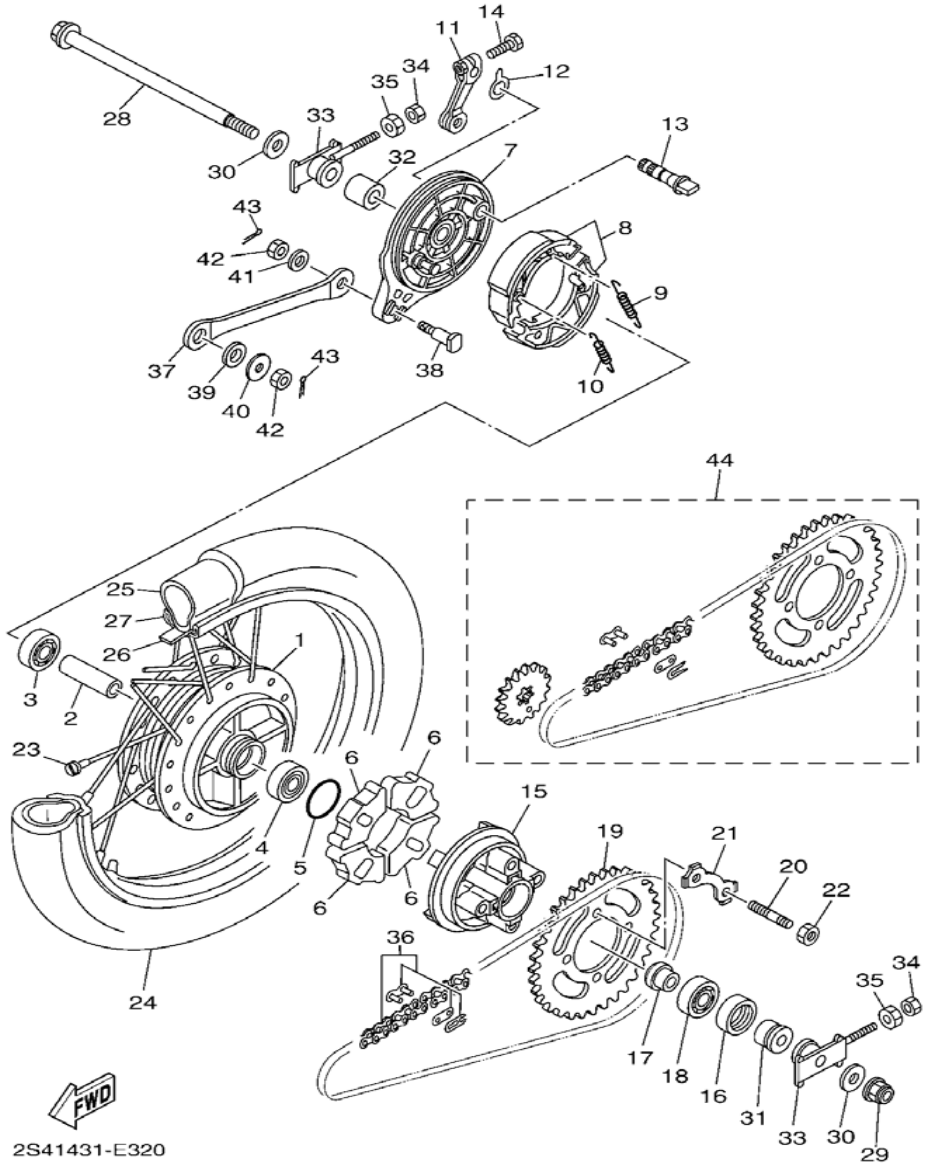

REF NO.	PART NO.	DESCRIPTION	2S44	2S45	5YP5	5YP6	REMARKS
21	5YP-F5412-00	แผ่นล็อค WASHER	2		2	2	
22	90170-08258	น๊อต NUT	4		4	4	
23	5YP-F5304-00	ชุดซี่ลวดหลัง SPOKE SET, REAR	1		1	1	
24	94108-17817	ยางนอก (80/90-17) TIRE (80/90-17 M/C 44P V304)	1		1	1	UR VEE RUBBER
	94108-17818	ยางนอก (80/90-17) TIRE (80/90-17M/C 44P NR78)	1		1	1	UR INOUE
25	94208-17800	ยางใน (80/90-17) TUBE (80/90-17 TR4)	1		1	1	UR VEE RUBBER
	94222-17865	ยางใน (2.50-17) TUBE (2.50-17 TR4)	1		1	1	UR INOUE
26	94307-17801	ยางรองขอบล้อ BAND, RIM (70/90-17)	1		1	1	UR VEE RUBBER
	94308-17801	ยางรองขอบล้อ BAND, RIM (22.0-17)	1		1	1	UR INOUE
27	94416-178C4	วงล้อ (1.60-17) RIM (1.60-17)	1		1	1	
28	5YP-F5381-00	แกนล้อหลัง AXLE, WHEEL	1		1	1	
29	95607-12200	น๊อตล็อค NUT, SELF-LOCKING	1		1	1	
30	90201-128A4	แหวนรอง WASHER, PLATE	2		2	2	
31	5TN-F5383-00	บู๊ชรองเพลาล้อ COLLAR, WHEEL	1		1	1	
32	90387-12836	บู๊ช COLLAR	1		1	1	
33	5YP-F5388-00	ตัวตั้งโซ่ PULLER, CHAIN 1	2		2	2	
34	95307-06600	น๊อต NUT	2		2	2	
35	90170-06184	น๊อตหกเหลี่ยม NUT	2		2	2	
36	9X568-89111	โซ่ (428-112ข้อ/บาง) CHAIN SET (DID 428, 112L)	1		1	1	
37	5YP-F5371-00	ขายึดจานเบรค BAR, TENSION	1		1	1	

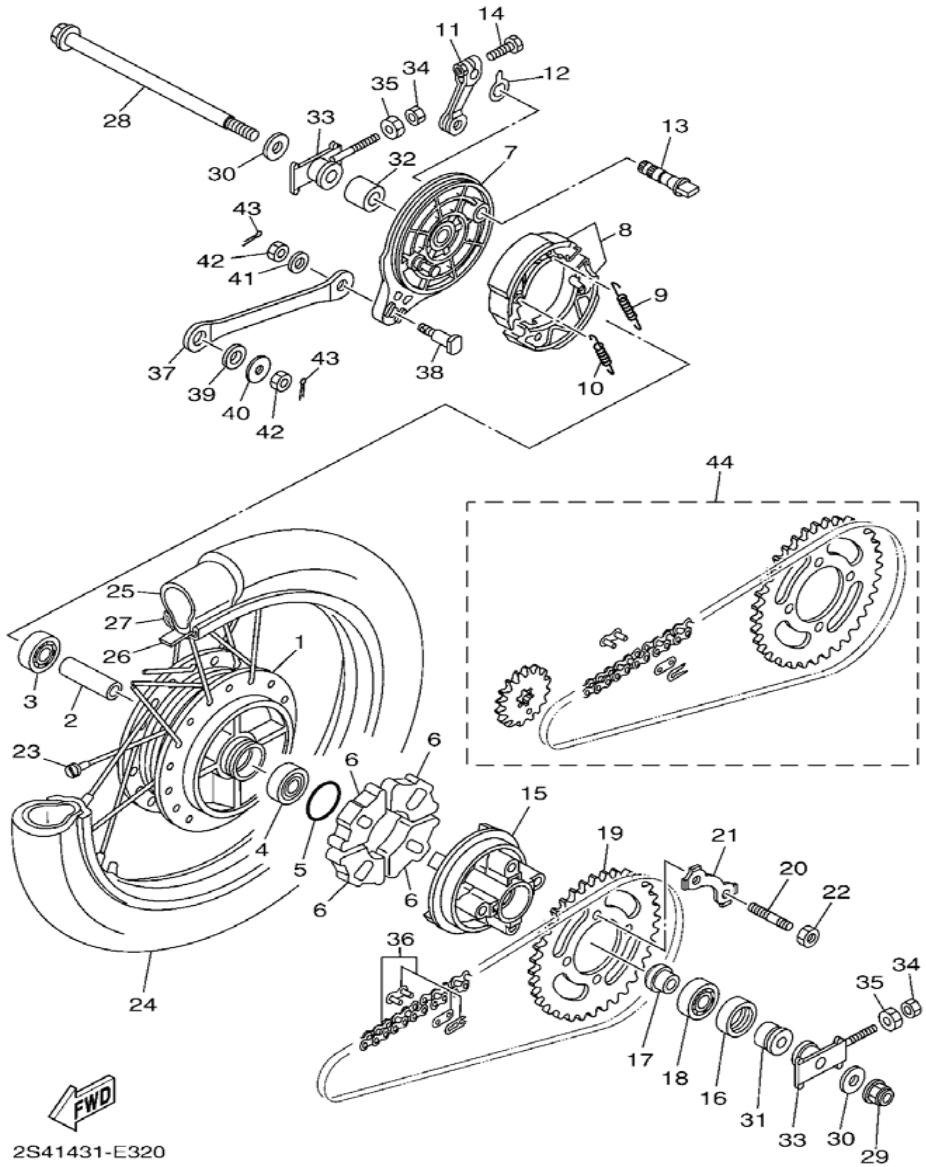

REF NO.	PART NO.	DESCRIPTION	2S44	2S45	5YP5	5YP6	REMARKS
38	90109-08822	โบ๊ลท์ BOLT	1		1	1	
39	90202-15800	แหวนรอง(9A202-26166) WASHER, PLATE	1		1	1	
40	90201-088N6	แหวนรอง WASHER, PLATE	1		1	1	
41	92907-08200	แหวนรอง WASHER	1		1	1	
42	95304-08700	น๊อต NUT	2		2	2	
43	91401-20012	ปิ้น PIN, COTTER	2		2	2	
44	5YP-WF543-00	ชุดโซ่สเตอร์ DRIVE CHAIN KIT (15T - 39T)	1		1	1	

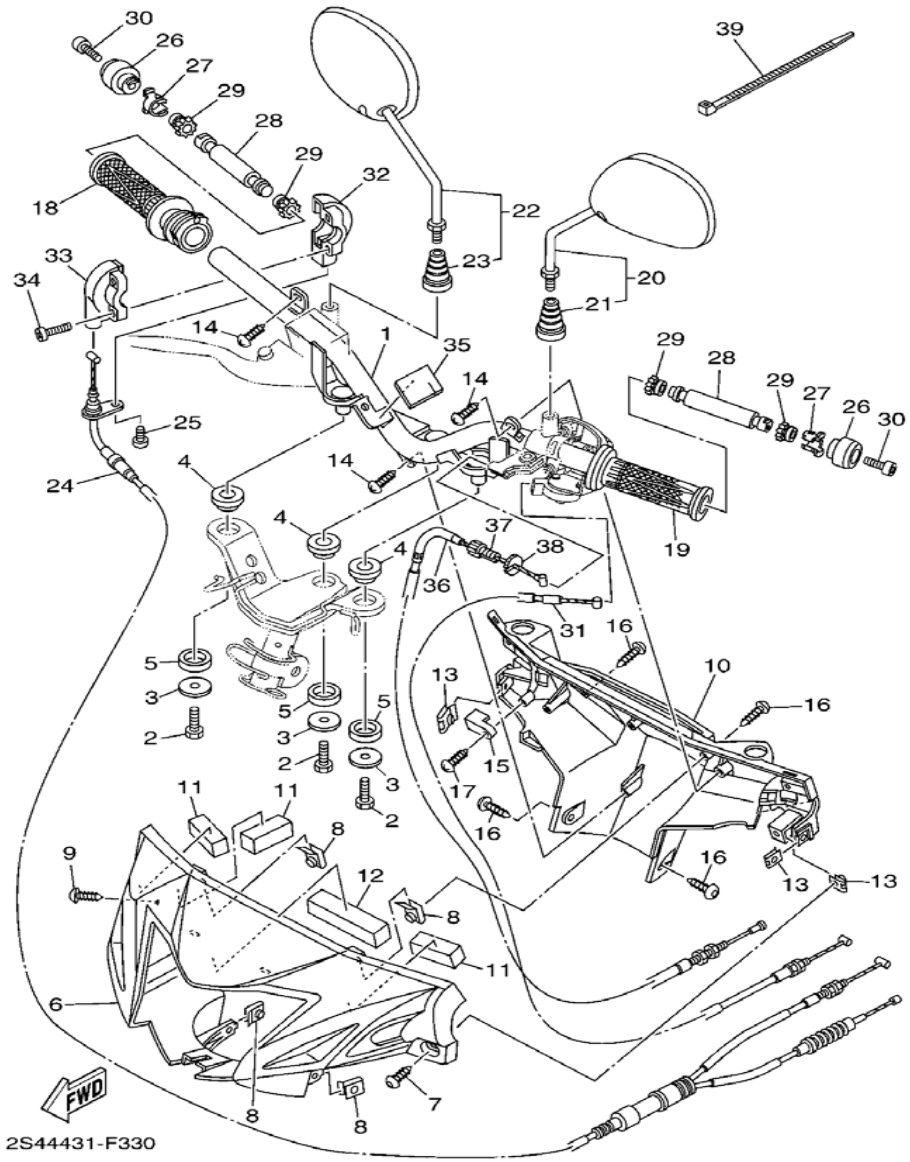

REF NO.	PART NO.	DESCRIPTION	2S44	2S45	5YP5	5YP6	REMARKS
1	2S4-F6210-00	แฮนด์ HANDLE	1	1			
	5YP-F6210-00	แฮนด์ HANDLE			1	1	
2	97007-08016	โบ๊ลท์ BOLT	3	3	3	3	
3	90201-08612	แหวนรอง WASHER, PLATE	3	3	3	3	
4	5YP-F8217-00	ยางรองแฮนด์ 1 DAMPER 1	3	3	3	3	
5	5YP-F8227-00	ยางรองแฮนด์ 2 DAMPER 2	3	3	3	3	
6	2S4-F6143-00-P0	ฝาครอบไฟหน้าสีขาว COVER, HANDLEBAR UPPER 1	1	1			UR FOR BWC1
	2S4-F6143-00-P1	ฝาครอบไฟหน้าสีน้ำเงิน COVER, HANDLEBAR UPPER 1	1	1			UR FOR BMC
	2S4-F6143-00-P3	ฝาครอบไฟหน้าสีแดง COVER, HANDLEBAR UPPER 1	1				UR FOR VRC1
	2S4-F6143-00-P4	ฝาครอบไฟหน้าสีดำ COVER, HANDLEBAR UPPER 1	1				UR FOR SMX
	5YP-F6143-00-P0	ฝาครอบไฟหน้า สีน้ำเงิน COVER, HANDLEBAR UPPER 1			1	1	UR FOR DPBMC
	5YP-F6143-00-P1	ฝาครอบไฟหน้า สีแดง COVER, HANDLEBAR UPPER 1			1	1	UR FOR DRMK
	5YP-F6143-00-P2	ฝาครอบไฟหน้า สีดำ COVER, HANDLEBAR UPPER 1			1	1	UR FOR SMX
	5YP-F6143-00-P3	ฝาครอบไฟหน้า สีขาว COVER, HANDLEBAR UPPER 1			1	1	UR FOR BWC1
7	90160-05009	สกรู SCREW, ROUND TAPPING	1	1	1	1	
8	90183-05807	น๊อตสปริง NUT, SPRING	4	4	4	4	
9	97707-50012	สกรูเกลียวปล่อย SCREW, TRUSS HEAD TAPPING	1	1	1	1	
10	5YP-F6145-00-P0	ฝาครอบเรือนไมล์ สีน้ำเงิน COVER, HANDLEBAR UPPER 2			1	1	UR FOR DPBMC
	5YP-F6145-00-P1	ฝาครอบเรือนไมล์ สีแดง COVER, HANDLEBAR UPPER 2			1	1	UR FOR DRMK
	5YP-F6145-00-P2	ฝาครอบเรือนไมล์ สีดำ COVER, HANDLEBAR UPPER 2			1	1	UR FOR SMX

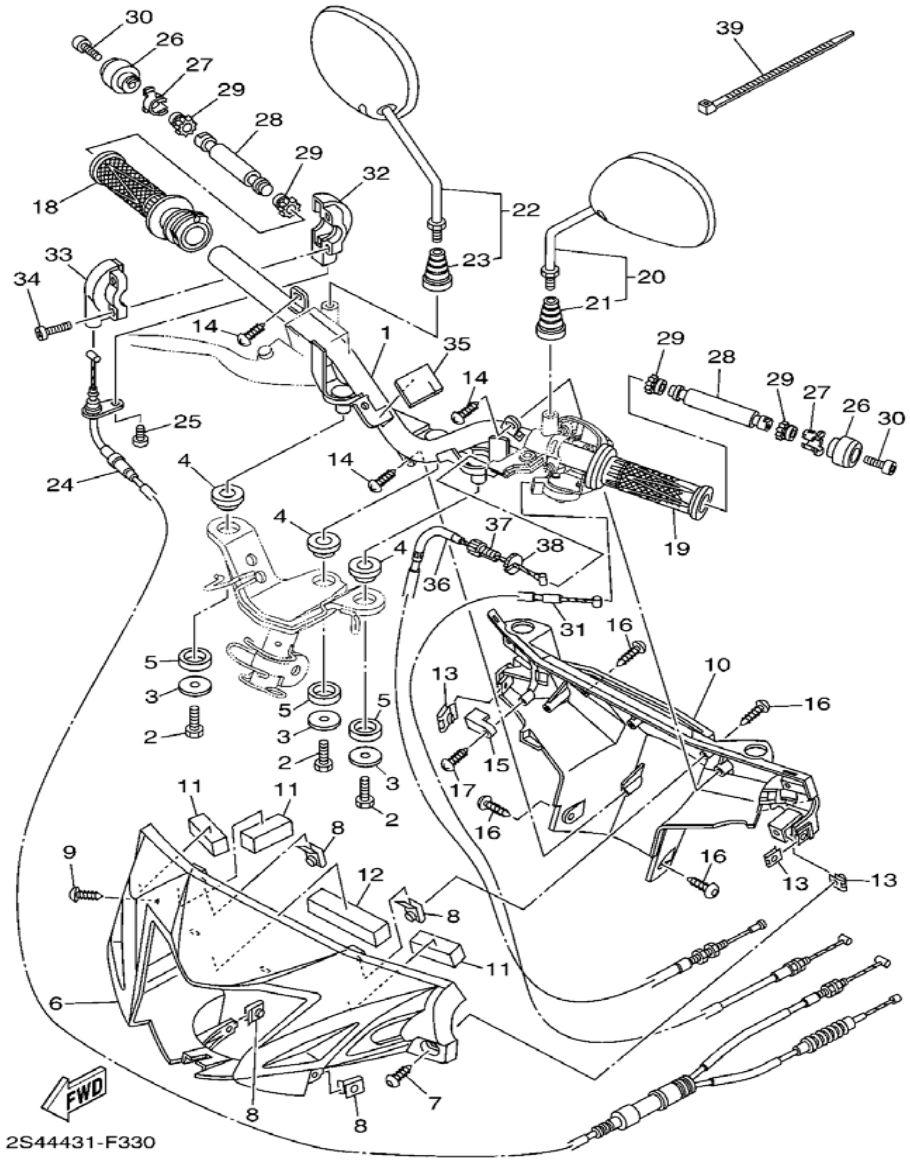

REF NO.	PART NO.	DESCRIPTION	2S44	2S45	5YP5	5YP6	REMARKS
10	5YP-F6145-00-P3	ฝาครอบเรือนไมล์ สีขาว COVER, HANDLEBAR UPPER 2			1	1	UR FOR BWC1
	5YP-F6145-00-P7	ฝาครอบเรือนไมล์สีดำ COVER, HANDLEBAR UPPER 2	1	1			MBL2
11	5YP-F622G-00	ยางรอง DAMPER, LOCATING	3	3	3	3	
12	5YP-F6113-00	ยางรองแฮนด์ DAMPER	1	1	1	1	
13	90183-05807	น๊อตสปริง NUT, SPRING	3	3	3	3	
14	97707-50016	สกรูเกลียวปล่อย SCREW, TRUSS HEAD TAPPING	3	3	3	3	
15	5YP-F622K-00	แผ่นกัน PROTECTOR 1			1		
16	90160-05009	สกรู SCREW, ROUND TAPPING	4	4	4	4	
17	97707-50012	สกรูเกลียวปล่อย SCREW, TRUSS HEAD TAPPING			1		
18	5YP-F6240-00	ปลอกแฮนด์ชุดขวา GRIP ASSY	1	1	1	1	
19	5YP-F6241-00	ปลอกแฮนด์ GRIP	1	1	1	1	
20	5YP-F6280-00	กระจกส่องหลังซ้าย REAR VIEW MIRROR ASSY (LEFT)	1	1	1	1	
21	5HV-F629T-00	ฝาครอบก้านกระจก .BOOT 1	1	1	1	1	
22	5YP-F6290-00	กระจกส่องหลังขวา REAR VIEW MIRROR ASSY (RIGHT)	1	1	1	1	
23	5HV-F629T-00	ฝาครอบก้านกระจก .BOOT 1	1	1	1	1	
24	5YP-F6301-00	สายเร่งชุด THROTTLE CABLE ASSY	1	1	1	1	
25	98507-05016	สกรูหัวแฉก SCREW, PAN HEAD	1	1	1	1	
26	5YP-F6246-00	น๊อตปลายแฮนด์ END, GRIP	2	2	2	2	
27	5YP-F6257-00	ปะกับ STOPPER	2	2	2	2	
28	5YP-F622H-00	ไส้แฮนด์ซ้าย WEIGHT	2	2	2	2	

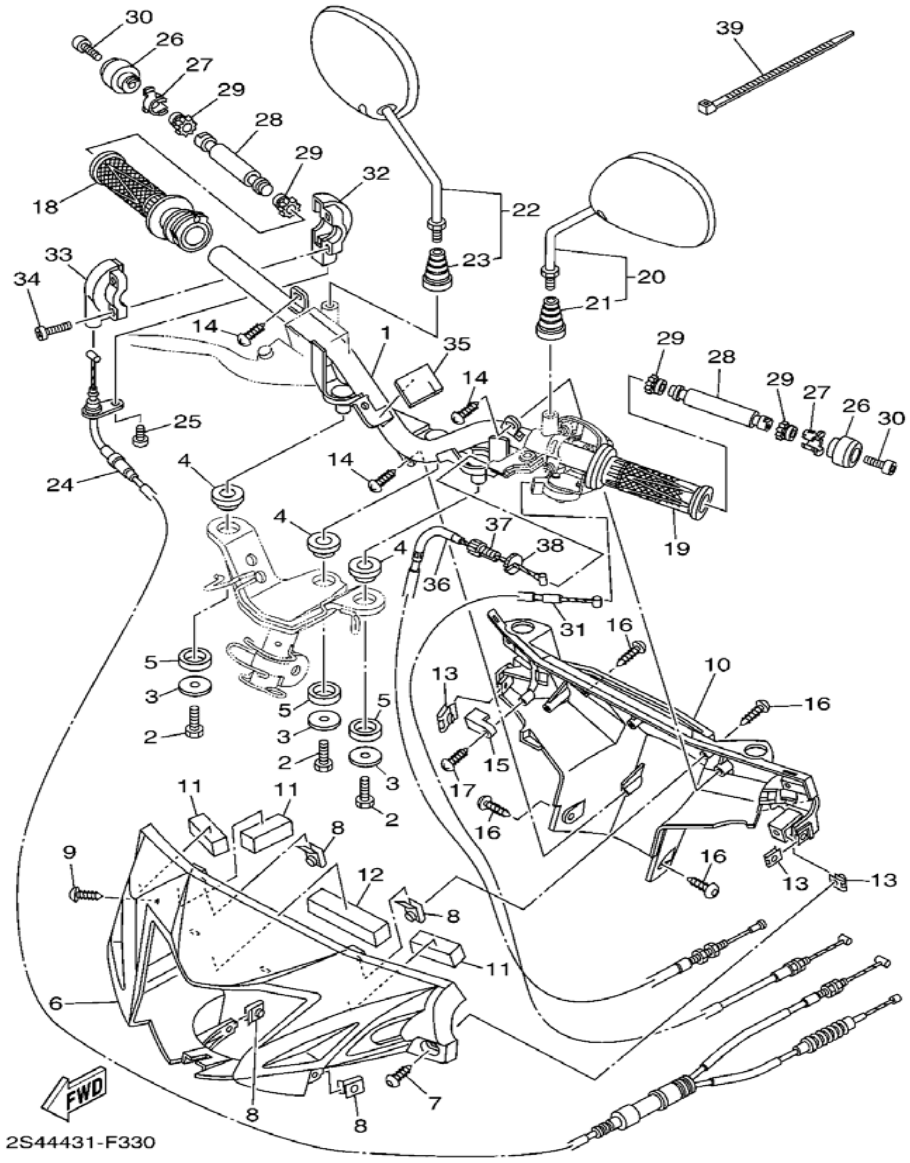

REF NO.	PART NO.	DESCRIPTION	2S44	2S45	5YP5	5YP6	REMARKS
29	5YP-F622F-00	ยางรอง DAMPER, LOCATING 1	4	4	4	4	
30	91317-06030	โบ๊ลท์ BOLT	2	2	2	2	
31	5YP-F6331-00	สายโช๊ค CABLE, STARTER 1	1	1	1	1	
32	5VV-F6281-00	ปะกับปลอกคันเร่งล่าง CAP, GRIP UPPER	1	1	1	1	
33	5YP-F6282-00	ปะกับล่าง CAP, GRIP LOWER	1	1	1	1	
34	98507-05025	สกรูหัวแฉก SCREW, PAN HEAD	2	2	2	2	
35	5YP-F317J-00	บู๊ชเหล็กยึดหน้ากาก DAMPER 1	1	1	1	1	
36	2S4-F6335-00	สายคลัทช์ CABLE, CLUTCH	1	1			
37	90123-08818	โบ๊ลท์ BOLT	1	1			
38	90179-08148	น๊อต NUT	1	1			
39	90464-50800	สายรัด CLAMP	1	1			

FIG.34 FRONT MASTER CYLINDER แม่ปั๊มเบรคหน้า

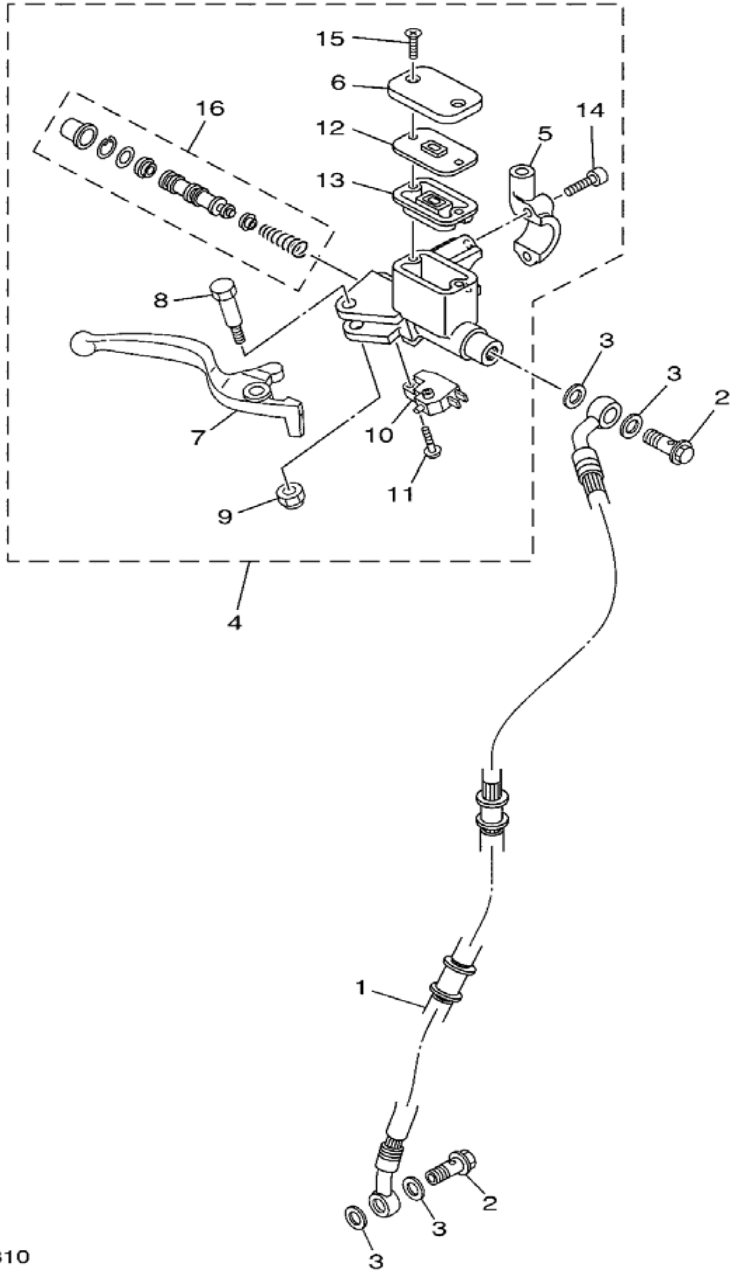

REF NO.	PART NO.	DESCRIPTION	2S44	2S45	5YP5	5YP6	REMARKS
1	5YP-F5872-00	สายน้ำมันดิสค์เบรคหน้า HOSE, BRAKE 1	1	1	1	1	
2	90401-10159	โบ๊ลท์ยูเนียน BOLT, UNION	2	2	2	2	
3	90201-10118	แหวนรอง WASHER, PLATE	4	4	4	4	
4	5YP-F583T-10	แม่ปั๊มดิสค์เบรค MASTER CYLINDER ASSY	1	1	1	1	
5	5YP-F5867-10	ปะกับกระปุกดิสค์ .BRACKET, MASTER CYLINDER	1	1	1	1	
6	5HV-F5852-00	ฝาปิดแม่ปั๊ม* .CAP, RESERVOIR	1	1	1	1	
7	5YP-H3922-10	มือเบรค .LEVER 2	1	1	1	1	
8	90109-06848	โบ๊ลท์ .BOLT	1	1	1	1	
9	9560M-06100	น๊อตตัวยู .NUT, U	1	1	1	1	
10	5LW-H3980-00	สวิทช์สต๊อบ .FRONT STOP SWITCH ASSY	1	1	1	1	
11	9760L-04212	สกรูหัวแฉกพร้อมแหวนรอง .SCREW, PAN HEAD WITH WASHER	1	1	1	1	
12	5HV-F585B-10	ฝาปิดแผ่นไดอะแฟรม .PLATE, DIAPHRAGM	1	1	1	1	
13	5HV-F5854-10	ยางรอง .DIAPHRAGM, RESERVOIR	1	1	1	1	
14	5LW-F6332-00	โบ๊ลท์ .BOLT	2	2	2	2	
15	9870M-04012	สกรู .SCREW, FLAT HEAD	2	2	2	2	
16	5YP-W0041-00	ชุดซ่อมดิสค์เบรค .CYLINDER KIT, MASTER	1	1	1	1	

FIG.35 STAND & FOOTREST ชุดขาตั้ง & เหล็กพักเท้า

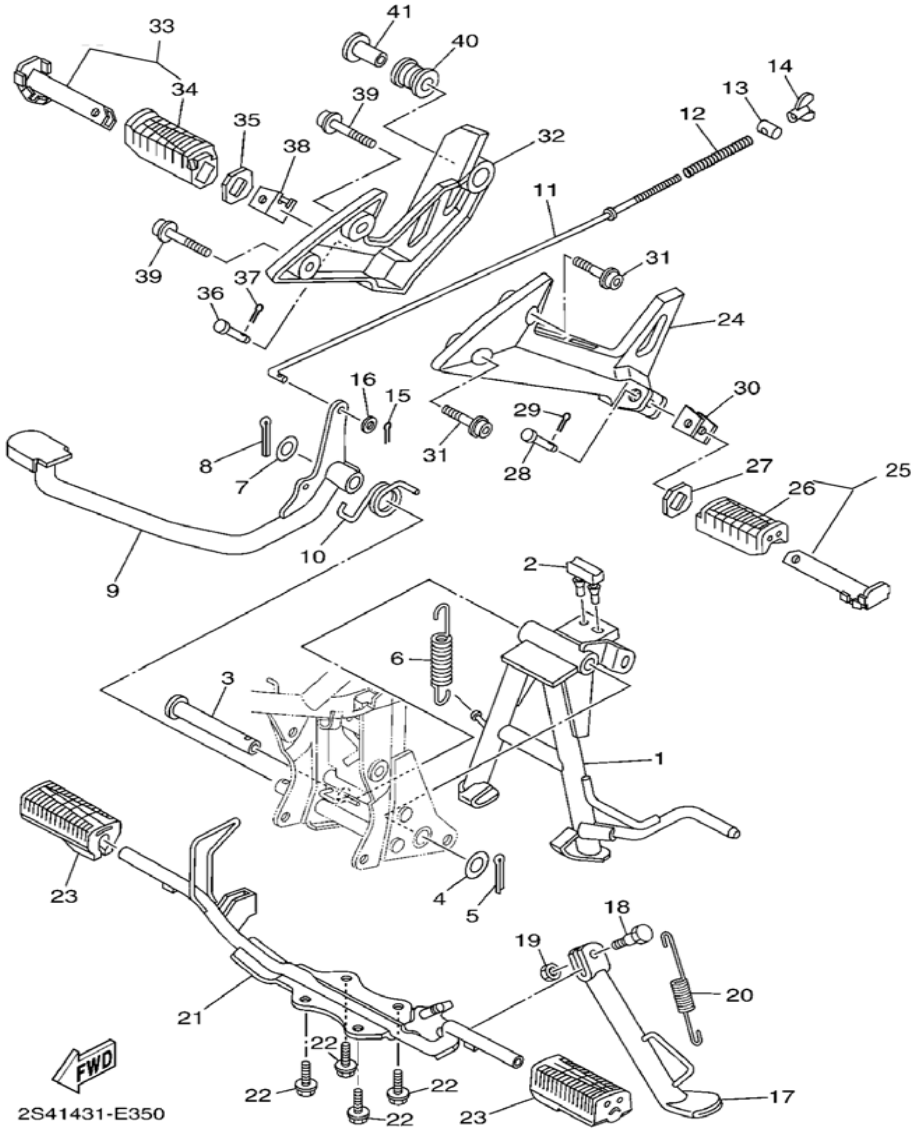

REF NO.	PART NO.	DESCRIPTION	2S44	2S45	5YP5	5YP6	REMARKS
1	5YP-F7111-00	ขาตั้งกลาง STAND, MAIN	1	1	1	1	
2	5YP-F7114-00	ยางรอง STOPPER, MAIN STAND	1	1	1	1	
3	5YP-F7112-00	แกนขาตั้งกลาง SHAFT, MAIN STAND	1	1	1	1	
4	90201-163H8	แหวนรอง WASHER, PLATE	1	1	1	1	
5	91401-30030	ปิ้น PIN, COTTER	1	1	1	1	
6	90506-35003	สปริง SPRING, TENSION	1	1	1	1	
7	90201-158D1	แหวนรอง WASHER, PLATE	1	1	1	1	
8	91401-30030	ปิ้น PIN, COTTER	1	1	1	1	
9	5YP-F7211-00	คันเบรค PEDAL, BRAKE	1	1	1	1	
10	90508-40801	สปริง SPRING, TORSION	1	1	1	1	
11	5YP-F7231-00	ทางเบรค ROD, BRAKE	1	1	1	1	
12	90501-10245	สปริง SPRING, COMPRESSION	1	1	1	1	
13	90249-12008	ปิ้น, สลัก PIN	1	1	1	1	
14	90175-06013	น๊อต NUT, WING	1	1	1	1	
15	91401-20012	ปิ้น PIN, COTTER	1	1	1	1	
16	92907-06600	แหวนรอง WASHER, PLATE	1	1	1	1	
17	5YP-F7311-00	ขาตั้งข้าง STAND, SIDE	1	1	1	1	
18	90109-08034	โบ๊ลท์ BOLT	1	1	1	1	
19	95307-08700	น๊อต NUT	1	1	1	1	
20	90506-23804	สปริง SPRING, TENSION	1	1	1	1	

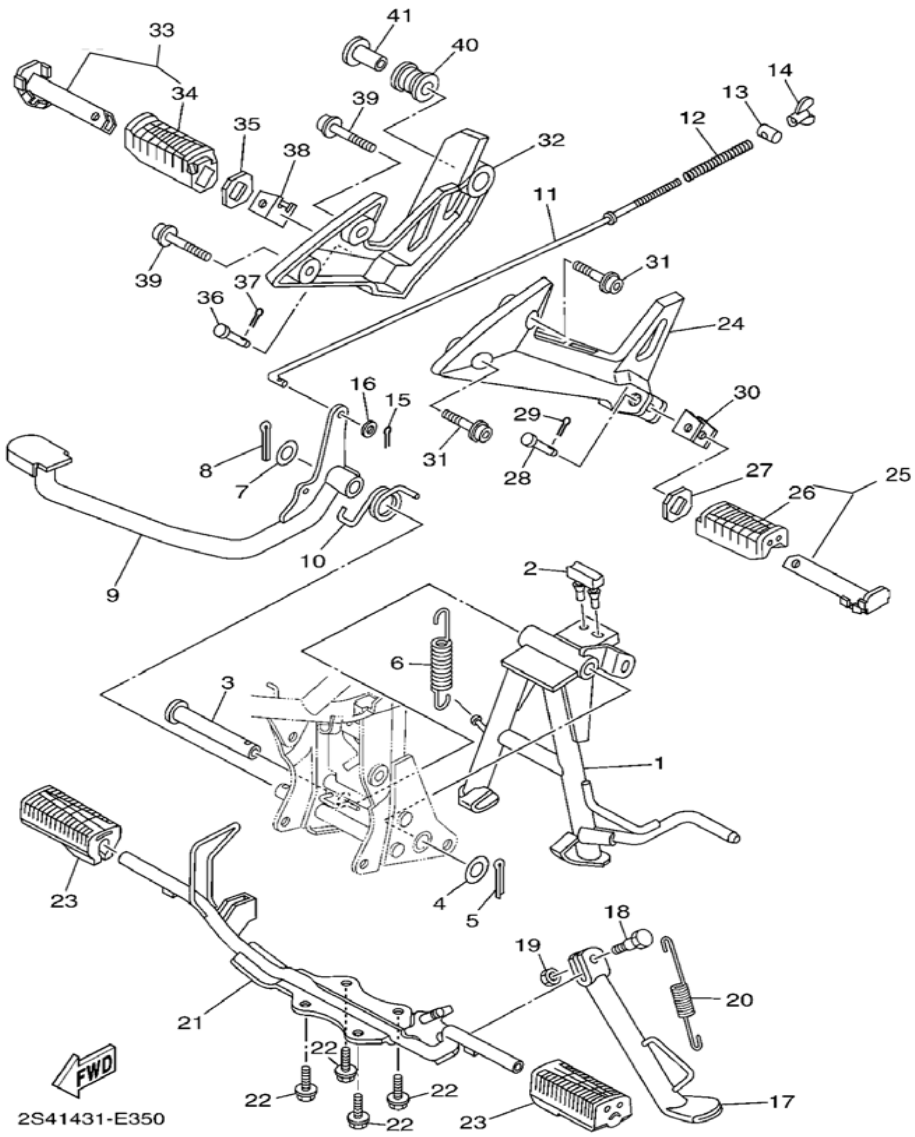

REF NO.	PART NO.	DESCRIPTION	2S44	2S45	5YP5	5YP6	REMARKS
21	5YP-F7411-00	เหล็กพักเท้ากลาง FOOTREST 1	1	1	1	1	
22	95827-08016	โบ๊ลท์หน้าแปลน BOLT, FLANGE	4	4	4	4	
23	5HV-F7413-00	ยางพักเท้าหน้า COVER, FOOTREST	2	2	2	2	
24	5YP-F7452-00	แผงรองพักเท้า BRACKET, FOOTREST 1	1	1	1	1	
25	5YP-F7431-00	ชุดพักเท้าหลังซ้าย FOOTREST, REAR 1	1	1	1	1	
26	5TN-F7433-00	ยางพักเท้าหลัง COVER, REAR FOOTREST	1	1	1	1	
27	5NM-F7445-00	แผ่นปิดยางพักเท้า PLATE 1	1	1	1	1	
28	90240-08145	ปิ๊น, สลัก PIN, CLEVIS	1	1	1	1	
29	91401-25015	ปิ๊น PIN, COTTER	1	1	1	1	
30	5YP-F7314-00	สต๊อบ STOPPER	1	1	1	1	
31	90110-08199	โบ๊ลท์หัวหกเหลี่ยม BOLT, HEXAGON SOCKET HEAD	2	2	2	2	
32	5YP-F7462-00	แผงรองพักเท้า BRACKET, FOOTREST 2	1	1	1	1	
33	5YP-F7441-00	ชุดพักเท้าหลังขวา FOOTREST, REAR 2	1	1	1	1	
34	5TN-F7444-00	ยางพักเท้าหลัง COVER, REAR FOOTREST	1	1	1	1	
35	5NM-F7445-00	แผ่นปิดยางพักเท้า PLATE 1	1	1	1	1	
36	90240-08145	ปิ๊น, สลัก PIN, CLEVIS	1	1	1	1	
37	91401-25015	ปิ๊น PIN, COTTER	1	1	1	1	
38	5YP-F7314-00	สต๊อบ STOPPER	1	1	1	1	
39	90110-08199	โบ๊ลท์หัวหกเหลี่ยม BOLT, HEXAGON SOCKET HEAD	2	2	2	2	
40	5TN-F7424-00	ลูกยางพักเท้า DAMPER, FOOTREST 2	1	1	1	1	
41	90387-10805	บู๊ช COLLAR	1	1	1	1	

FIG.36 LEG SHIELD ชุดบังลม

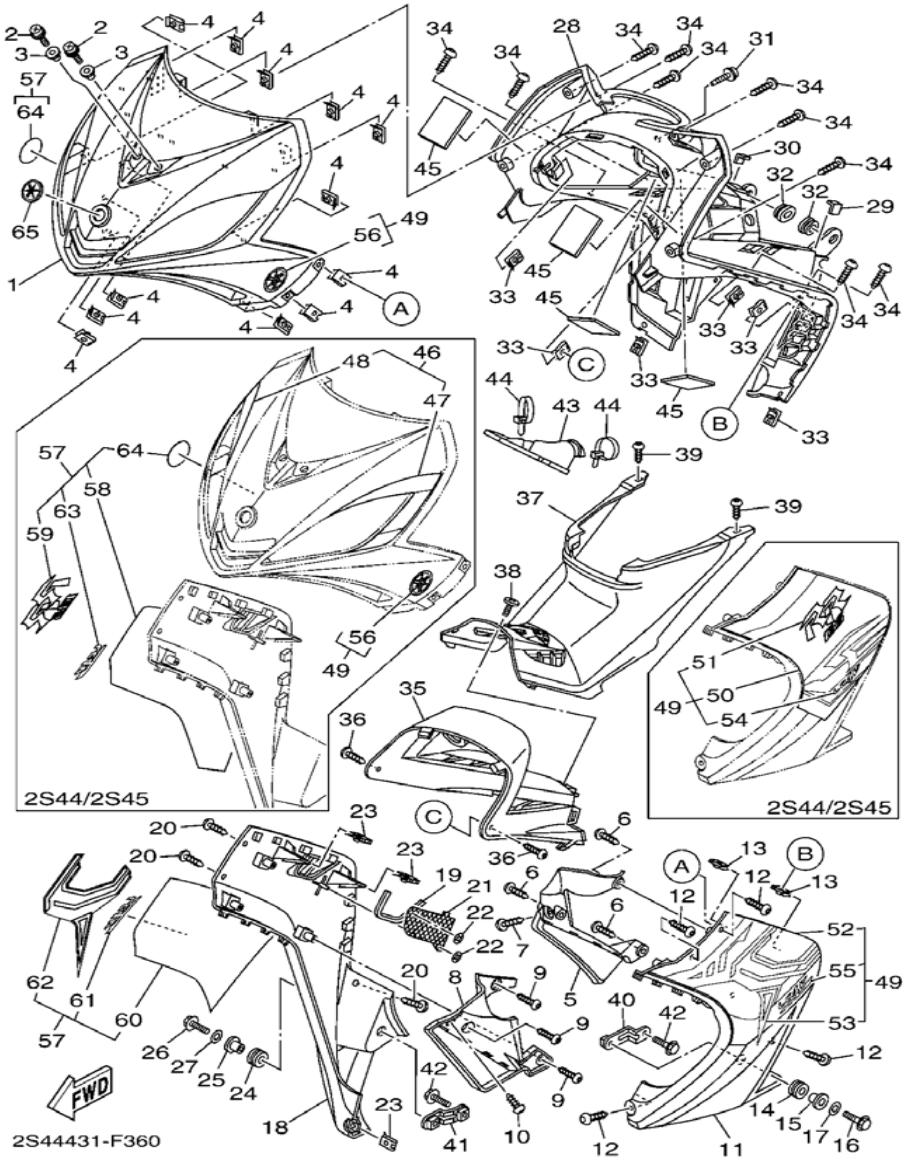

REF NO.	PART NO.	DESCRIPTION	2S44	2S45	5YP5	5YP6	REMARKS
1	5YP-F3391-00-P0	ฝาครอบแตร สีน้ำเงิน PANEL, FRONT			1	1	UR FOR DPBMC
	5YP-F3391-00-P1	ฝาครอบแตร สีแดง PANEL, FRONT			1	1	UR FOR DRMK
	5YP-F3391-00-P2	ฝาครอบแตร สีดำ PANEL, FRONT	1		1	1	UR FOR SMX
	5YP-F3391-00-P3	ฝาครอบแตร สีขาว PANEL, FRONT	1	1	1	1	UR FOR BWC1
	5YP-F3391-00-P4	ฝาครอบแตร สีน้ำเงิน PANEL, FRONT	1	1			UR FOR BMC
	5YP-F3391-00-P6	ฝาครอบแตร สีแดง PANEL, FRONT	1				UR FOR VRC1
2	90159-06801	สกรูพร้อมแหวนรอง SCREW, WITH WASHER	2	2	2	2	
3	90387-09803	บู๊ช COLLAR	2	2	2	2	
4	90183-05807	น๊อตสปริง NUT, SPRING	12	12	12	12	
5	5YP-F137U-00	ตัวนำอากาศ 1 GUIDE, AIR 1	1	1	1	1	
6	97707-50016	สกรูเกลียวปล่อย SCREW, TRUSS HEAD TAPPING	3	3	3	3	
7	90160-05009	สกรู SCREW, ROUND TAPPING	1	1	1	1	
8	5YP-F137V-00	ตัวนำอากาศ 2 GUIDE, AIR 2	1	1	1	1	
9	97707-50016	สกรูเกลียวปล่อย SCREW, TRUSS HEAD TAPPING	3	3	3	3	
10	90160-05009	สกรู SCREW, ROUND TAPPING	1	1	1	1	
11	5YP-F8311-00-P0	บังลมข้างซ้ายสีน้ำเงิน LEG SHIELD 1			1	1	UR FOR DPBMC
	5YP-F8311-00-P1	บังลมข้างซ้ายสีแดง LEG SHIELD 1			1	1	UR FOR DRMK
	5YP-F8311-00-P2	บังลมข้างซ้ายสีดำ LEG SHIELD 1	1	1	1	1	UR FOR SMX
	5YP-F8311-00-P3	บังลมข้างซ้ายสีขาว LEG SHIELD 1			1	1	UR FOR BWC1
12	90160-05009	สกรู SCREW, ROUND TAPPING	4	4	4	4	

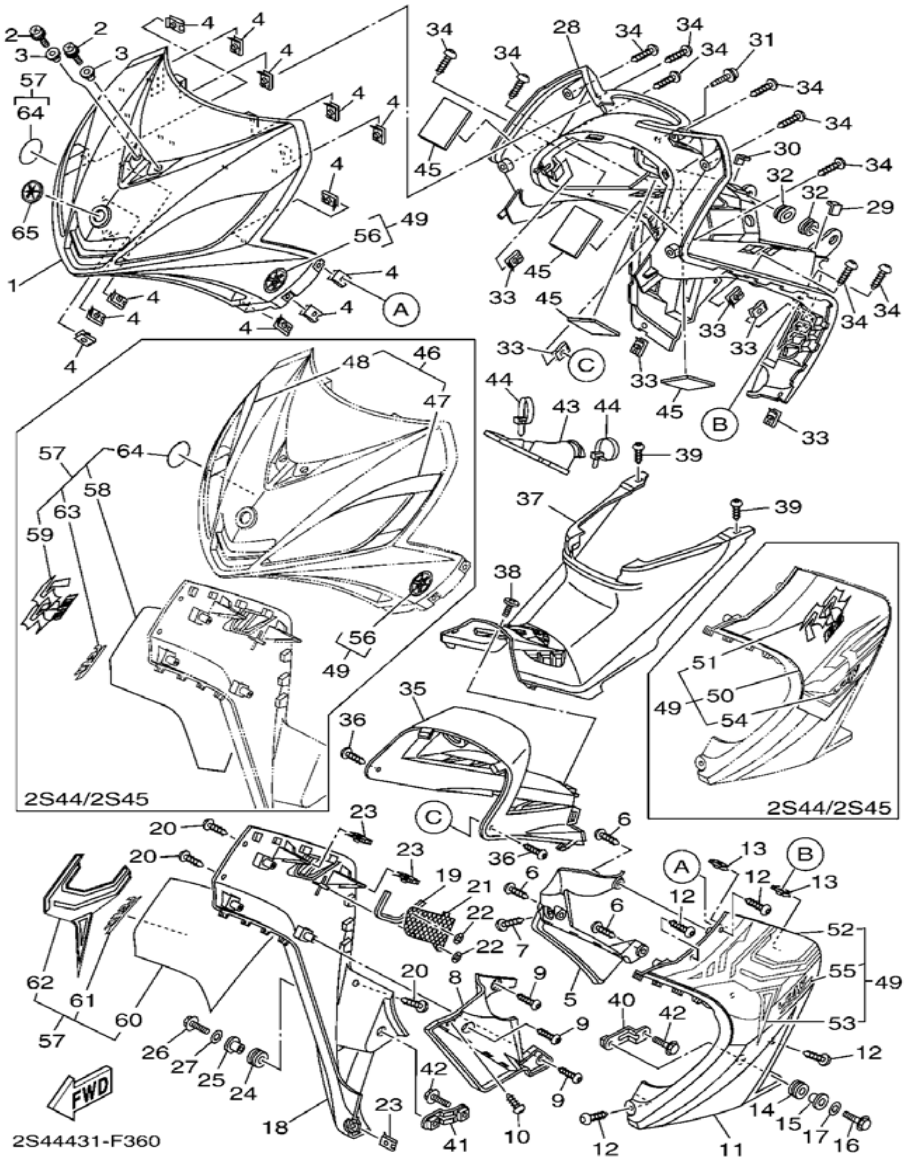

FIG.36 LEG SHIELD ชุดบังลม

283

REF NO.	PART NO.	DESCRIPTION	2S44	2S45	5YP5	5YP6	REMARKS
13	90183-05807	น๊อตสปริง NUT, SPRING	2	2	2	2	
14	90480-18418	ยางรอง GROMMET	1	1	1	1	
15	90387-09801	บู๊ช COLLAR	1	1	1	1	
16	95807-06020	โบ๊ลท์หน้าแปลน BOLT, FLANGE	1	1	1	1	
17	90201-06557	แหวนรอง WASHER, PLATE	1	1	1	1	
18	5YP-F8312-00-P0	บังลมข้างขวา สีน้ำเงิน LEG SHIELD 2			1	1	UR FOR DPBMC
	5YP-F8312-00-P1	บังลมข้างขวา สีแดง LEG SHIELD 2			1	1	UR FOR DRMK
	5YP-F8312-00-P2	บังลมข้างขวา สีดำ LEG SHIELD 2	1	1	1	1	UR FOR SMX
	5YP-F8312-00-P3	บังลมข้างขวา สีขาว LEG SHIELD 2			1	1	UR FOR BWC1
19	5YP-F8371-00	ยางรอง DAMPER	1	1	1	1	
20	90160-05009	สกรู SCREW, ROUND TAPPING	3	3	3	3	
21	5YP-F8349-00	ตาข่ายระบายอากาศ CAP	1	1	1	1	
22	90183-04005	คลิ๊บ NUT, SPRING	2	2	2	2	
23	90183-05807	น๊อตสปริง NUT, SPRING	3	3	3	3	
24	90480-18418	ยางรอง GROMMET	1	1	1	1	
25	90387-09801	บู๊ช COLLAR	1	1	1	1	
26	95807-06020	โบ๊ลท์หน้าแปลน BOLT, FLANGE	1	1	1	1	
27	90201-06557	แหวนรอง WASHER, PLATE	1	1	1	1	
28	5YP-F836K-00-P0	แฟริ่งตัวในสีทอง PANEL, INNER 1			1	1	MT2
	5YP-F836K-00-P3	แฟริ่งตัวในสีดำ PANEL, INNER 1	1	1			MBL2

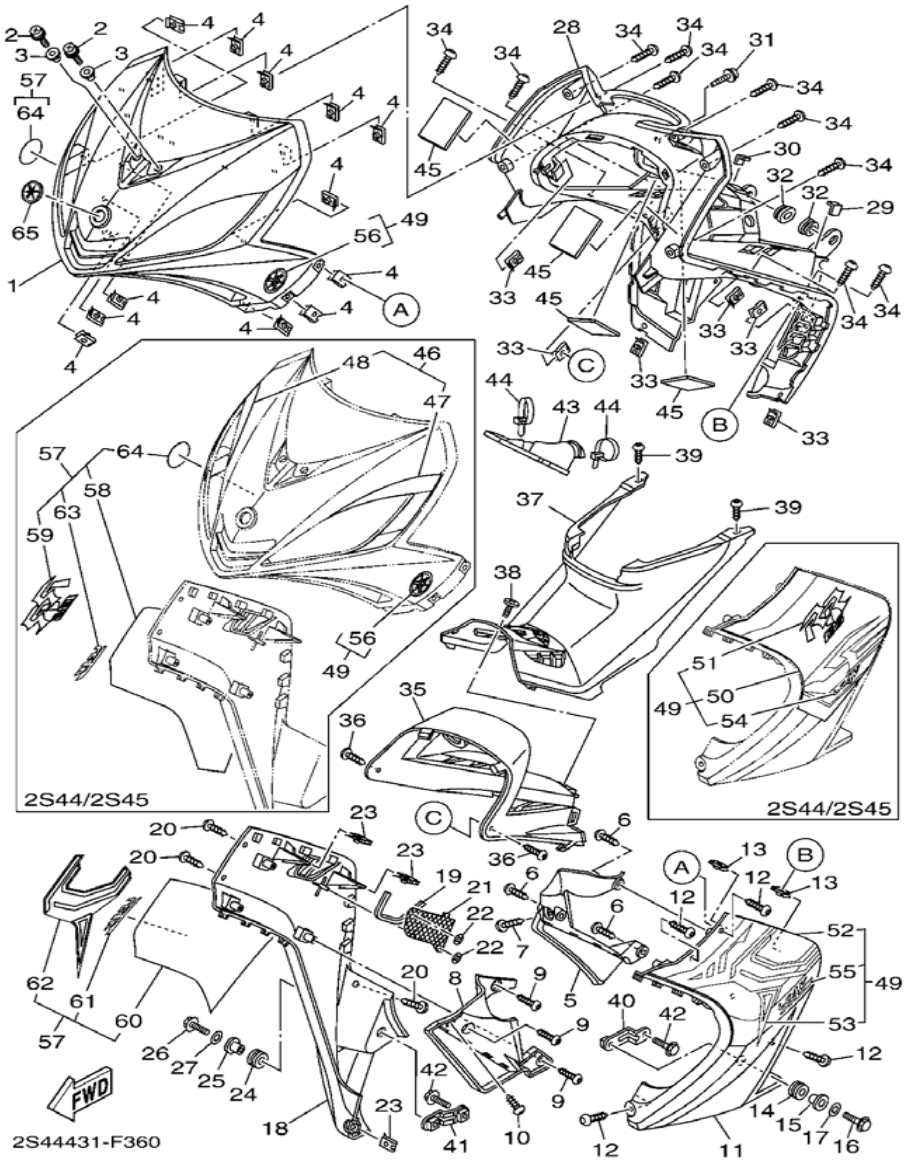

REF NO.	PART NO.	DESCRIPTION	2S44	2S45	5YP5	5YP6	REMARKS
29	5YP-F1732-00	ซีล 1 SEAL 1	1	1	1	1	
30	5YP-F1735-00	ซีล 2 SEAL 2	1	1	1	1	
31	90159-06838	สกรูพร้อมแหวนรอง SCREW, WITH WASHER	1	1	1	1	
32	90480-01868	ยางรอง GROMMET	2	2	2	2	
33	90183-05807	น๊อตสปริง NUT, SPRING	6	6	6	6	
34	90160-05009	สกรู SCREW, ROUND TAPPING	10	10	10	10	
35	5YP-F842M-00	ฝาครอบคอนโซล COVER 1	1	1	1	1	
36	90160-05009	สกรู SCREW, ROUND TAPPING	2	2	2	2	
37	5YP-F842N-00	ฝาครอบใต้เบาะ COVER 2	1	1	1	1	
38	90150-06021	สกรู SCREW, ROUND HEAD	1	1	1	1	
39	90160-05009	สกรู SCREW, ROUND TAPPING	2	2	2	2	
40	5YP-F8321-00	ขายึดบังลม STAY 1	1	1	1	1	
41	5YP-F8322-00	ขายึดบังลม STAY 2	1	1	1	1	
42	95807-06020	โบ๊ลท์หน้าแปลน BOLT, FLANGE	2	2	2	2	
43	5YP-F8336-00	เหล็กแผ่นรอง PLATE	1	1	1	1	
44	90464-50800	สายรัด CLAMP	2	2	2	2	
45	5YP-F8372-00	ยางรอง DAMPER	4	4	4	4	
46	2S4-WF33J-00	ชุดสติ๊กเกอร์ฝาครอบไฟหน้ารถสีแ GRAPHIC SET PANEL FRONT	1				UR FOR VRC1
	2S4-WF33J-10	ชุดสติ๊กเกอร์ฝาครอบไฟหน้ารถสีน GRAPHIC SET PANEL FRONT	1	1			UR FOR BMC
	2S4-WF33J-20	ชุดสติ๊กเกอร์ฝาครอบไฟหน้ารถสีด GRAPHIC SET PANEL FRONT	1				UR FOR SMX

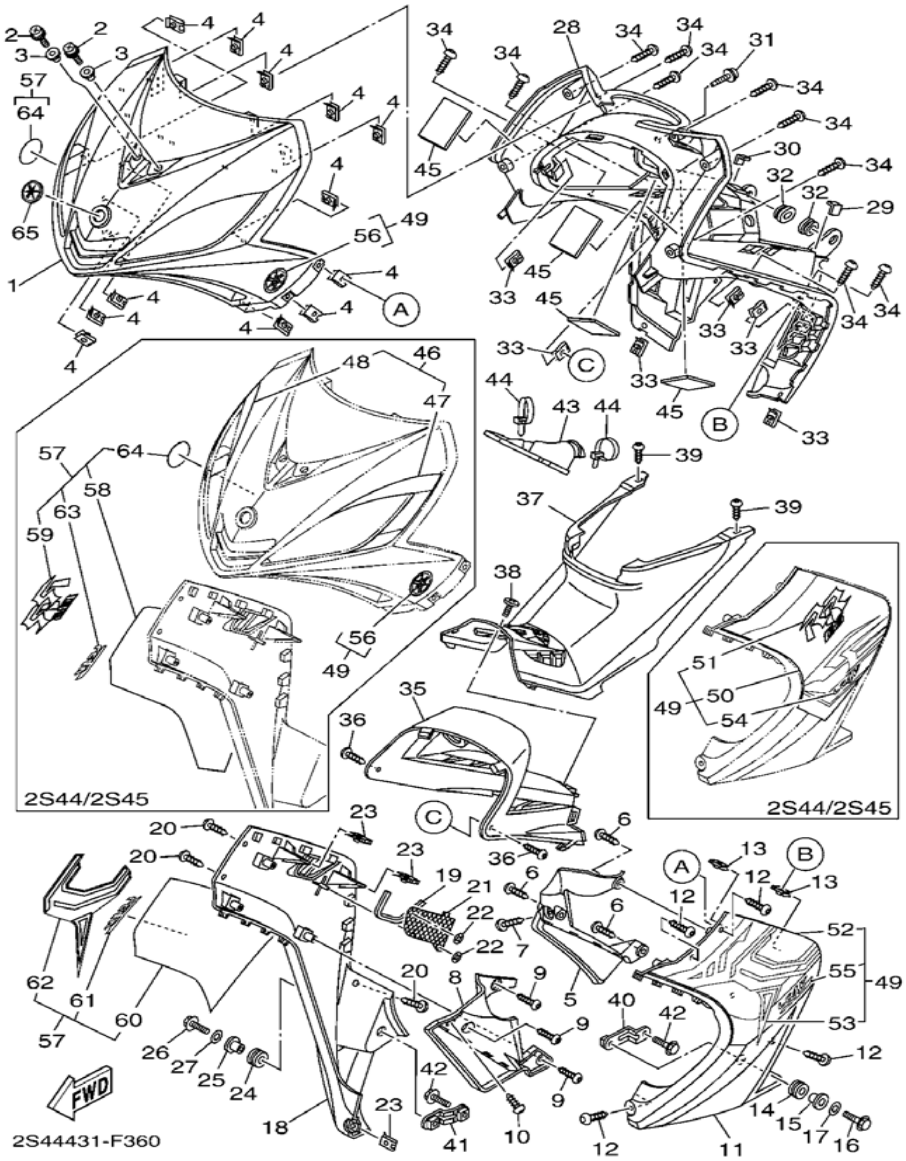

REF NO.	PART NO.	DESCRIPTION	2S44	2S45	5YP5	5YP6	REMARKS
46	2S4-WF33J-30	ชุดสติ๊กเกอร์ฝาครอบไฟหน้ารถสีข GRAPHIC SET PANEL FRONT	1	1			UR FOR BWC1
47	2S4-F839A-00	สติ๊กเกอร์ฝาครอบแตรรถสีแดง .GRAPHIC 7	1				UR LM FOR VRC1
	2S4-F839A-10	สติ๊กเกอร์ฝาครอบแตรรถสีน้ำเงิน .GRAPHIC 7	1	1			UR LM FOR BMC
	2S4-F839A-20	สติ๊กเกอร์ฝาครอบแตรรถสีดำ .GRAPHIC 7	1				UR LM FOR SMX
	2S4-F839A-30	สติ๊กเกอร์ฝาครอบแตรรถสีขาว .GRAPHIC 7	1	1			UR LM FOR BWC1
48	2S4-F839E-00	สติ๊กเกอร์ฝาครอบแตรรถสีแดง .GRAPHIC 8	1				UR LM FOR VRC1
48	2S4-F839E-10	สติ๊กเกอร์ฝาครอบแตรรถสีน้ำเงิน .GRAPHIC 8	1	1			UR LM FOR BMC
	2S4-F839E-20	สติ๊กเกอร์ฝาครอบแตรรถสีดำ .GRAPHIC 8	1				UR LM FOR SMX
	2S4-F839E-30	สติ๊กเกอร์ฝาครอบแตรรถสีขาว .GRAPHIC 8	1	1			UR LM FOR BWC1
49	2S4-WF83L-40	ชุดสติ๊กเกอร์บังลมซ้ายรถสีแดง GRAPHIC SET, LEG SHIELD 1	1				UR FOR VRC1
	2S4-WF83L-50	ชุดสติ๊กเกอร์บังลมซ้ายรถสีน้ำเ GRAPHIC SET, LEG SHIELD 1	1	1			UR FOR BMC
	2S4-WF83L-60	ชุดสติ๊กเกอร์บังลมซ้ายรถสีดำ GRAPHIC SET, LEG SHIELD 1	1				UR FOR SMX
	2S4-WF83L-70	ชุดสติ๊กเกอร์บังลมซ้ายรถสีขาว GRAPHIC SET, LEG SHIELD 1	1	1			UR FOR BWC1
	5YP-WF83L-00	ชุดสติ๊กเกอร์บังลมข้างซ้ายรถสี GRAPHIC SET, LEG SHIELD 1			1	1	UR FOR DRMK
	5YP-WF83L-10	ชุดสติ๊กเกอร์บังลมข้างซ้ายรถสี GRAPHIC SET, LEG SHIELD 1			1	1	UR FOR DPBMC
	5YP-WF83L-20	ชุดสติ๊กเกอร์บังลมข้างซ้ายรถสี GRAPHIC SET, LEG SHIELD 1			1	1	UR FOR SMX
	5YP-WF83L-30	ชุดสติ๊กเกอร์บังลมข้างซ้ายรถสี GRAPHIC SET, LEG SHIELD 1			1	1	UR FOR BWC1
50	2S4-F839F-00	สติ๊กเกอร์บังลมซ้ายรถสีแดง .GRAPHIC 9	1				UR LM FOR VRC1
	2S4-F839F-10	สติ๊กเกอร์บังลมซ้ายรถสีน้ำเงิน .GRAPHIC 9	1	1			UR LM FOR BMC
	2S4-F839F-20	สติ๊กเกอร์บังลมซ้ายรถสีดำ .GRAPHIC 9	1	1			UR LM FOR BWC1

FIG.36 LEG SHIELD ชุดบังลม

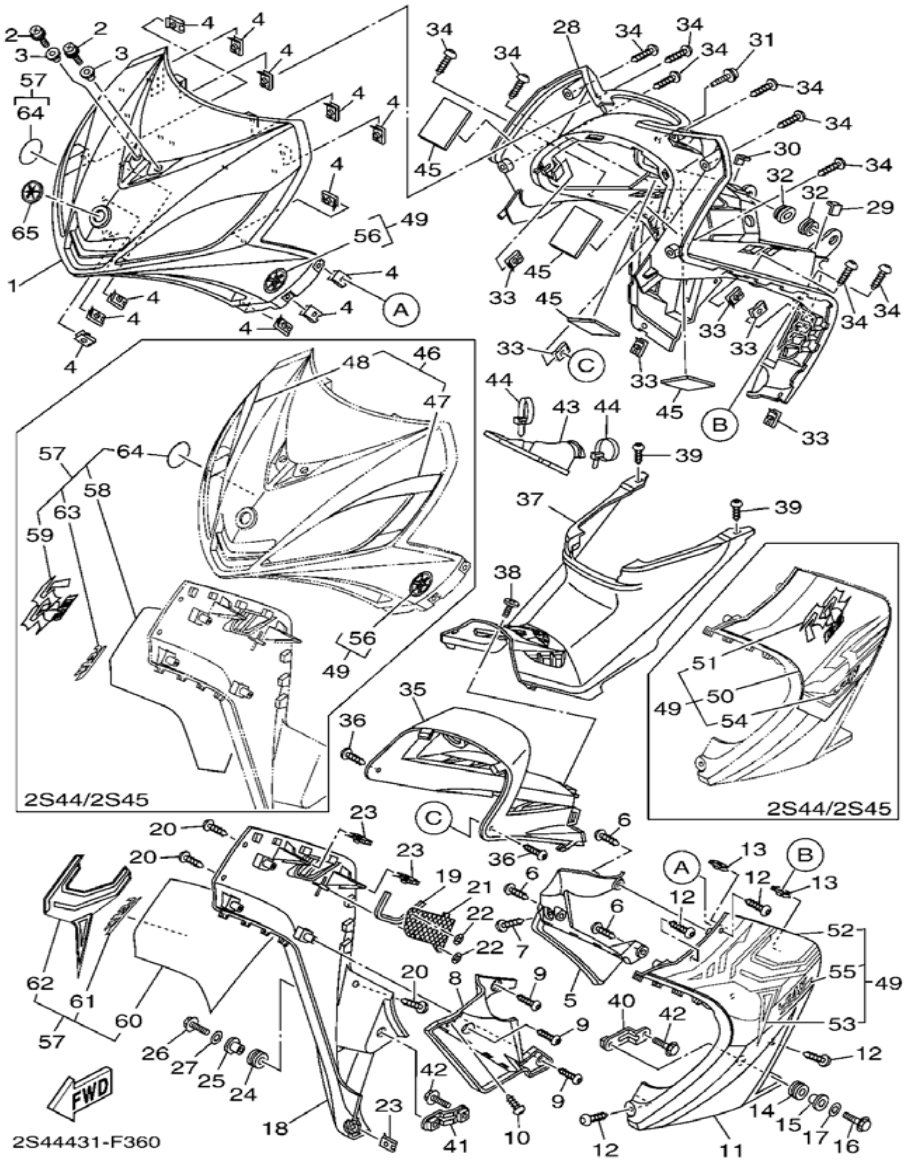

REF NO.	PART NO.	DESCRIPTION	2S44	2S45	5YP5	5YP6	REMARKS
51	2S4-F839J-00	สติ๊กเกอร์บังลมซ้ายรถสีแดง .GRAPHIC 11	1				UR LM FOR VRC1
	2S4-F839J-10	สติ๊กเกอร์บังลมซ้ายรถสีน้ำเงิน .GRAPHIC 11	1	1			UR LM FOR BMC
	2S4-F839J-20	สติ๊กเกอร์บังลมซ้ายรถสีดำ .GRAPHIC 11	1				UR LM FOR SMX
	2S4-F839J-30	สติ๊กเกอร์บังลมซ้ายรถสีขาว .GRAPHIC 11	1	1			UR LM FOR BWC1
52	5YP-F8393-00	สติ๊กเกอร์บังลมซ้ายรถสีแดง .GRAPHIC 3			1	1	UR LM FOR DRMK
	5YP-F8393-10	สติ๊กเกอร์บังลมซ้ายรถสีน้ำเงิน .GRAPHIC 3			1	1	UR LM FOR DPBMC
	5YP-F8393-20	สติ๊กเกอร์บังลมซ้ายรถสีดำ .GRAPHIC 3			1	1	UR LM FOR SMX
	5YP-F8393-30	สติ๊กเกอร์บังลมซ้ายรถสีขาว .GRAPHIC 3			1	1	UR LM FOR BWC1
53	5YP-F8398-00	สติ๊กเกอร์บังลมซ้ายรถสีแดง .GRAPHIC 5			1	1	UR LM FOR DRMK
	5YP-F8398-10	สติ๊กเกอร์บังลมซ้ายรถสีน้ำเงิน .GRAPHIC 5			1	1	UR LM FOR DPBMC
	5YP-F8398-20	สติ๊กเกอร์บังลมซ้ายรถสีดำ .GRAPHIC 5			1	1	UR LM FOR SMX
	5YP-F8398-30	สติ๊กเกอร์บังลมซ้ายรถสีขาว .GRAPHIC 5			1	1	UR LM FOR BWC1
54	2S4-F8315-00	สติ๊กเกอร์บังลมรถสีแดง,ดำ,ขาว .EMBLEM	1	1			LM EXCEPT FOR BMC
	2S4-F8315-10	สติ๊กเกอร์บังลมรถสีน้ำเงิน .EMBLEM	1	1			LM FOR BMC
55	5YP-F8315-00	สติ๊กเกอร์บังลมรถสีแดง,น้ำเงิน .EMBLEM			1	1	LM EXCEPT FOR SMX
	5YP-F8315-10	สติ๊กเกอร์บังลมรถสีดำ .EMBLEM			1	1	LM FOR SMX
56	5LN-F313B-10	โลโก้ซ้อมเสียง .EMBLEM 1	1	1	1	1	
57	2S4-WF83N-40	ชุดสติ๊กเกอร์บังลมขวารถสีแดง GRAPHIC SET, LEG SHIELD 2	1				UR FOR VRC1
	2S4-WF83N-50	ชุดสติ๊กเกอร์บังลมขวารถสีน้ำเง GRAPHIC SET, LEG SHIELD 2	1	1			UR FOR BMC
	2S4-WF83N-60	ชุดสติ๊กเกอร์บังลมขวารถสีดำ GRAPHIC SET, LEG SHIELD 2	1				UR FOR SMX

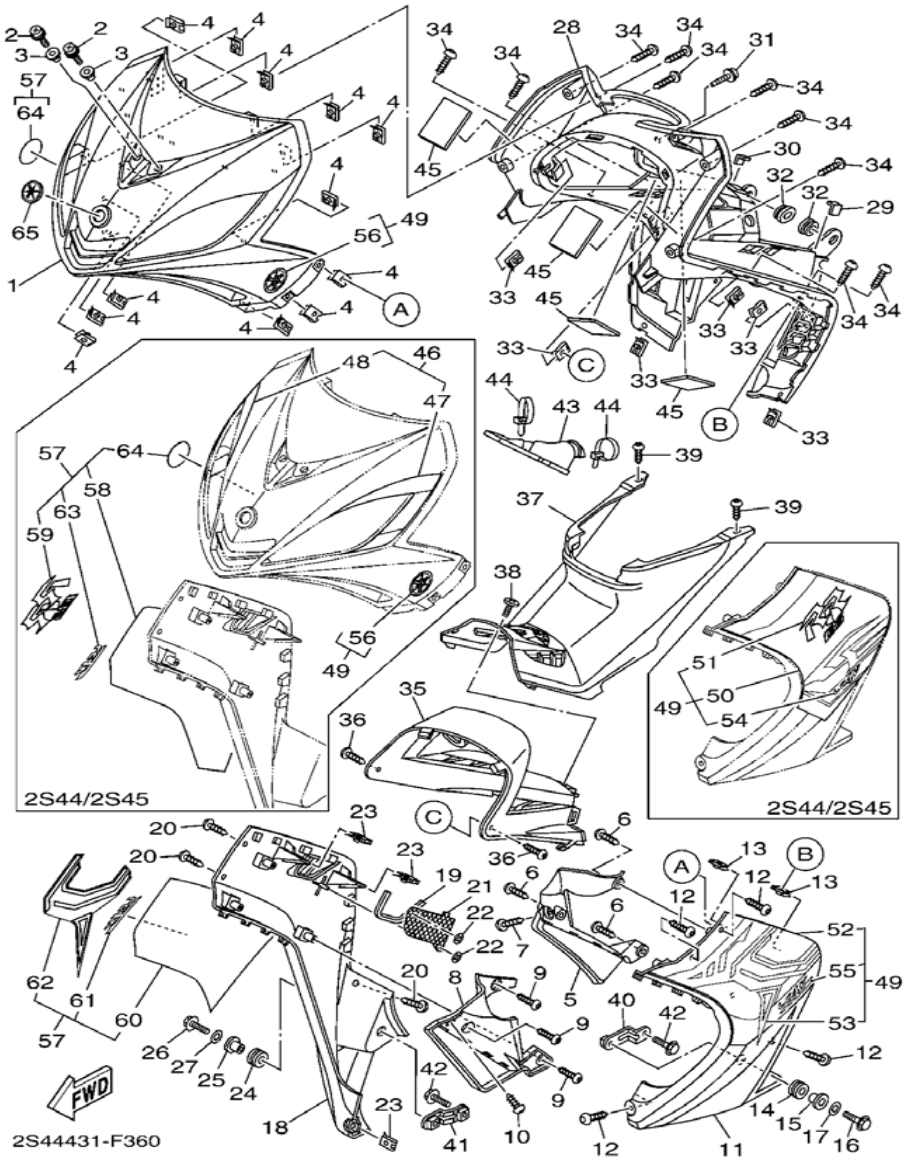

REF NO.	PART NO.	DESCRIPTION	2S44	2S45	5YP5	5YP6	REMARKS
57	2S4-WF83N-70	ชุดสติ๊กเกอร์บังลมขวารถสีขาว GRAPHIC SET, LEG SHIELD 2	1	1			UR FOR BWC1
	5YP-WF83N-00	ชุดสติ๊กเกอร์บังลมข้างขวารถสีแ GRAPHIC SET, LEG SHIELD 2			1	1	UR FOR DRMK
	5YP-WF83N-10	ชุดสติ๊กเกอร์บังลมข้างขวารถสีน GRAPHIC SET, LEG SHIELD 2			1	1	UR FOR DPBMC
	5YP-WF83N-20	ชุดสติ๊กเกอร์บังลมข้างขวารถสีด GRAPHIC SET, LEG SHIELD 2			1	1	UR FOR SMX
	5YP-WF83N-30	ชุดสติ๊กเกอร์บังลมข้างขวารถสีข GRAPHIC SET, LEG SHIELD 2			1	1	UR FOR BWC1
58	2S4-F839G-00	สติ๊กเกอร์บังลมขวารถสีแดง .GRAPHIC 10	1				UR LM FOR VRC1
	2S4-F839G-10	สติ๊กเกอร์บังลมขวารถสีน้ำเงิน .GRAPHIC 10	1	1			UR LM FOR BMC
	2S4-F839G-20	สติ๊กเกอร์บังลมขวารถสีดำ .GRAPHIC 10	1	1			UR LM FOR BWC1
59	2S4-F832K-00	สติ๊กเกอร์บังลมขวารถสีแดง .GRAPHIC 12	1				UR LM FOR VRC1
	2S4-F832K-10	สติ๊กเกอร์บังลมขวารถสีน้ำเงิน .GRAPHIC 12	1	1			UR LM FOR BMC
	2S4-F832K-20	สติ๊กเกอร์บังลมขวารถสีดำ .GRAPHIC 12	1				UR LM FOR SMX
	2S4-F832K-30	สติ๊กเกอร์บังลมขวารถสีขาว .GRAPHIC 12	1	1			UR LM FOR BWC1
60	5YP-F8394-00	สติ๊กเกอร์บังลมขวารถสีแดง .GRAPHIC 4			1	1	UR LM FOR DRMK
	5YP-F8394-10	สติ๊กเกอร์บังลมขวารถสีน้ำเงิน .GRAPHIC 4			1	1	UR LM FOR DPBMC
	5YP-F8394-20	สติ๊กเกอร์บังลมขวารถสีดำ .GRAPHIC 4			1	1	UR LM FOR SMX
	5YP-F8394-30	สติ๊กเกอร์บังลมขวารถสีขาว .GRAPHIC 4			1	1	UR LM FOR BWC1
61	5YP-F8315-00	สติ๊กเกอร์บังลมรถสีแดง,น้ำเงิน .EMBLEM			1	1	LM EXCEPT FOR SMX
	5YP-F8315-10	สติ๊กเกอร์บังลมรถสีดำ .EMBLEM			1	1	LM FOR SMX
62	5YP-F8399-00	สติ๊กเกอร์บังลมขวารถสีแดง .GRAPHIC 6			1	1	UR LM FOR DRMK
	5YP-F8399-10	สติ๊กเกอร์บังลมขวารถสีน้ำเงิน .GRAPHIC 6			1	1	UR LM FOR DPBMC

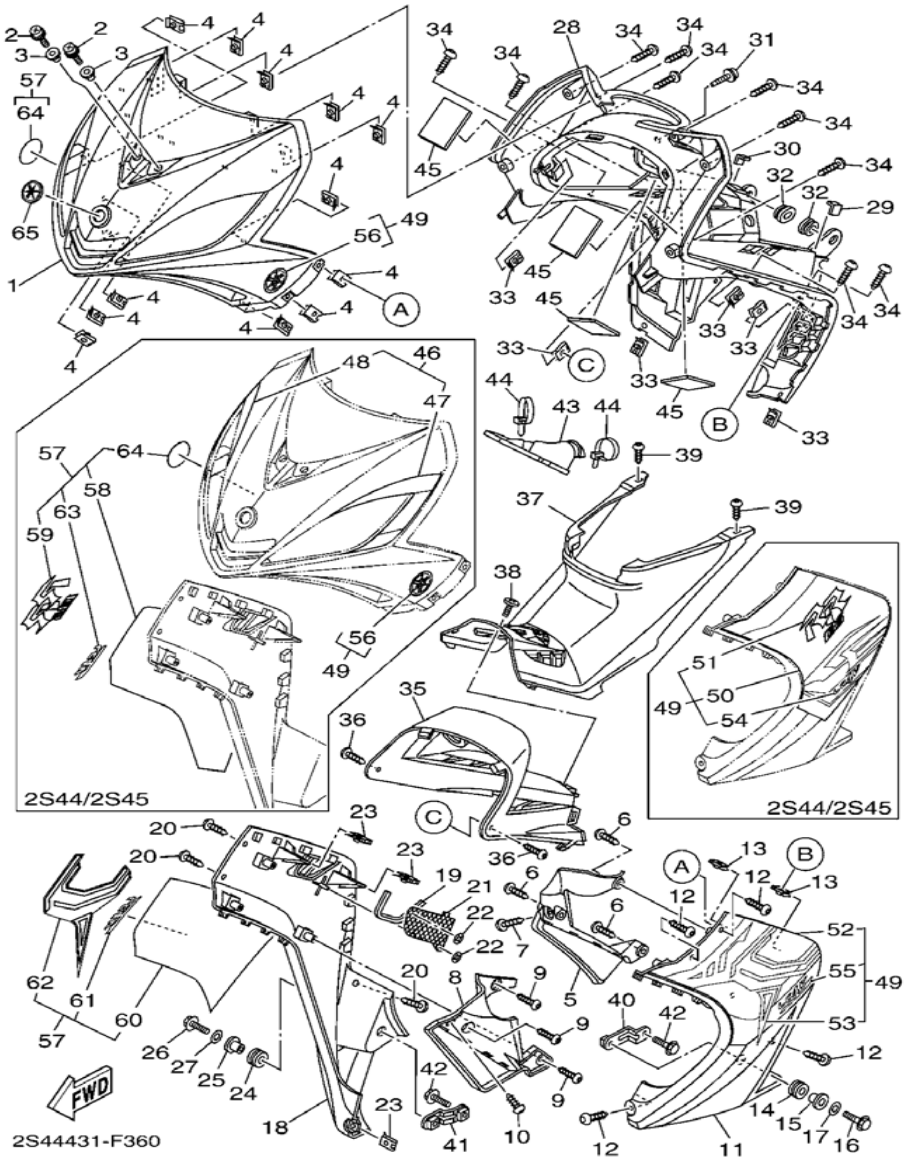

FIG.36 LEG SHIELD ชุดบังลม

REF NO.	PART NO.	DESCRIPTION	2S44	2S45	5YP5	5YP6	REMARKS
62	5YP-F8399-20	สติ๊กเกอร์บังลมขวารถสีดำ .GRAPHIC 6			1	1	UR LM FOR SMX
	5YP-F8399-30	สติ๊กเกอร์บังลมขวารถสีขาว .GRAPHIC 6			1	1	UR LM FOR BWC1
63	2S4-F8315-00	สติ๊กเกอร์บังลมรถสีแดง,ดำ,ขาว .EMBLEM	1	1			LM EXCEPT FOR BMC
	2S4-F8315-10	สติ๊กเกอร์บังลมรถสีน้ำเงิน .EMBLEM	1	1			LM FOR BMC
64	5LN-F313B-10	โลโก้ซ้อมเสียง .EMBLEM 1	1	1	1	1	
65	5HV-F3108-20	ตราส้อมเสียง EMBLEM	1	1	1	1	

FIG.37 GENERATOR ชุดแม่เหล็กจานไฟ

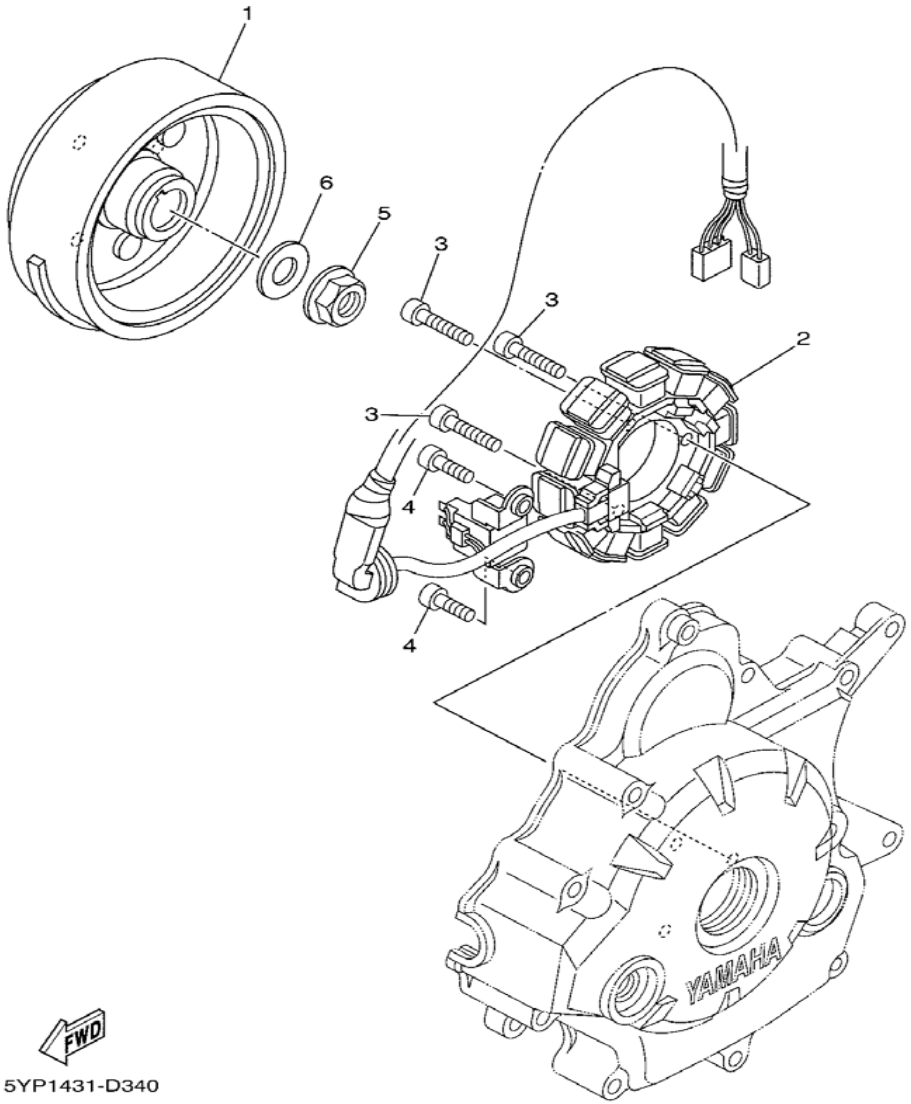

REF NO.	PART NO.	DESCRIPTION	2S44	2S45	5YP5	5YP6	REMARKS
1	5YP-H1450-00	ชุดโรเตอร์ ROTOR ASSY	1	1	1	1	
2	5YP-H1410-00	ชุดจานไฟ STATOR ASSY	1	1	1	1	
3	91317-06025	โบ๊ลท์ BOLT	3	3	3	3	
4	91317-06016	โบ๊ลท์ BOLT	2	2	2	2	
5	95707-12500	น๊อต NUT, FLANGE	1	1	1	1	
6	90201-122H1	แหวนรอง WASHER, PLATE	1	1	1	1	

FIG.38 STARTING MOTOR ชุดมอเตอร์สตาร์ท

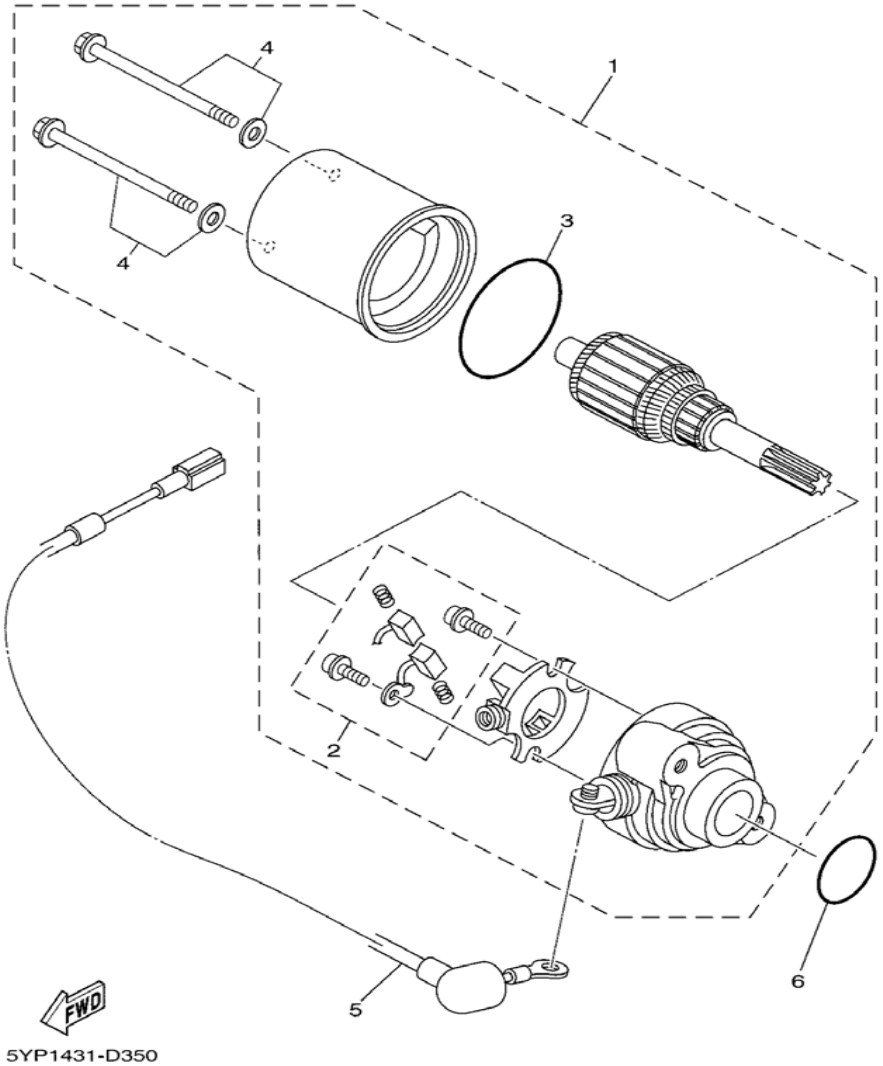

REF NO.	PART NO.	DESCRIPTION	2S44	2S45	5YP5	5YP6	REMARKS
1	5YP-H1800-00	ชุดมอเตอร์สตาร์ท STARTING MOTOR ASSY			1		
2	3AY-H1801-00	ชุดแปรงถ่าน .BRUSH SET			1		
3	3AY-H182M-00	โอริง .O-RING			1		
4	3AY-H1828-00	ชุดโบ๊ลท์สตาร์ท .BOLT 2			2		
5	5YP-H183G-00	สายไฟ .CORD COMP.			1		
6	93210-26801	โอริง O-RING			1		

FIG.39 FLASHER LIGHT ชุดไฟเลี้ยว

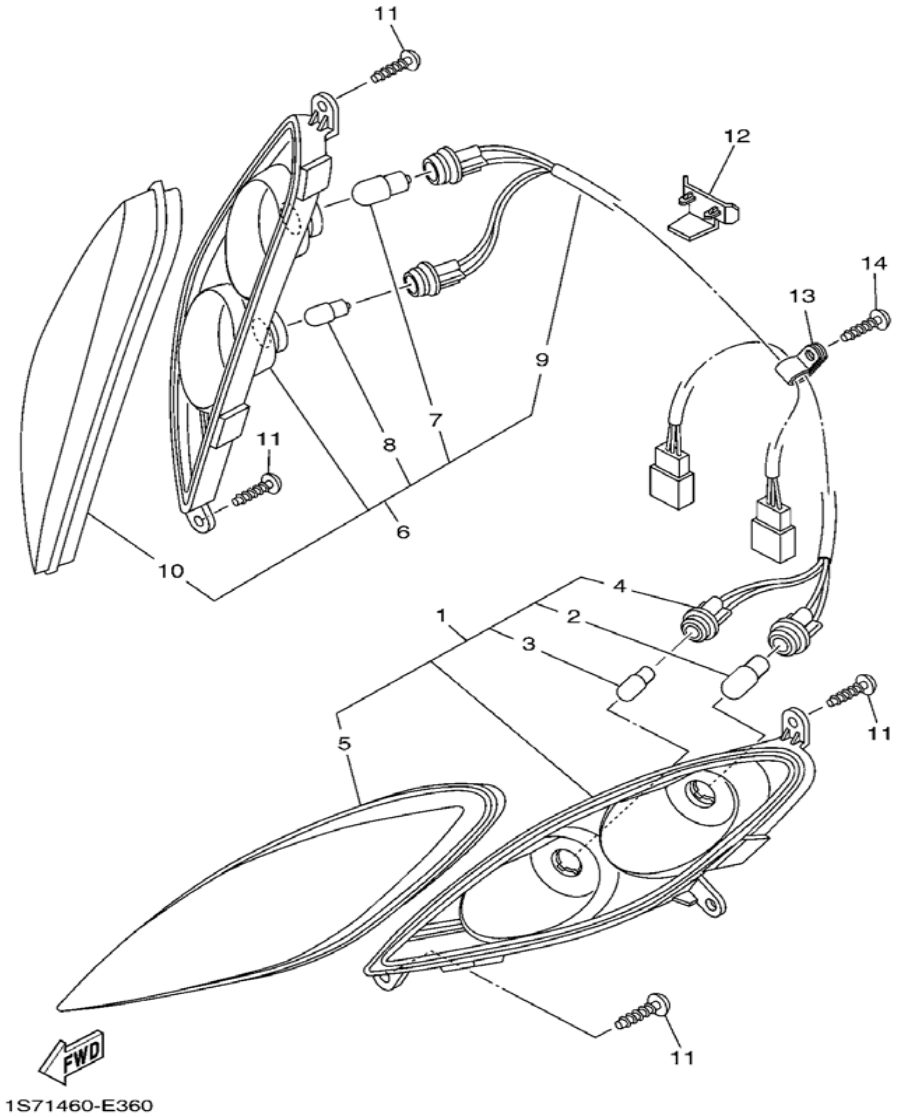

REF NO.	PART NO.	DESCRIPTION	2S44	2S45	5YP5	5YP6	REMARKS
1	5YP-H3310-00	ชุดไฟเลี้ยวหน้าซ้าย	1	1	1	1	
		FRONT FLASHER LIGHT ASSY 1					
2	5LL-H3311-00	หลอดไฟเลี้ยว	1	1	1	1	AMBER
		.BULB, FLASHER (12V-10W)					
3	5YP-H5353-00	หลอดไฟเลี้ยว	1	1	1	1	
		.BULB (12V-5W)					
4	5YP-H331E-00	สายไฟเลี้ยวชุด	1	1	1	1	
		.CORD ASSY					
5	5YP-H3332-00	กรอบเลนส์ไฟเลี้ยวซ้าย	1	1	1	1	
		.LENS, FLASHER					
6	5YP-H3320-00	ชุดไฟเลี้ยวหน้าขวา	1	1	1	1	
		FRONT FLASHER LIGHT ASSY 2					
7	5LL-H3311-00	หลอดไฟเลี้ยว	1	1	1	1	AMBER
		.BULB, FLASHER (12V-10W)					
8	5YP-H5353-00	หลอดไฟเลี้ยว	1	1	1	1	
		.BULB (12V-5W)					
9	5YP-H332E-00	ชุดขั้วสายไฟ	1	1	1	1	
		.CORD ASSY					
10	5YP-H3342-00	กรอบเลนส์ไฟเลี้ยวขวา	1	1	1	1	
		.LENS, FLASHER 2					
11	97707-50016	สกรูเกลียวปล่อย	4	4	4	4	
		SCREW, TRUSS HEAD TAPPING					
12	5VV-F835W-00	ตัวยึดสายไฟเลี้ยว	1	1	1	1	
		HOLDER, WIRE					
13	90461-11800	เหล็กรัด	1	1	1	1	
		CLAMP					
14	97707-50016	สกรูเกลียวปล่อย	1	1	1	1	
		SCREW, TRUSS HEAD TAPPING					

FIG.40 METER ชุดเรือนไมล์

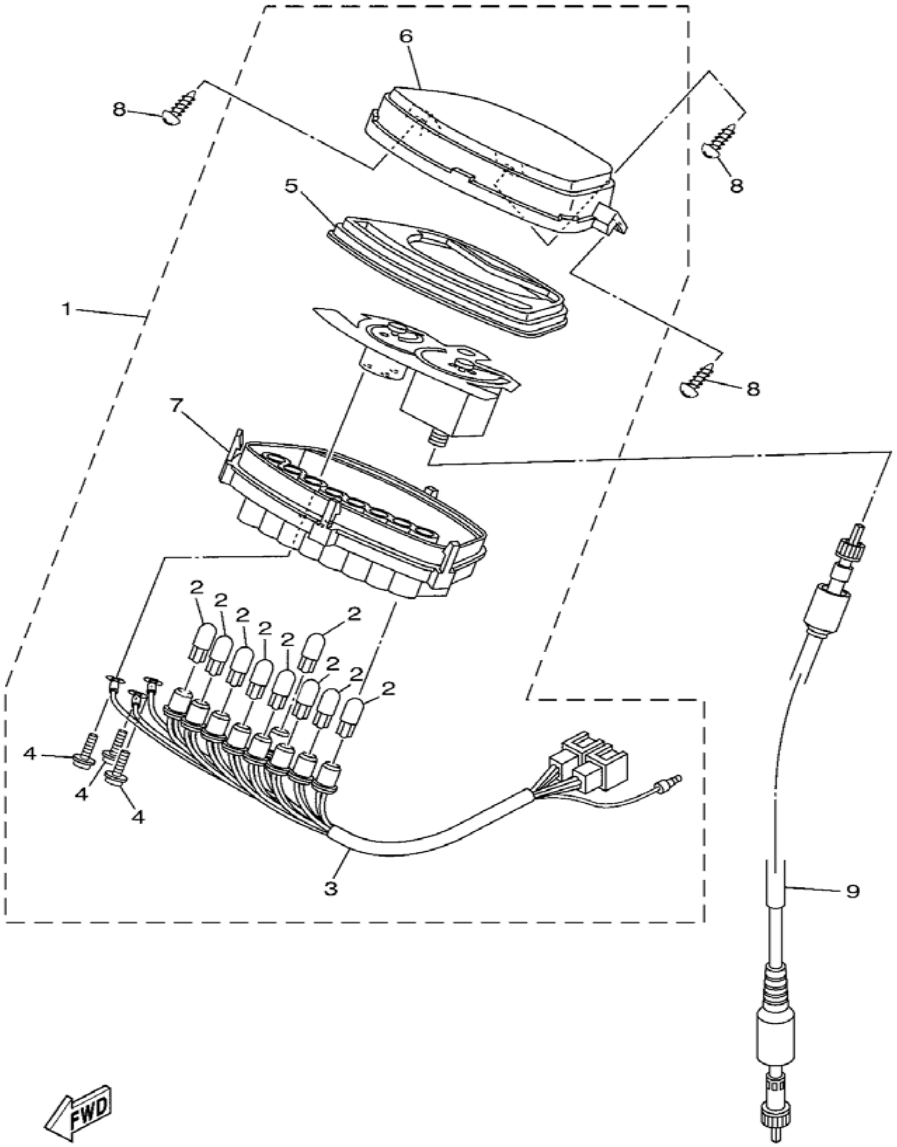

REF NO.	PART NO.	DESCRIPTION	2S44	2S45	5YP5	5YP6	REMARKS
1	5YP-H3510-00	ชุดเรือนไมล์ SPEEDOMETER ASSY	1	1	1	1	
2	1Y7-83517-00	หลอดไฟ .BULB (12V-1.7W T10)	9	9	9	9	
3	5YP-H3509-00	ชุดสายไฟรวม .SOCKET CORD ASSY	1	1	1	1	
4	90159-03102	สกรูพร้อมแหวนรอง .SCREW, WITH WASHER	3	3	3	3	
5	5YP-H353L-00	ฝาครอบไมล์ .REFLECTOR	1	1	1	1	
6	5YP-H3511-00	ฝาครอบเรือนไมล์ .LENS, SPEEDOMETER	1	1	1	1	
7	5YP-H353F-00	ฝาครอบไมล์ล่าง .CASE, METER LOWER	1	1	1	1	
8	97707-50016	สกรูเกลียวปล่อย SCREW, TRUSS HEAD TAPPING	3	3	3	3	
9	5YP-H3550-00	ชุดสายไมล์ SPEEDOMETER CABLE ASSY	1	1	1	1	

FIG.41 HEADLIGHT ชุดไฟหน้า

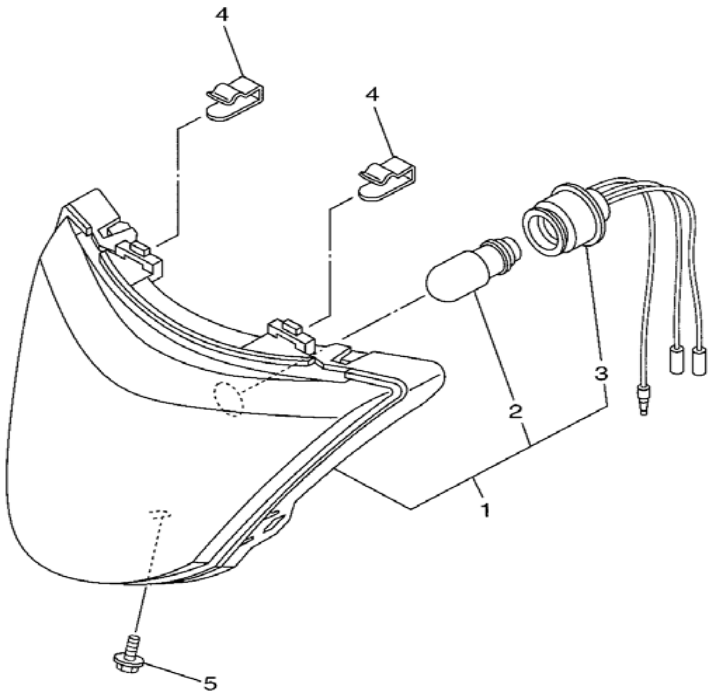

5YP1431-D380

REF NO.	PART NO.	DESCRIPTION	2S44	2S45	5YP5	5YP6	REMARKS
1	5YP-H4310-00	ชุดไฟหน้า (มีขั้ว,มีหลอดไฟ) HEADLIGHT UNIT ASSY	1	1	1	1	
2	5HV-H4314-00	หลอดไฟหน้า(12V32/32W) .BULB (12V-32/32W)	1	1	1	1	
3	5VV-H4340-00	ชุดขั้วไฟหน้า .SOCKET CORD ASSY 1	1	1	1	1	
4	5HV-H4374-00	คลิ๊บ CLIP	2	2	2	2	
5	95807-06010	โบ๊ลท์หน้าแปลน BOLT, FLANGE	1	1	1	1	

FIG.42 TAILLIGHT ชุดไฟท้าย

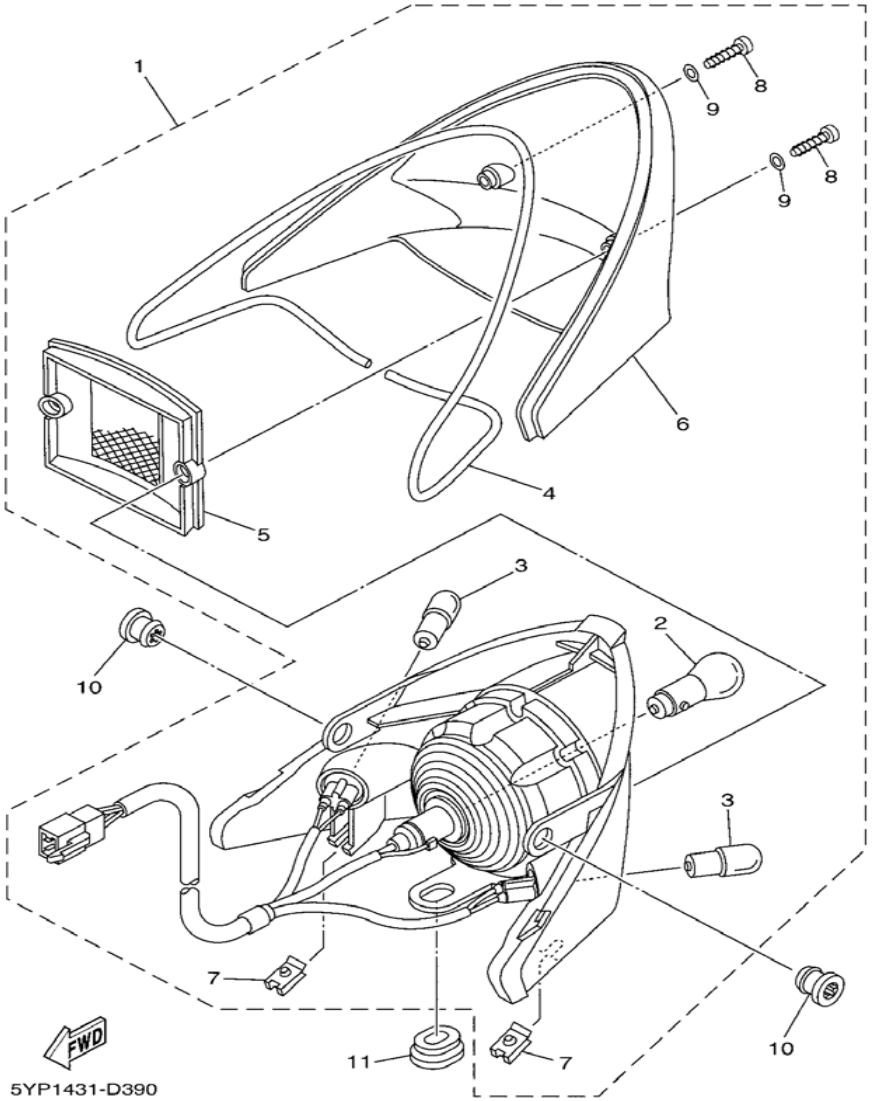

REF NO.	PART NO.	DESCRIPTION	2S44	2S45	5YP5	5YP6	REMARKS
1	5YP-H4710-10	ชุดไฟท้าย TAILLIGHT UNIT ASSY	1	1	1	1	
2	5YP-H4714-00	หลอดไฟ .BULB, FLASHER (12V 21/5W)	1	1	1	1	
3	5LW-H3331-10	หลอดไฟ .BULB, FLASHER (12V 10W T13)	2	2	2	2	
4	5YP-H4723-00	ปะเก็นเลนซ์ไฟท้าย .GASKET, TAIL LENS	1	1	1	1	
5	5YP-H4721-00	ฝาไฟท้าย .LENS, TAILLIGHT	1	1	1	1	
6	5YP-H4743-00	ฝาไฟท้าย เลนซ์ใส .LENS, LICENCE LIGHT	1	1	1	1	
7	90183-05807	น๊อตสปริง .NUT, SPRING	2	2	2	2	
8	97707-40618	สกรูหัวแฉกเกลียวปล่อย .SCREW, TAPPING	2	2	2	2	
9	92907-04600	แหวนรอง .WASHER	2	2	2	2	
10	90480-13810	ยางรอง GROMMET	2	2	2	2	
11	90480-01868	ยางรอง GROMMET	1	1	1	1	

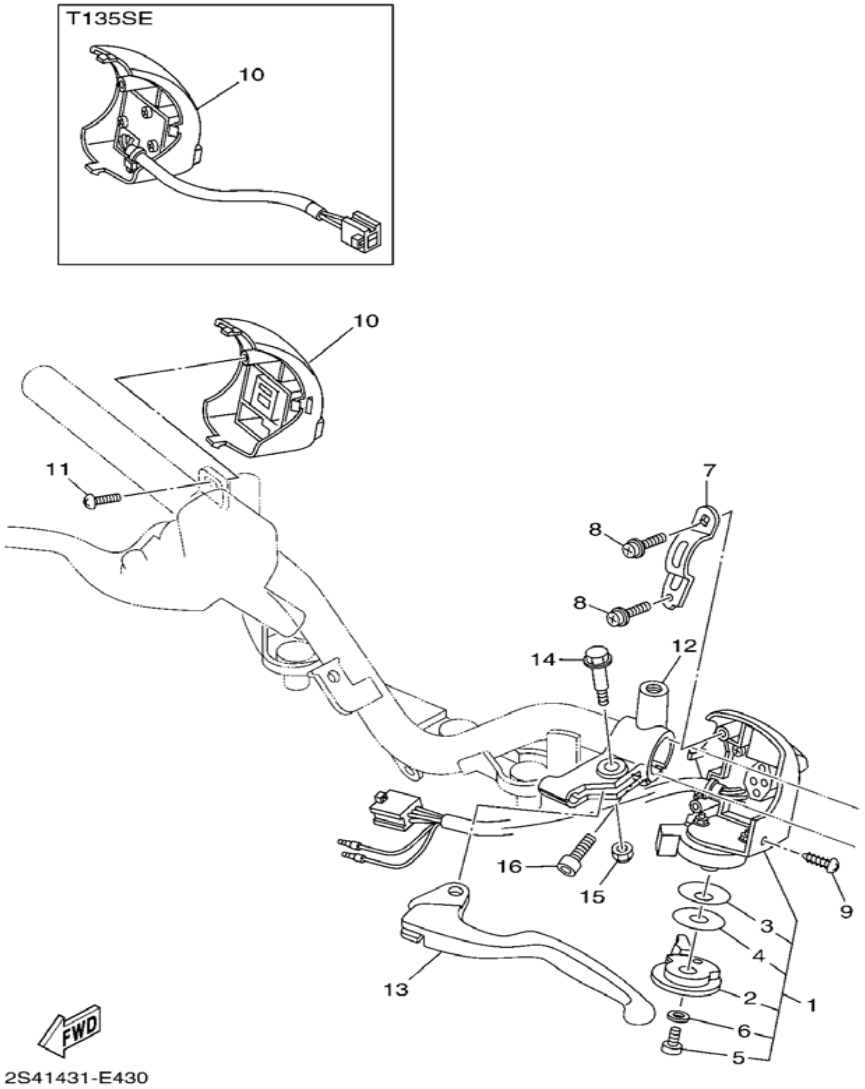

REF NO.	PART NO.	DESCRIPTION	2S44	2S45	5YP5	5YP6	REMARKS
1	5YP-H3973-00	สวิทช์แฮนด์ซ้าย SWITCH, HANDLE 3	1	1	1	1	
2	5TL-H3941-00	มือโช้ค .LEVER, STARTER	1	1	1	1	
3	5TL-H3947-00	แหวนสปริง .SPRING	1	1	1	1	
4	5TL-H397X-00	บู๊ชรอง .SPACER	1	1	1	1	
5	9850L-06008	สกรูหัวแฉก .SCREW, PAN HEAD	1	1	1	1	
6	9290L-06200	แหวนรอง .WASHER	1	1	1	1	
7	5TL-H3955-00	เหล็กยึดสวิชท์แฮนด์ซ้าย BRACKET 1	1	1	1	1	
8	97607-05216	สกรูพร้อมแหวนรอง SCREW,WITH WASHER	2	2	2	2	
9	97707-50012	สกรูเกลียวปล่อย SCREW, TRUSS HEAD TAPPING	1	1	1	1	
10	5VW-H3976-00	สวิทช์แฮนด์ (สตาร์ทมือ) SWITCH, HANDLE 1			1		
	5YP-F628J-00	ฝาครอบแฮนด์ CAP, GRIP	1	1		1	
11	97707-50016	สกรูเกลียวปล่อย SCREW, TRUSS HEAD TAPPING	1	1	1	1	
12	2S4-H2911-00	ขาจับกระจกซ้าย HOLDER, LEVER 1	1	1			
13	2S4-H3912-00	มือคลัทช์ LEVER 1	1	1			
14	90109-06827	โบ๊ลท์ BOLT	1	1			
15	95607-06100	น๊อต NUT, U	1	1			
16	91317-06020	โบ๊ลท์ BOLT	1	1			

FIG.44 ELECTRICAL 1 ชุดระบบไฟ 1

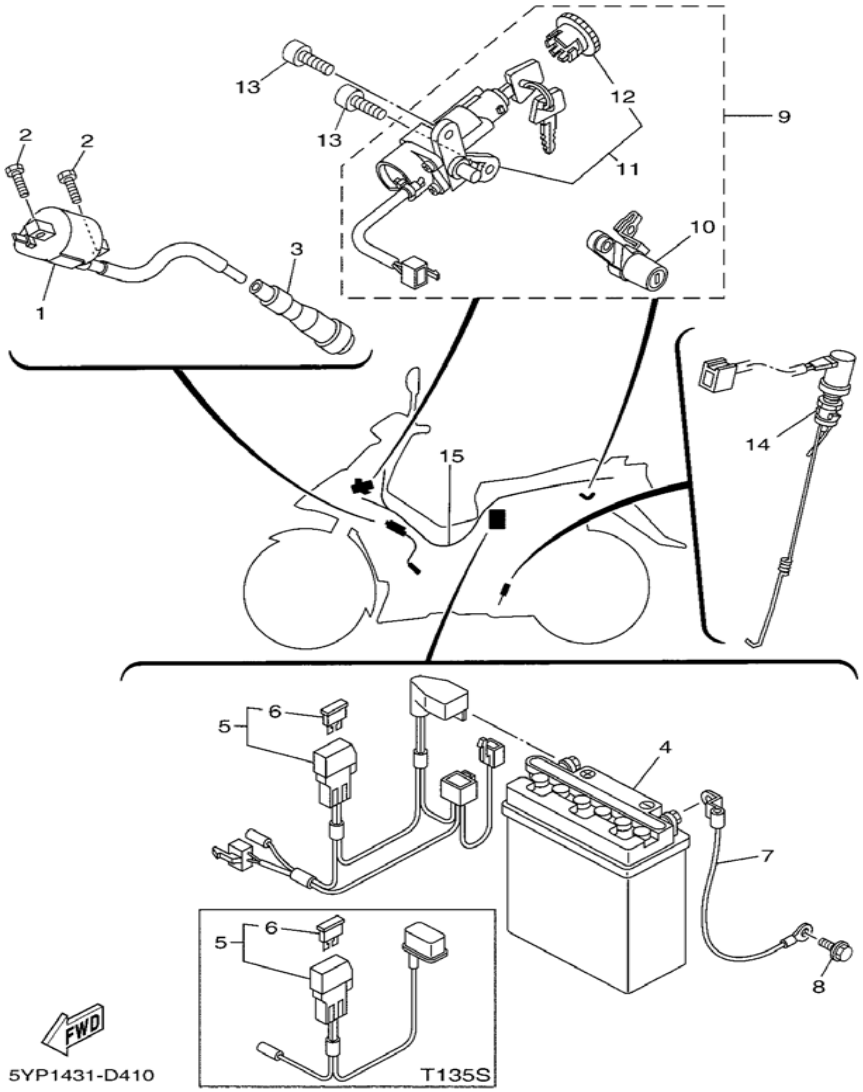

REF NO.	PART NO.	DESCRIPTION	2S4 44	2S4 45	5YP 55	5YP 56	810,820 REMARKS
1	5YP-H2310-01	คอยล์หัวเทียน IGNITION COIL ASSY	1	1	1	1	
2	97007-06016	โบ๊ลท์ BOLT	2	2	2	2	
3	5YP-H2370-00	ปลั๊กหัวเทียน PLUG CAP ASSY	1	1	1	1	
4	5AH-WH21Y-00	แบตเตอรี่ 5 แอมป์ (12V.5Ah) BATTERY ASSY (YAMAHA BRAND)	1	1	1	1	
5	5YP-H2150-00	ชุดตลับฟิวส์ FUSE HOLDER ASSY			1		
	5YP-H2150-10	ชุดตลับฟิวส์ FUSE HOLDER ASSY	1	1		1	
6	4AP-H2151-00	ฟิวส์ .FUSE (10A)	1	1	1	1	
7	5YP-H2116-00	สายไฟขั้วลบ WIRE, MINUS LEAD	1	1	1	1	
8	95027-06010	โบ๊ลท์หน้าแปลน BOLT, FLANGE	1	1	1	1	
9	5YP-XH250-00	ชุดสวิทช์กุญแจ MAIN SW. STRG. LOCK SUB ASSY.	1	1	1	1	
10	5YP-F4799-00	กุญแจล็อคเบาะ .ROTOR ASSY	1	1	1	1	
11	5TL-H2501-00	สวิทช์กุญแจ .MAIN SWITCH STEERING LOCK	1	1	1	1	
12	5LN-H2552-00	ฝาครอบสวิทช์กุญแจ* ..CAP, SWITCH	1	1	1	1	
13	9131M-06012	โบ๊ลท์ BOLT	2	2	2	2	
14	5YP-H2530-02	ชุดสวิทช์ไฟเบรคหลัง STOP SWITCH ASSY	1	1	1	1	
15	2S4-H2590-00	ชุดสายไฟ WIRE HARNESS ASSY	1	1			
	5YP-H2590-00	ชุดสายไฟ WIRE HARNESS ASSY			1		
	5YP-H2590-10	ชุดสายไฟ WIRE HARNESS ASSY				1	

FIG.45 ELECTRICAL 2 ชุดระบบไฟ 2

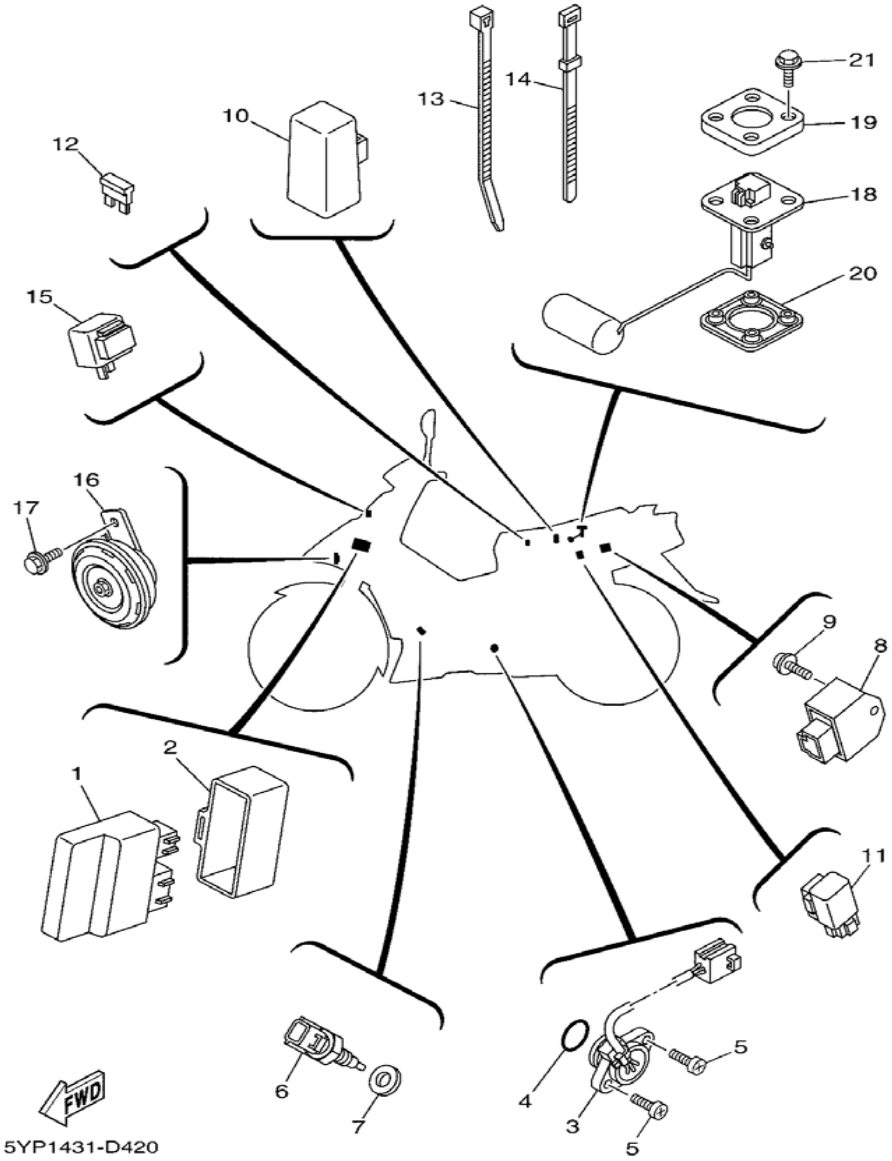

REF NO.	PART NO.	DESCRIPTION	2S44	2S45	5YP5	5YP6	REMARKS
1	5YP-H5540-00	ซีดีไอ C.D.I. UNIT ASSY	1	1	1	1	
2	5YP-H5546-00	ปลอกซีดีไอ BAND	1	1	1	1	
3	5YP-H2540-00	ชุดสวิทช์เกียร์ว่าง NEUTRAL SWITCH ASSY	1	1	1	1	
4	93210-21800	โอริง O-RING	1	1	1	1	
5	98507-05016	สกรูหัวแฉก SCREW, PAN HEAD	2	2	2	2	
6	5YP-85790-00	เครื่องตรวจวัดค่าความร้อน THERMOSENSOR ASSY	1	1	1	1	
7	90430-12801	ปะเก็น GASKET	1	1	1	1	
8	5VW-H1960-00	ตัวชาร์ท และตัวควบคุมไฟหน้า RECTIFIER & REGULATOR ASSY	1	1	1	1	
9	97607-06212	สกรูหัวแฉกพร้อมแหวนรอง SCREW,WITH WASHER	1	1	1	1	
10	5TN-H1940-00	ชุดรีเลย์สตาร์ท STARTER RELAY ASSY			1		
11	5YP-H1950-00	ชุดรีเลย์ RELAY ASSY	1	1	1	1	
12	4AP-H2151-00	ฟิวส์ FUSE (10A)	1	1	1	1	
13	90464-75800	เหล็กรัด CLAMP	3	3	3	3	
14	5XV-H3936-00	สายรัด BAND, SWITCH CORD	1	1	1	1	
15	35R-H3350-00	ชุดรีเลย์แฟลชเชอร์ FLASHER RELAY ASSY	1	1	1	1	
16	5YP-H3371-00	แตร HORN	1	1	1	1	
17	95807-06010	โบ๊ลท์หน้าแปลน BOLT, FLANGE	1	1	1	1	
18	5YP-H5752-00	ลูกลอยถังน้ำมัน SENDER UNIT ASSY, FUEL METER	1	1	1	1	

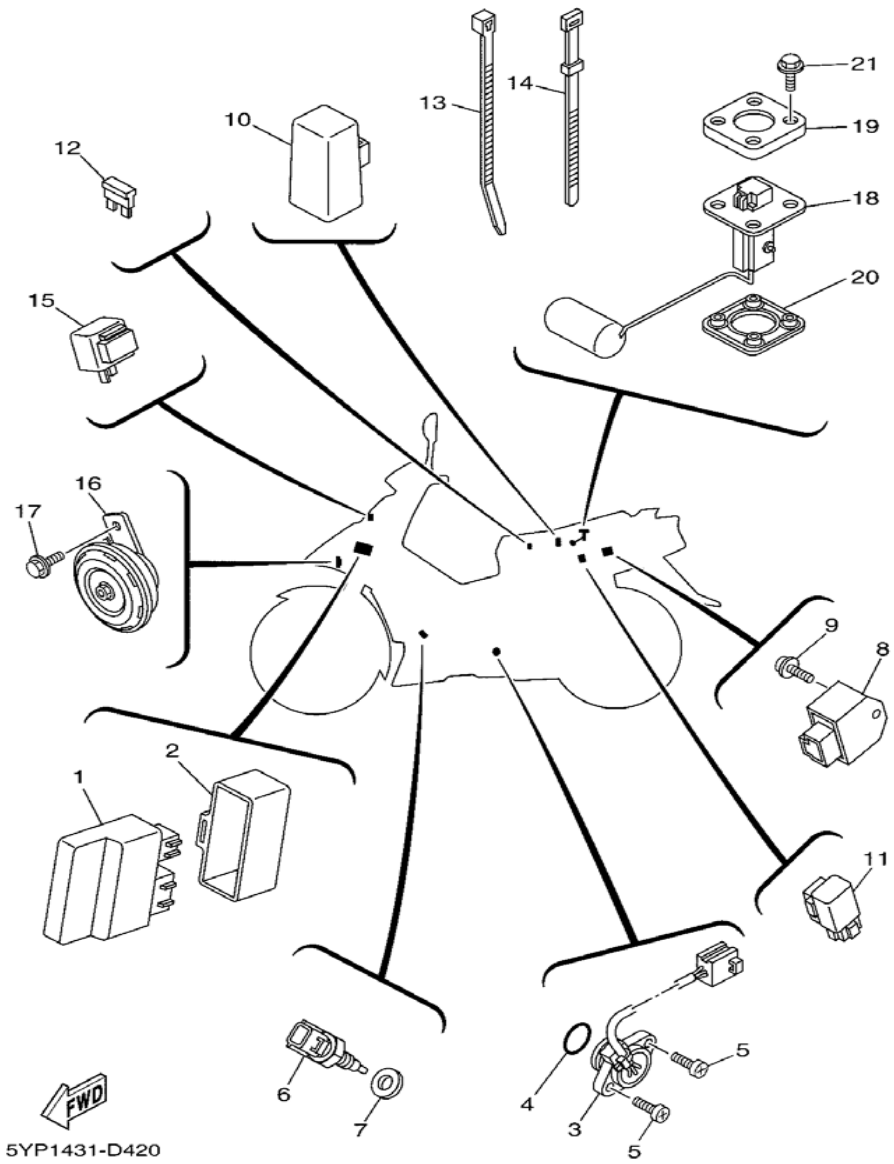

REF NO.	PART NO.	DESCRIPTION	2S44	2S45	5YP5	5YP6	REMARKS
19	5HV-H5757-00	ปะกับยึดชุดลูกลอย RETAINER	1	1	1	1	
20	5HV-H5753-00	ปะเก็น GASKET, SENDER UNIT	1	1	1	1	
21	90119-05071	โบ๊ลท์หกเหลี่ยมพร้อมแหวน BOLT, WITH WASHER	4	4	4	4	

NUMERIC INDEX

PART NO.	REF NO.	PART NO.	REF NO.	PART NO.	REF NO.	PART NO.	REF NO.	PART NO.	REF NO.	PART NO.	REF NO.	PART NO.	REF NO.
5YP-12117-00	3-6	1Y7-83517-00	40-2	90153-06803	1-25	90179-25033	24-7	90201-12019	15-15	90387-06875	8-30	90467-09006	26-11
1WG-12118-00	3-5	5YP-85790-00	45-6	90159-03102	40-4	90183-04005	22-6		16-3	90387-08812	10-17	90467-10803	8-8
5YP-12411-00	6-1	90101-06278	31-14	90159-06033	27-17		36-22	90201-12023	23-7	90387-09801	36-15	90467-10804	6-20
5YP-14103-00	9-13		32-14	90159-06067	21-12	90183-05807	21-8	90201-122H1	37-6		36-25	90467-12800	8-16
5YP-14105-00	9-18	90105-06061	8-6	90159-06801	36-2		22-12	90201-126A7	19-15	90387-09803	23-11	90467-13064	8-25
5YP-14112-20	9-33	90105-06848	6-4	90159-06838	36-31		22-29	90201-12817	19-11	90387-09803	36-3	90467-13805	8-28
5YP-14118-00	9-38	90105-08850	1-16	90160-05009	21-9		33-8	90201-12876	16-23	90387-10277	28-7	90467-15012	8-27
5YP-14131-00	9-21	90105-08863	20-5		21-11		33-13	90201-128A4	31-27		29-10	90480-01803	6-14
5VL-14141-29	9-5	90105-08864	20-4		22-3		36-4		32-30	90387-10805	35-41	90480-01868	20-14
3H1-14142-20	9-4	90105-10036	24-9		22-11		36-13	90201-15700	17-7	90387-127Y0	31-17		36-32
5YP-14145-00	9-16	90105-10323	23-13		33-7		36-23		17-23		32-17		42-11
5YP-14146-00	9-17	90105-10824	30-14		33-16		36-33	90201-158D1	35-7	90387-12836	31-29	90480-13018	22-18
5YP-14147-00	9-15	90109-06827	43-14		36-7		42-7	90201-163H8	35-4		32-32	90480-13568	12-14
5YY-14150-00	9-34	90109-06848	34-8		36-10	90183-06023	8-22	90201-167P7	15-10	90401-10159	34-2	90480-13810	42-10
522-14161-00	9-27	90109-08034	35-18		36-12	90185-10091	28-9	90201-16803	13-6	90430-06817	1-4	90480-14872	27-12
5YP-14169-10	9-23	90109-08822	31-35		36-20		29-12	90201-25021	14-4		1-13	90480-15363	6-10
22F-14174-00	9-22		32-38		36-34	90185-10154	24-10	90201-26802	17-17		1-26	90480-18418	36-14
5YP-14185-00	9-2	90110-08199	35-31		36-36	90201-05725	22-5	90202-05187	10-6	90430-12801	45-7		36-24
127-14186-00	9-14		35-39		36-39	90201-06071	27-13	90202-05188	10-7	90445-07812	26-8	90501-030A0	14-8
5LW-14191-00	9-28	90111-08807	30-2	90163-05803	8-18	90201-06072	21-3	90202-05193	26-16	90445-08815	22-33	90501-04801	15-14
5YP-14216-00	9-24	90116-08813	31-20	90170-05302	3-10	90201-06557	36-17	90202-15800	31-36	90445-08819	22-34	90501-06022	18-7
3G2-14231-21	9-3		32-20		3-13		36-27	90202-15800	32-39	90445-09823	22-24	90501-06800	18-12
5YP-14243-00	9-25	90119-05071	45-21	90170-06184	31-32	90201-06817	6-12	90206-06090	10-5	90450-28801	6-16	90501-10245	35-12
5YP-14349-00	9-12	90119-06044	21-7		32-35	90201-068N7	27-6	90209-17285	17-4		6-18	90501-125E9	19-14
5YP-14429-00	9-11		22-15	90170-08258	31-22	90201-08609	1-17	90209-18208	17-18	90460-46206	8-21	90501-18576	7-6
5YP-14515-00	9-35		22-30		32-22	90201-08612	10-15	90240-08145	35-28	90461-11800	39-13	90506-12001	31-9
5YP-14561-00	9-6	90119-06051	8-23	90175-06013	35-14		33-3		35-36	90462-08805	12-6		32-9
5YP-14562-00	9-29	90119-06867	26-6	90179-08148	33-38	90201-086P8	20-6	90249-12008	35-13	90464-50800	33-39	90506-15001	31-10
5YP-14563-00	9-30	90123-08818	33-37	90179-08674	20-8	90201-088N6	31-37	90280-03017	2-9		36-44		32-10
5YP-14564-00	9-31	90149-06011	26-15	90179-10017	13-13		32-40	90282-05006	16-5	90464-75800	45-13	90506-23804	35-20
5YP-14919-00	9-36	90149-06030	44-13	90179-10658	20-9	90201-10118	34-3	90340-14805	12-7	90465-08805	8-19	90506-35003	35-6
5YP-14959-00	9-26	90149-06829	4-13	90179-12659	15-16	90201-10141	10-13	90340-32810	12-9	90467-08003	22-26	90508-14800	16-25
5LW-14994-00	9-19	90150-06021	20-16		16-4	90201-101J1	20-7	90387-06063	12-15	90467-08075	26-12	90508-29007	18-10
4XV-24453-00	9-10		36-38	90179-14001	15-30		28-10	90387-06681	23-5	90467-08801	8-4	90508-29805	18-10
4X8-24512-00	26-14	90153-06803	1-3		16-20		29-13	90387-06804	21-4	90467-09006	22-27	90508-40801	35-10

NUMERIC INDEX

PART NO.	REF NO.	PART NO.	REF NO.	PART NO.	REF NO.	PART NO.	REF NO.	PART NO.	REF NO.	PART NO.	REF NO.	PART NO.	REF NO.
90560-10292	28-2	93106-26823	31-16	93340-212Y2	19-12	95027-06025	5-11	95827-06016	6-11	99009-15400	17-8	5YP-E1133-10	1-2
	29-2		32-16	93410-20809	17-5		5-13		21-2		17-24	5YP-E1166-00	8-24
90560-12145	31-2	93210-068E9	19-19	93410-22820	17-19	95027-06050	5-14	95827-06020	27-20	99009-28400	15-8	5YP-E1181-00	1-19
	32-2	93210-09805	4-2	93450-16115	2-12	95304-08700	31-39	95827-08016	35-22	99480-05010	4-4	5YP-E1185-01	5-4
91317-06014	14-9	93210-11802	1-15	93503-16807	15-33		32-42	95827-08030	24-14	99530-10114	1-20	5YP-E1191-00	1-6
91317-06016	4-17	93210-14899	12-8	93602-08810	15-6	95307-06600	27-7	95827-10045	10-12		1-21	5YP-E1193-00	1-14
	13-10	93210-19809	5-15	93604-10837	19-13		27-14	97007-06016	44-2		11-4	5YP-E1196-00	5-5
	37-4	93210-198F0	12-23	93604-12831	18-5		31-31	97007-06025	26-5		12-3	5YP-E1311-00	1-23
91317-06020	43-16	93210-21800	45-4	93822-15811	17-28		32-34	97007-08016	33-2		12-19	5YP-E1351-00	1-24
91317-06025	18-4	93210-26801	38-6	94106-17801	29-6	95307-08700	35-19	97027-08020	19-24	5YP-1482K-00	1-8	2S4-E1422-00	2-7
91317-06025	37-3	93210-32801	8-5	94106-17802	28-5	95607-06100	43-15	97607-05216	43-8	5YP-1490J-00	9-32	5YP-E1422-00	2-7
91317-06030	33-30	93210-32803	12-10		29-6	95607-10200	23-14	97607-06212	45-9	9290L-06200	43-6	2S4-E1570-00	2-14
91317-06100	1-22	93210-34801	7-7	94108-17817	32-24	95607-12200	31-26	97707-40618	42-8	9502L-06012	7-13	5YP-E1603-00	2-13
91317-10100	20-2	93210-41041	31-5	94108-17818	31-23		32-29	97707-50012	22-4	9502L-06020	7-10	5YP-E1630-02	2-10
91401-20012	31-40		32-5		32-24	95614-12100	23-8		33-9	9502L-06030	12-26	5YP-E1633-00	2-11
	32-43	93210-59800	7-11	94206-17801	29-7	95617-08620	1-5		33-17	9502L-06040	12-4	5YP-E1650-01	2-3
	35-15	93210-84800	5-6	94208-17800	32-25	95707-06500	19-20		43-9		12-20	5YP-E1651-00	2-6
91401-25015	35-29	93306-000Y2	5-10	94220-178B1	28-6	95707-08500	10-10	97707-50016	33-14		12-27	1S7-E1681-00	2-4
	35-37	93306-001X2	4-3		29-7	95707-10500	10-11		36-6	9502L-06045	11-7	5YP-E1951-00	5-8
91401-30030	35-5	93306-002X5	17-25	94222-17865	31-24	95707-12500	37-5		36-9	9502L-06050	11-6	5YP-E1952-01	5-9
	35-8	93306-004XF	17-9	94222-17865	32-25	95807-06010	41-5		39-11		12-5	5YP-E2111-00	3-1
91811-10005	1-7	93306-004YV	31-18	94307-17801	29-8		45-17		39-14		12-21	5YP-E2113-00	3-4
92017-05025	7-3		32-18		32-26	95807-06012	24-13		40-8	9502L-06060	11-5	5YP-E2119-00	3-3
92907-04600	42-9	93306-202XX	17-10	94308-17801	32-26		24-16		43-11		12-25	5YP-E2121-00	3-2
92907-06600	35-16	93306-204YF	17-26	94322-17858	29-8		24-18	98507-04006	9-37	9502N-06020	8-9	5YP-E2126-00	3-7
92907-08200	31-38	93306-300X4	28-4	94412-17802	29-9		24-20	98507-04008	9-7	9560M-06100	34-9	5YP-E2151-00	3-8
	32-41		29-4	94416-178C4	32-27	95807-06020	22-17	98507-04014	9-8	9580M-06012	23-4	5YP-E2156-00	3-14
93101-10841	12-24	93306-301YH	31-3	94568-A8096	4-10		36-16	98507-04018	9-9	9702N-06016	8-31	5YP-E2157-00	4-7
93102-12807	16-24		32-3	94700-00866	1-18		36-26	98507-05016	33-25	9760L-04212	34-11	5YP-E2159-00	3-9
93102-12883	19-5	93306-301YJ	31-4	95027-06010	4-9		36-42		45-5	9850L-06008	43-5	5YP-E2159-00	3-12
93102-16800	13-14		32-4		17-30	95807-06025	12-13	98507-05025	33-34	9870M-04012	34-15	5YP-E2161-00	3-11
93102-20881	17-27	93306-305X7	2-8		44-8	95807-08035	10-14	98507-06012	27-10	9X568-89111	31-33	5YP-E2170-00	4-1
93103-10800	5-2	93306-901Y7	16-18	95027-06012	5-12	95817-10140	20-3	98517-06012	17-12	9X568-89111	32-36	5MX-E2210-00	4-15
93106-20808	28-3	93310-528X7	2-5	95027-06014	1-11	95827-06014	19-8	98980-06010	10-4	5YP-E1102-00	1-1	5VV-E2213-00	4-16
	29-3	93315-108Y5	16-22	95027-06020	1-12		23-10	99001-09600	16-28	5YP-E111F-00	4-8	5YP-E2231-00	4-11

NUMERIC INDEX

PART NO.	REF NO.	PART NO.	REF NO.	PART NO.	REF NO.	PART NO.	REF NO.	PART NO.	REF NO.	PART NO.	REF NO.	PART NO.	REF NO.
5YP-E2241-00	4-12	5YP-E4452-00	8-14	5YP-E5580-00	14-5	5HV-E6346-00	19-21	5YP-E8101-00	19-1	5YP-F137V-00	36-8	5YP-F1737-30	22-46
1B9-E2280-02	4-5	5YP-E4453-00	8-13	5HV-E5583-00	14-6	2S4-E6351-00	16-14	5YP-E8110-00	19-22	5YP-F139R-00	20-12		22-56
5YP-E2288-00	4-6	5YP-E4613-00	10-9	5YP-E5598-00	4-14	5YP-E6351-00	15-25	2A1-E8113-20	19-23	5YP-F139X-00	20-13	5YP-F1741-00-P0	22-9
5YP-E2405-00	6-6	5YP-E4703-00	10-1	5YP-E5614-00	14-7	2S4-E6356-00	16-21	2S4-E8120-00	18-8	5YP-F1511-00-P0	21-1	5YP-F1746-00	22-36
5YP-E2413-00	6-2	5YP-E4728-00	10-2	2A1-E5618-10	13-12	5YP-E6356-00	15-32	5YP-E8120-00	18-8	5YP-F1511-00-P1	21-1	5YP-F1747-00	22-38
5YP-E2422-00	5-1	5YP-E4737-00	10-8	5YP-E5620-00	13-11	5YP-E6357-00	15-31	5YP-E8123-00	18-9	5YP-F1511-00-P2	21-1	5YP-F174J-00	22-43
5YP-E2428-00	5-3	5TN-E4747-00	10-16	5YP-E5641-00	13-2	5YP-E6371-00	15-19	5YP-E8127-00	19-6	5YP-F1511-00-P3	21-1	5YP-F174J-10	22-43
5YP-E2443-00	6-13	5YP-E4758-00	10-3	5YP-E5661-00	13-1		16-8	5YP-E8140-00	19-7	5YP-F1511-00-P4	21-1	5YP-F174J-20	22-43
5YP-E2450-00	5-7	5YP-E4840-00	1-9	5YP-E5664-00	13-4	2S4-E6382-00	16-27	5YP-E8172-00	19-3	5YP-F1511-00-P6	21-1	5YP-F174J-30	22-43
5YP-E2461-00	6-5	5YP-E4877-00	8-29	5YP-E5671-00	13-3	5YP-E6383-00	15-23	5HV-E8173-00	19-16	5R7-F1518-00	21-5	5YP-F174K-00	22-53
5YP-E2462-00	6-9	5YP-E4881-00	8-32	5YP-E5674-00	13-9		16-12	5YP-E8175-00	19-9	5YP-F1521-00	26-19	5YP-F174K-10	22-53
5YP-E2481-00	6-15	5YP-E4882-00	8-26	5YP-E5696-00	13-7	5YP-E6384-00	15-24	5YP-E8179-00	19-2	5MY-F153E-20	22-58	5YP-F174K-20	22-53
5YP-E2482-00	6-17	5YP-E4890-00	1-10	5YP-E5767-00	13-5	5YP-E6384-00	16-13	5YP-E817A-00	19-17	5MY-F153E-30	22-58	5YP-F174K-30	22-53
5YP-E2491-00	6-3	2S4-E5111-00	11-2	2S4-E6111-00	16-1	5YP-E6512-00	15-11	5YP-E8181-00	19-4	5YP-F160E-00	21-10	5YP-F177F-00	22-10
5YP-E2576-00	6-19	5YP-E5111-00	11-2	5YP-E6116-00	15-1	5YP-E6539-00	15-5	5YP-E8185-00	18-2	5YP-F1611-00	21-6	5YP-F177G-01	22-28
5YP-E2671-00	6-8	5YP-E5111-10	11-2	5YP-E6131-00	15-4	5YP-E6586-00	15-12	5YP-E8186-00	19-18	5YP-F1691-00	22-8	5YP-F1781-00	22-47
5YP-E2675-00	6-7	5YP-E5113-00	12-11	5YP-E6135-00	15-29	5YP-E6611-00	15-3	5YP-E8337-00	19-10	5YP-F1711-00-P0	22-1		22-57
5YP-E3300-00	7-1	5YP-E5121-00	11-3		16-19	5YP-E6620-00	15-9	5YP-E8511-00	18-13	5YP-F1711-00-P1	22-1	5YP-F1781-10	22-47
5YP-E3327-00	7-12	2S4-E5150-00	11-1	5YP-E6143-00	15-13	5YP-E6628-00	15-28	5YP-E8512-00	18-14	5YP-F1717-00	22-37		22-57
5YP-E3329-00	7-2	5YP-E5150-00	11-1	5YP-E6144-00	15-7	5YP-E6628-00	16-17	5TN-E8531-00	18-11	5YP-F171E-00-P0	22-13	5YP-F1781-20	22-47
5YP-E3411-00	7-5	5YP-E5150-10	11-1	2S4-E6150-00	16-7	5YP-E6777-00	15-27	5YP-E8540-00	18-1	5YP-F1721-00-P0	22-2		22-57
5YP-E3440-00	7-8	5YP-E5351-00	7-4	5YP-E6150-00	15-18		16-16	4TT-E8542-00	18-6	5YP-F1721-00-P1	22-2	5YP-F1781-30	22-47
5YP-E3447-00	7-9	5YP-E5362-00	12-22	2S4-E6181-00	16-6	5YP-E7121-00	17-6	5TN-E8545-00	17-16	5YP-F172K-00	22-16		22-57
5YP-E3542-00	8-3	5YP-E5377-00	12-16	5YP-E6181-00	15-17	5YP-E7131-00	17-2	5YP-E8549-00	18-3	5YP-F172L-00	22-20	2S4-F1782-10	22-42
5YP-E3586-00	8-1	2S4-E5411-00	12-1	5YP-E6182-00	15-2	5YP-E7141-00	17-3	5YP-E8561-00	17-15	5YP-F172M-00	22-21	2S4-F1782-20	22-42
5YP-E3595-00	8-2	5YP-E5411-00	12-1		16-2	5YP-E7211-00	17-22	2S4-F1110-00	20-1	5YP-F172W-00	22-23	2S4-F1783-00	22-48
5YP-E4101-01	9-1	5YP-E5418-00	12-12	5YP-E6321-00	15-21	5YP-E7221-00	17-14	5YP-F1110-00	20-1	5YP-F1731-00-P0	22-7	2S4-F1783-10	22-48
5YP-E4197-00	8-7	2S4-E5421-00	12-17		16-10	5YP-E7231-00	17-21	5YP-F1173-00	22-22	5YP-F1732-00	36-29	2S4-F1784-10	22-51
5YP-E4293-00	22-35	5YP-E5421-00	12-17	5YP-E6324-00	15-20	5YP-E7241-00	17-20	5YP-F117G-00	20-17	5YP-F1735-00	36-30	2S4-F1784-20	22-51
5YP-E4411-01	8-10	5YP-E5451-00	12-2		16-9	2S4-E7411-00	17-1	5YP-F117K-00	27-15	5YP-F1737-00	22-46	5YP-F179J-00	22-44
5YP-E4412-00	8-11	5YP-E5461-00	12-18	5YP-E6331-00	15-22	5YP-E7411-00	17-1	5YP-F117R-00-35	20-15		22-56	5YP-F179J-10	22-44
5YP-E4425-00	8-20	5YP-E5514-00	14-1		16-11	5YP-E7421-00	17-13	5YP-F124E-00	22-31	5YP-F1737-10	22-46	5YP-F179J-20	22-44
5YP-E4437-00	8-17	5YP-E5521-00	14-2	5YP-E6333-00	15-26	5YP-E7456-00	17-29	5YP-F1315-00	20-10	5YP-F1737-10	22-56	5YP-F179J-30	22-44
5VV-E443E-00	8-15	5YP-E5524-00	14-3		16-15	5YP-E7471-00	17-11	5YP-F1316-00	20-11	5YP-F1737-20	22-46	5YP-F179K-00	22-54
5YP-E4450-00	8-12	5YP-E5555-00	13-8	2S4-E6340-00	16-26	2S4-E8101-00	19-1	5YP-F137U-00	36-5	5YP-F1737-20	22-56	5YP-F179K-10	22-54

NUMERIC INDEX

PART NO.	REF NO.	PART NO.	REF NO.	PART NO.	REF NO.	PART NO.	REF NO.	PART NO.	REF NO.	PART NO.	REF NO.	PART NO.	REF NO.
5YP-F179K-20	22-54	5YP-F3136-00	25-5	5YP-F4141-00	26-7	5YP-F5321-00-35	32-7	2S4-F687A-00	24-19	5YP-F628J-00	43-10	5YP-F8312-00-P1	36-18
5YP-F179K-30	22-54	5LN-F313B-10	36-56	5YP-F4311-00	26-9	2S4-F5338-00-33	31-1	6YP-F687A-00	24-19	5YP-F6290-00	33-22	5YP-F8312-00-P2	36-18
5YP-F179L-00	22-45		36-64	5YP-F4312-00	26-10	5MY-F533A-00	31-12	6YP-F6917-00	30-6	5HV-F629T-00	33-21	5YP-F8312-00-P3	36-18
5YP-F179L-10	22-45	5YP-F3141-00	25-15	5YP-F4339-00	26-2		32-12	6YP-F6919-00	30-11		33-23	2S4-F8315-00	36-54
5YP-F179L-20	22-45	4XC-F3144-00	25-14	5YP-F4397-00	26-4	4AC-F5351-00	31-13	6YP-F6924-00	30-12	5YP-F6301-00	33-24		36-63
5YP-F179L-30	22-45	4XC-F3145-00	25-3	5YP-F4500-00	26-13		32-13	6YP-F6926-01	30-10	5YP-F6331-00	33-31	2S4-F8315-10	36-54
5YP-F179M-00	22-55		25-6	5MY-F4610-00	26-17	5YP-F5355-00	31-11	6YP-F6937-00	30-7	5LW-F6332-00	34-14		36-63
5YP-F179M-10	22-55	2JG-F3147-00	25-19	4M1-F4612-01	26-18		32-11	6YP-F6939-00	30-13	2S4-F6335-00	33-36	5YP-F8315-00	36-55
5YP-F179M-20	22-55	5NM-F3152-00	25-11	5YP-F4638-00	26-3	5YP-F5364-00	31-6	6YP-F6113-00	33-12	5YP-F7111-00	35-1		36-61
5YP-F179M-30	22-55	1T8-F3156-00	25-4	5TN-F4723-00	27-2		32-6	2S4-F6143-00-P0	33-6	5YP-F7112-00	35-3	5YP-F8315-10	36-55
5YP-F1817-00	22-25		25-7	5YP-F4726-00	27-4	5YP-F5366-00	31-15	2S4-F6143-00-P1	33-6	5YP-F7114-00	35-2		36-61
5YP-F1871-00	22-14	2JG-F3157-00	25-10	5VV-F4727-00	27-8		32-15	2S4-F6143-00-P3	33-6	5YP-F7211-00	35-9	5YP-F8321-00	36-40
5YP-F1875-00	22-19	509-F3158-L0	25-12	5YP-F4728-00	27-11	5YP-F5371-00	31-34	2S4-F6143-00-P4	33-6	5YP-F7231-00	35-11	5YP-F8322-00	36-41
2S4-F199A-00	22-40	5YP-F3170-00	25-9	5YP-F4730-00	27-1		32-37	6YP-F6143-00-P0	33-6	5YP-F7311-00	35-17	2S4-F832K-00	36-59
2S4-F199A-10	22-40	5YP-F317J-00	33-35	2JK-F4741-00	27-3	4NP-F5381-00	23-6	6YP-F6143-00-P1	33-6	5YP-F7314-00	35-30	2S4-F832K-10	36-59
2S4-F199A-20	22-40	278-F3181-50	25-13	5YP-F4742-00	27-5	5YP-F5381-00	31-25	6YP-F6143-00-P2	33-6		35-38	2S4-F832K-20	36-59
2S4-F199A-30	22-40	5YP-F331A-00	24-11	5YP-F4768-00	27-21		32-28	6YP-F6143-00-P3	33-6	5YP-F7411-00	35-21	2S4-F832K-30	36-59
2S4-F199B-00	22-50	5YP-F3340-00	25-16	5YP-F4773-00-P0	27-19	5TN-F5383-00	31-28	6YP-F6146-00-P0	33-10	5HV-F7413-00	35-23	5YP-F8336-00	36-43
2S4-F199B-10	22-50	5YW-F3346-00	25-17	5YP-F4773-00-P2	27-19		32-31	6YP-F6146-00-P1	33-10	5TN-F7424-00	35-40	5YP-F8349-00	36-21
2S4-F199B-20	22-50	5YP-F3391-00-P0	36-1	5YP-F4780-00	27-9	5YP-F5388-00	31-30	6YP-F6146-00-P2	33-10	5YP-F7431-00	35-25	5VV-F835W-00	39-12
2S4-F199B-30	22-50	5YP-F3391-00-P1	36-1	5YP-F478E-00	27-18		32-33	6YP-F6146-00-P3	33-10	5TN-F7433-00	35-26	5YP-F8366-00	24-12
2S4-F199C-00	22-41	5YP-F3391-00-P2	36-1	5YP-F4799-00	27-16	5YP-F5412-00	31-21	6YP-F6146-00-P7	33-10	5YP-F7441-00	35-33	5YP-F836K-00-P0	36-28
2S4-F199C-10	22-41	5YP-F3391-00-P3	36-1		44-10		32-21	2S4-F6210-00	33-1	5TN-F7444-00	35-34	5YP-F836K-00-P3	36-28
2S4-F199D-00	22-52	5YP-F3391-00-P4	36-1	5YP-F5104-00	29-5	4NR-F5439-00	31-19	6YP-F6210-00	33-1	5NM-F7445-00	35-27	5YP-F8371-00	36-19
2S4-F199D-10	22-52	5YP-F3391-00-P6	36-1	4TT-F5111-10-35	29-1		32-19	6YP-F622F-00	33-29		35-35	5YP-F8372-00	36-45
5YP-F2110-00	23-1	22R-F3411-00	24-4	2S4-F5168-00-33	28-1	5YP-F580U-02	30-3	6YP-F622G-00	33-11	5YP-F7452-00	35-24	5YP-F8393-00	36-52
5NM-F2123-00	23-2	156-F3412-00	24-1	3NA-F5181-01	28-8	5TN-F582U-00	30-1	6YP-F622H-00	33-28	5YP-F7462-00	35-32	5YP-F8393-10	36-52
5YP-F2151-00	23-3	22R-F3412-00	24-3		29-11	5YP-F583T-10	34-4	6YP-F622K-00	33-16	5YP-F8100-00	20-18	5YP-F8393-20	36-52
5YP-F2210-00	23-12	5VV-F3416-00	24-6	5TN-F5190-00	28-11	5HV-F5852-00	34-6	6YP-F6240-00	33-18	5YP-F8217-00	33-4	5YP-F8393-30	36-52
5YP-F2311-00	23-9	156-F341E-01	24-2		29-14	5HV-F5854-10	34-13	6YP-F6241-00	33-19	5YP-F8227-00	33-5	5YP-F8394-00	36-60
5YP-F3100-00	25-1	22R-F341E-01	24-5	5YP-F5304-00	32-23	5HV-F585B-10	34-12	6YP-F6246-00	33-26	5YP-F8311-00-P0	36-11	5YP-F8394-10	36-60
5HV-F3108-20	36-65	2S4-F3461-00	24-8	5YP-F530K-00	31-8	5YP-F5867-10	34-5	6YP-F6267-00	33-27	5YP-F8311-00-P1	36-11	5YP-F8394-20	36-60
5YP-F3110-00	25-8	5YP-F3461-00	24-8		32-8	5YP-F5872-00	34-1	6YP-F6280-00	33-20	5YP-F8311-00-P2	36-11	5YP-F8394-30	36-60
4VK-F3111-10	25-18	5YP-F3472-00	24-21	5YP-F5311-00-35	32-1	5YP-F5875-00	24-15	6VV-F6281-00	33-32	5YP-F8311-00-P3	36-11	5YP-F8398-00	36-53
5YP-F3126-00	25-2	5YP-F4110-00	26-1	5YP-F5321-00-33	31-7	5YP-F5876-00	24-17	6YP-F6282-00	33-33	5YP-F8312-00-P0	36-18	5YP-F8398-10	36-53

NUMERIC INDEX

PART NO.	REF NO.	PART NO.	REF NO.	PART NO.	REF NO.	PART NO.	REF NO.	PART NO.	REF NO.	PART NO.	REF NO.	PART NO.	REF NO.
5YP-F8398-20	36-53	5VW-H1960-00	45-8	2S4-H3912-00	43-13	2S4-WF17L-40	22-39	5YP-WF83N-10	36-57				
5YP-F8398-30	36-53	5YP-H2116-00	44-7	5YP-H3922-10	34-7	2S4-WF17L-50	22-39	5YP-WF83N-20	36-57				
5YP-F8399-00	36-62	5VV-H2131-00	21-13	5XV-H3936-00	45-14	2S4-WF17L-60	22-39	5YP-WF83N-30	36-57				
5YP-F8399-10	36-62	5VV-H2131-00	22-32	5TL-H3941-00	43-2	2S4-WF17L-70	22-39	5AH-WH21Y-00	44-4				
5YP-F8399-20	36-62	5YP-H2150-00	44-5	5TL-H3947-00	43-3	5YP-WF17L-50	22-39	5YP-XH250-00	44-9				
5YP-F8399-30	36-62	5YP-H2150-10	44-5	5TL-H3955-00	43-7	5YP-WF17L-60	22-39						
2S4-F839A-00	36-47	4AP-H2151-00	44-6	5YP-H3973-00	43-1	5YP-WF17L-70	22-39						
2S4-F839A-10	36-47		45-12	5VW-H3976-00	43-10	5YP-WF17L-80	22-39						
2S4-F839A-20	36-47	5YP-H2310-01	44-1	5TL-H397X-00	43-4	2S4-WF17M-40	22-49						
2S4-F839A-30	36-47	5YP-H2370-00	44-3	5LW-H3980-00	34-10	2S4-WF17M-50	22-49						
2S4-F839E-00	36-48	5TL-H2501-00	44-11	5YP-H4310-00	41-1	2S4-WF17M-60	22-49						
2S4-F839E-10	36-48	5YP-H2530-02	44-14	5HV-H4314-00	41-2	2S4-WF17M-70	22-49						
2S4-F839E-20	36-48	5YP-H2540-00	45-3	5VV-H4340-00	41-3	5YP-WF17M-50	22-49						
2S4-F839E-30	36-48	5LN-H2552-00	44-12	5HV-H4374-00	41-4	5YP-WF17M-60	22-49						
2S4-F839F-00	36-50	2S4-H2590-00	44-15	5YP-H4710-10	42-1	5YP-WF17M-70	22-49						
2S4-F839F-10	36-50	5YP-H2590-00	44-15	5YP-H4714-00	42-2	5YP-WF17M-80	22-49						
2S4-F839F-20	36-50	5YP-H2590-10	44-15	5YP-H4721-00	42-5	2S4-WF33J-00	36-46						
2S4-F839G-00	36-58	2S4-H2911-00	43-12	5YP-H4723-00	42-4	2S4-WF33J-10	36-46						
2S4-F839G-10	36-58	5YP-H3310-00	39-1	5YP-H4743-00	42-6	2S4-WF33J-20	36-46						
2S4-F839G-20	36-58	5LL-H3311-00	39-2	5YP-H5353-00	39-3	2S4-WF33J-30	36-46						
2S4-F839J-00	36-51		39-7		39-8	5YP-WF543-00	31-41						
2S4-F839J-10	36-51	5YP-H331E-00	39-4	5YP-H5540-00	45-1	5YP-WF543-00	32-44						
2S4-F839J-20	36-51	5YP-H3320-00	39-6	5YP-H5546-00	45-2	2S4-WF83L-40	36-49						
2S4-F839J-30	36-51	5YP-H332E-00	39-9	5YP-H5752-00	45-18	2S4-WF83L-50	36-49						
5YP-F842M-00	36-35	5LW-H3331-10	42-3	5HV-H5753-00	45-20	2S4-WF83L-60	36-49						
5YP-F842N-00	36-37	5YP-H3332-00	39-5	5HV-H5757-00	45-19	2S4-WF83L-70	36-49						
5YP-H1410-00	37-2	5YP-H3342-00	39-10	5YP-H5885-00	9-20	5YP-WF83L-00	36-49						
5YP-H1450-00	37-1	35R-H3350-00	45-15	5YP-W0041-00	34-16	5YP-WF83L-10	36-49						
5YP-H1800-00	38-1	5YP-H3371-00	45-16	5YP-W0045-00	30-9	5YP-WF83L-20	36-49						
3AY-H1801-00	38-2	5YP-H3509-00	40-3	5YP-W0047-50	30-5	5YP-WF83L-30	36-49						
3AY-H1828-00	38-4	5YP-H3510-00	40-1	5YP-W0048-50	30-8	2S4-WF83N-40	36-57						
3AY-H182M-00	38-3	5YP-H3511-00	40-6	5YP-W0057-00	30-4	2S4-WF83N-50	36-57						
5YP-H183G-00	38-5	5YP-H353F-00	40-7	2S4-WE140-01	2-1	2S4-WF83N-60	36-57						
5TN-H1940-00	45-10	5YP-H353L-00	40-5	5YP-WE140-01	2-1	2S4-WF83N-70	36-57						
5YP-H1950-00	45-11	5YP-H3550-00	40-9	5YP-WE141-00	2-2	5YP-WF83N-00	36-57						